ЖБК-1
БЕЛГОРОД

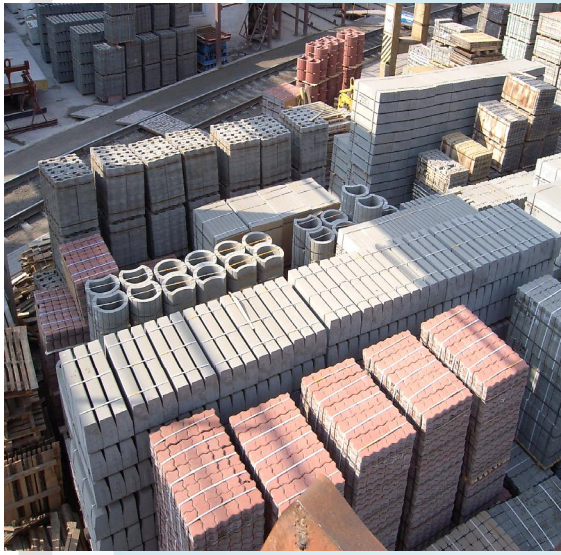

КАТАЛОГ ПРОДУКЦИИ ЖБК-1

УВАЖАЕМЫЕ ГОСПОДА!

В каталоге представлены изделия, выпускаемые на ОАО «Завод ЖБК-1». Наши основные производственные мощности позволяют получать строительные материалы, отвечающие современным требованиям по качеству и долговечности.

Основная выпускаемая продукция:

- **Железобетонные изделия и конструкции – более 5000 наименований**
- **Стеновые панели, плоские плиты, трехслойные панели, элементы ограждений с декоративной поверхностью**
- **Плиты перекрытий многопустотные предварительно напряженные.**
- **Брусчатка бетонная, камни бетонные бортовые, камни бетонные стеновые рядовые и лицевые**
- **Товарные бетоны и растворы строительные.**
- **Продукция цеха керамзитового гравия – керамзитовый гравий, щебень и песок**
- **Арматурные изделия**
- **Продукция деревообрабатывающего цеха – двери деревянные внутренние и наружные, двери деревянные противопожарные дымогазонепроницаемые EIS 30, блоки оконные и балконные деревянные энергоэффективные, погонажные изделия.**

Качество строительных материалов от ЖБК-1 проверено временем и практикой, поэтому у компании репутация надежного партнера. Наша продукция является конкурентоспособной, что неоднократно подтверждалось на российских и международных выставках дипломами и призами.

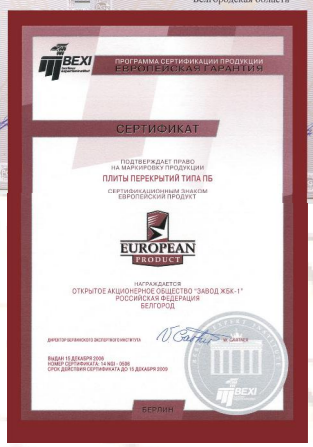

НАШИ КООРДИНАТЫ:

Россия, г.Белгород, 308013, ул., Коммунальная,5

Тел./факс (4722) 21-53-90

E-mail: teh_o @mail.ru

СОДЕРЖАНИЕ

ЖБК•1

ЖЕЛЕЗОБЕТОННЫЕ ИЗДЕЛИЯ

Элементы фундаментов
- Блоки бетонные для стен подвалов 3
- Плиты железобетонные ленточных фундаментов 4–9
- Фундаментные балки 10-11
- Сваи забивные железобетонные 12-20
- Стаканы фундаментные 21

Детали колодцев (стеновые кольца, плиты перекрытий, плиты днищ) 22
Детали теплотрасс (лотки, плиты перекрытий) 23-25
Перемычки .....
- Перемычки железобетонные 26
- Перемычки керамзитобетонные 28

Прогоны железобетонные 29
Плиты поясные керамзитобетонные 30
Колонны железобетонные 31
Плиты перекрытий 32
- Плиты толщиной 160 мм шириной 1197 мм 33
- Плиты толщиной 160 мм шириной 1497 мм 34
- Плиты толщиной 220 мм шириной 997 мм 35-37
- Плиты толщиной 220 мм шириной 1197 мм 38-39
- Плиты толщиной 220 мм шириной 1497 мм 39-40
- Плиты толщиной 300 мм шириной 1197 мм 41-42
- Плиты толщиной 300 мм шириной 1497 мм 43-44
- Плиты толщиной 400 мм шириной 1497 мм 45-47

Плиты балконов и лоджий 48-49
Элементы лестниц
- Лестничные марши 50-52
- Лестничные площадки 53-54
- Ступени железобетонные и бетонные 55

Панели стеновые
- Внутренние для жилых и общественных зданий 56
- Трехслойные наружные для жилых и общественных зданий 57-58

Коттеджи 59
Вентиляционные блоки 60
Элементы шахт лифтов 61
Трансформаторные подстанции 62
Конструкции каркаса межвидового применения
- Фундаменты 63
- Колонны 64
- Ригели 65
- Диафрагмы жесткости 66

Плиты дорожные 67
Стойки железобетонные (опоры освещения) 68
Железобетонные элементы оград 69
Элементы ограждений 70
Железобетонные конструкции для производственных и с/х зданий
- Трехслойные стеновые панели 71
- Железобетонные рамы 72
- Фундаменты 73

Детали храма (элемент купола, элемент карниза, наружная стеновая панель) 74-76

МЕЛКОШТУЧНЫЕ ИЗДЕЛИЯ

Брусчатка бетонная 77-81
Камни бетонные стеновые 82-86
Элементы благоустройства 87-88

СОДЕРЖАНИЕ

ТОВАРНЫЕ БЕТОНЫ И РАСТВОРЫ..... 89

ПРОДУКЦИЯ ЦЕХА КЕРАМЗИТОВОГО ГРАВИЯ 90

АРМАТУРНЫЕ ИЗДЕЛИЯ

Арматурные изделия и закладные детали..... 91
Кладочная сетка 92

ПРОДУКЦИЯ ДЕРЕВООБРАБАТЫВАЮЩЕГО ЦЕХА

Блоки оконные и балконные деревянные..... 93-94
Двери деревянные внутренние..... 95-97
Двери деревянные противопожарные дымогазонепроницаемые..... 98

ЭЛЕМЕНТЫ ФУНДАМЕНТОВ

БЛОКИ БЕТОННЫЕ ДЛЯ СТЕН ПОДВАЛОВ

ГОСТ 13579-78 *

Блоки изготавливаются из тяжелого бетона и предназначаются для стен подвалов и технических подпольев зданий. Сплошные блоки (ФБС) допускается применять для фундаментов. Значение нормируемой отпускной прочности бетона блоков следует принимать 70% от класса по прочности на сжатие В10 и ниже. При поставке блоков в холодный период года значение нормируемой отпускной прочности бетона следует принимать 90% от класса по прочности на сжатие В10 и ниже.

Обозначение маркировки:

ФБС 24.4.6 - Т

- **вид бетона: т - тяжелый**
- **высота , в дм (округленно)**
- **ширина, в дм**
- **длина, в дм (округленно)**
- **тип блока**

Примечание: допускается устанавливать монтажные петли в блоках типа ФБС длиной 1180 и 2380 мм на расстоянии 300 мм от торцов блока и заподлицо с его верхней плоскостью.

НОМЕНКЛАТУРА

Марка блоков	Габаритные размеры			Марка бетона (класс) ρ=2400 кг/м³	Объем бетона, м³	Расход стали, кг	Вес изделия, тонн
	длина, мм	ширина, мм	высота, мм				
ФБС 24.3.6-Т	2380	300	580	М 100 (В 7,5)	0,406	1,46	0,97
ФБС 24.4.6-Т	2380	400	580	М 100 (В 7,5)	0,543	1,46	1,3
ФБС 24.5.6-Т	2380	500	580	М 100 (В 7,5)	0,679	2,36	1,63
ФБС 24.6.6-Т	2380	600	580	М 100 (В 7,5)	0,815	2,36	1,96
ФБС 12.3.6-Т	1180	300	580	М 100 (В 7,5)	0,203	0,76	0,49
ФБС 12.4.6-Т	1180	400	580	М 100 (В 7,5)	0,265	1,46	0,64
ФБС 12.5.6-Т	1180	500	580	М 100 (В 7,5)	0,331	1,46	0,79
ФБС 12.6.6-Т	1180	600	580	М 100 (В 7,5)	0,398	1,46	0,96
ФБС 12.4.3-Т	1180	400	280	М 100 (В 7,5)	0,127	0,74	0,31
ФБС 12.5.3-Т	1180	500	280	М 100 (В 7,5)	0,159	0,74	0,38
ФБС 12.6.3-Т	1180	600	280	М 100 (В 7,5)	0,191	0,74	0,46
ФБС 9.3.6-Т	880	300	580	М 100 (В 7,5)	0,146	0,76	0,35
ФБС 9.4.6-Т	880	400	580	М 100 (В 7,5)	0,195	0,76	0,47
ФБС 9.5.6-Т	880	500	580	М 100 (В 7,5)	0,244	0,76	0,59
ФБС 9.6.6-Т	880	600	580	М 100 (В 7,5)	0,293	1,46	0,7

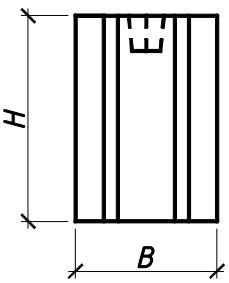

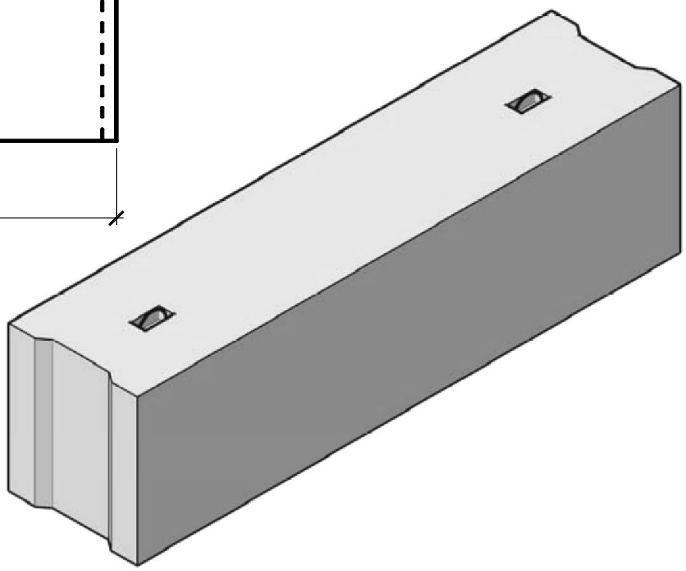

ЭЛЕМЕНТЫ ФУНДАМЕНТОВ

ПЛИТЫ ЖЕЛЕЗОБЕТОННЫЕ ЛЕНТОЧНЫХ ФУНДАМЕНТОВ

ГОСТ 13580-85

Плиты железобетонные для ленточных фундаментов предназначены для применения: в сухих и водонасыщенных грунтах; при расчетной температуре наружного воздуха (средней температуре воздуха наиболее холодной пятидневки района строительства согласно СНиП 2.01.01-82) до минус 40 °С включительно, в зданиях и сооружениях с расчетной сейсмичностью до 9 баллов включительно, в грунтах и грунтовых водах с неагрессивной степенью воздействия на ж/б конструкции.

Плиты подразделяют на четыре группы по несущей способности при загружении их равномерной погонной нагрузкой от стены по оси ленточного фундамента. Плиты каждой группы характеризуют наибольшей допускаемой величиной давления на основание под подошвой фундамента, указанной в табл. 1 в зависимости от толщины опирающихся на плиты стен.

Плиты изготавливаются из тяжелого бетона средней плотности от 2200 до 2500 кг/м³ и класса бетона по прочности на сжатие указанного в табл. 2. Значение нормируемой отпускной прочности бетона плит составляет 70% от класса по прочности на сжатие. При поставке плит в холодный период года допускается повышать нормируемую отпускную прочность бетона, но не более 80% класса по прочности на сжатие.

Таблица 1

Ширина плиты, мм	Толщина стены не менее, мм	Наибольшее допускаемое давление на основание, МПа (кгс/см²), для групп по несущей способности			
		1	2	3	4
600	160	0,45 (4,5)			
	300	0,60 (6,0)			
800	160	0,15 (1,5)	0,35 (3,5)		0,45 (4,5)
	300	0,25 (2,5)	0,57 (5,7)		0,60 (6,0)
	500	0,60 (6,0)			
1000	160	0,15 (1,5)	0,25 (2,5)	0,35 (3,5)	0,45 (4,5)
	300	0,22 (2,2)	0,36 (3,6)	0,45 (4,5)	0,50 (5,0)
1200÷3200	160	0,15 (1,5)	0,25 (2,5)	0,35 (3,5)	0,45 (4,5)

Таблица 2

Ширина плиты, мм	Класс бетона по прочности на сжатие плиты для групп по несущей способности			
	1	2	3	4
600	По группе 4			B10
800	B10	По группе 3	B12,5	B12,5
1000, 1200		B10		
1400		B12,5	B15	B15
1600				B25
2000				B15
2400				B20
2800	B12,5	B15	B20	B25
3200		B20	B25	-

Плиты шириной 600 мм

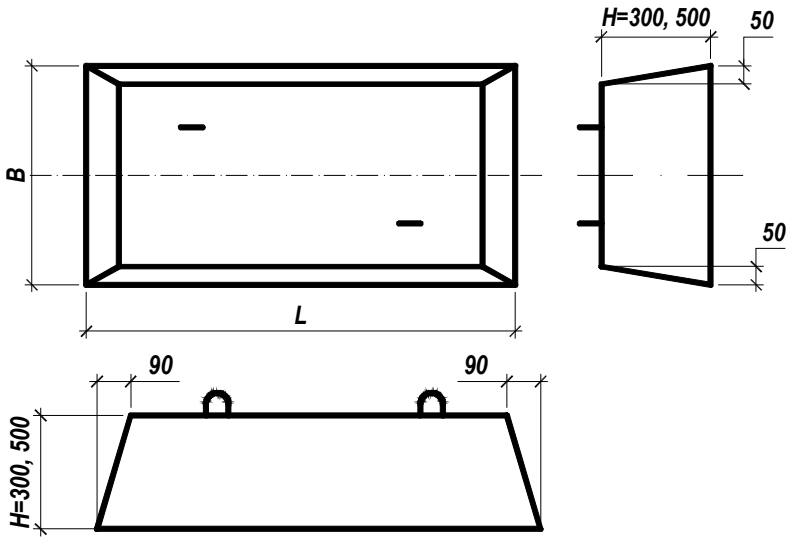

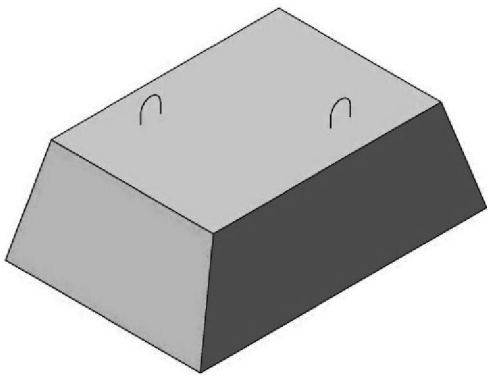

ЭЛЕМЕНТЫ ФУНДАМЕНТОВ

ПЛИТЫ ЖЕЛЕЗОБЕТОННЫЕ ЛЕНТОЧНЫХ ФУНДАМЕНТОВ

ГОСТ 13580-85

ЖБК•1

Плиты шириной 800 ÷ 3200 мм

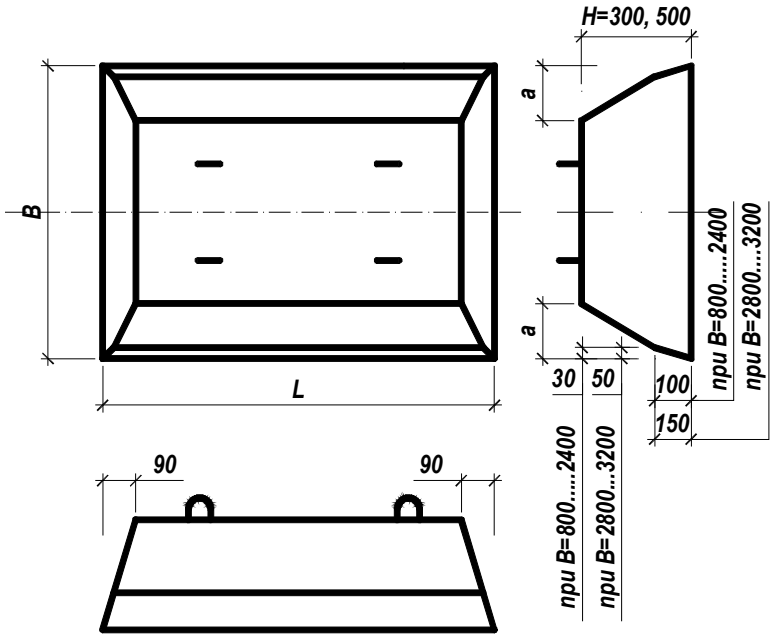

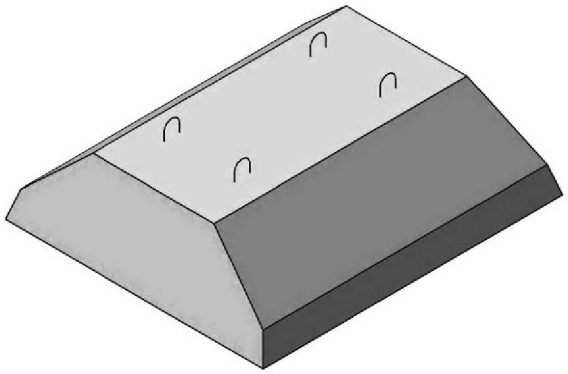

Обозначение маркировки:

ФЛ 8.24-3д

- прямоугольное сечение ФЛ
- группа по несущей способности
- длина фундамента, (дм)
- ширина фундамента, (дм)
- фундамент ленточный

Примечание: плиты ж/б ленточных фундаментов, изготавливаемые по ГОСТ 13580-85 «подошвой вверх» имеют монтажные и разопалубочные петли, устанавливаемые на верхней и нижней поверхностях. В плитах, прямоугольного сечения, изготавливаемых в деревянной опалубке и имеющих в конце маркировки индекс «д» петли устанавливаются только на верхней плоскости изделия.

НОМЕНКЛАТУРА

Марка плиты	Основные размеры плиты, мм			Расход материалов		Масса плиты, тонн
	B	L	a	Бетон, м³	Сталь, кг	
Плиты ж/б ленточных фундаментов высотой 300 мм						
ФЛ8.12-1 ФЛ8.12-3 ФЛ8.12-4	800	1180	150	0,22	2,584 1,814 3,734	0,55
ФЛ10.12-1 ФЛ10.12-2 ФЛ10.12-3 ФЛ10.12-4	1000	1180	250	0,26	4,300 5,090 5,840 6,830	0,65
ФЛ10.24-1 ФЛ10.24-2 ФЛ10.24-3 ФЛ10.24-4	1000	2380	250	0,55	7,018 8,598 10,418 12,078	1,38
ФЛ12.12-1 ФЛ12.12-2 ФЛ12.12-3	1200	1180	350	0,31	5,560 7,520 9,000	0,78

ЭЛЕМЕНТЫ ФУНДАМЕНТОВ

ПЛИТЫ ЖЕЛЕЗОБЕТОННЫЕ ЛЕНТОЧНЫХ ФУНДАМЕНТОВ

ГОСТ 13580-85

ЖБК-1

ФЛ12.12-4					10,980	

Марка плиты	Основные размеры плиты, мм			Расход материалов		Масса плиты, тонн
	B	L	a	Бетон, м^3	Сталь, кг	
Плиты ж/б ленточных фундаментов высотой 300 мм						
ФЛ12.24-1 ФЛ12.24-2 ФЛ12.24-3 ФЛ12.24-4	1200	2380	350	0,65	10,088 13,988 17,618 20,918	1,63
ФЛ14.12-1 ФЛ14.12-2 ФЛ14.12-3 ФЛ14.12-4	1400	1180	400	0,36	7,110 9,610 11,800 16,270	0,91
ФЛ14.24-1 ФЛ14.24-2 ФЛ14.24-3 ФЛ14.24-4	1400	2380	400	0,76	13,638 18,908 22,548 31,508	1,90
ФЛ16.12-1 ФЛ16.12-2 ФЛ16.12-3 ФЛ16.12-4	1600	1180	500	0,41	9,278 13,808 18,158 20,768	1,03
Плиты ж/б ленточных фундаментов высотой 500 мм						
ФЛ20.12-1 ФЛ20.12-2 ФЛ20.12-3 ФЛ20.12-4	2000	1180	700	0,78	11,290 15,120 19,790 25,050	1,95
ФЛ32.12-1 ФЛ32.12-2 ФЛ32.12-3	3200	1180	1200	1,29	31,506 45,676 61,296	3,23

Плиты ж/б ленточных фундаментов прямоугольного сечения

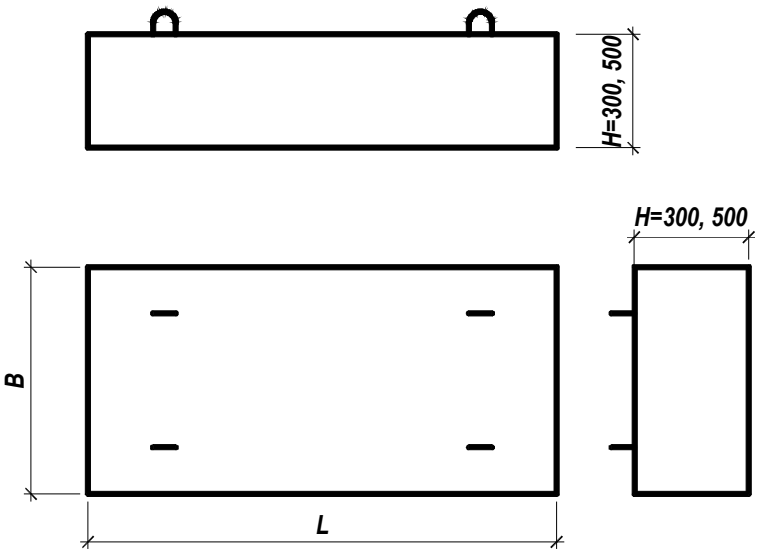

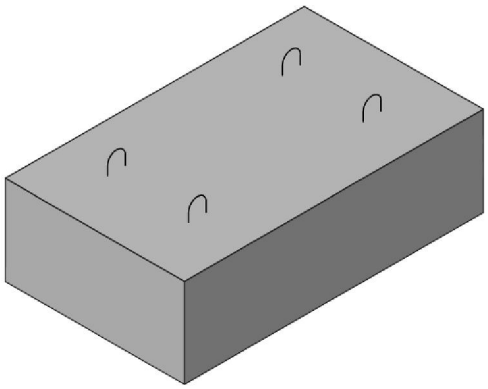

ЭЛЕМЕНТЫ ФУНДАМЕНТОВ

ПЛИТЫ ЖЕЛЕЗОБЕТОННЫЕ ЛЕНТОЧНЫХ ФУНДАМЕНТОВ

ГОСТ 13580-85

ЖБК•1

НОМЕНКЛАТУРА

Марка плиты	Основные размеры плиты, мм		Расход материалов		Масса плиты, тонн
	B	L	Бетон, м^3	Сталь, кг	
Плиты ж/б ленточных фундаментов высотой 300 мм					
ФЛ6.12-4д	600	1180	0,212	1,996	0,530
ФЛ6.24-4д	600	2380	0,430	2,926	1,070
ФЛ8.12-1д ФЛ8.12-3д ФЛ8.12-4д	800	1180	0,283	2,326 2,786 3,476	0,710
ФЛ8.24-1д ФЛ8.24-3д ФЛ8.24-4д	800	2380	0,570	4,116 5,036 6,426	1,425
ФЛ10.8-1д ФЛ10.8-2д ФЛ10.8-3д ФЛ10.8-4д	1000	780	0,234	2,583 3,103 3,603 4,263	0,585
ФЛ10.12-1д ФЛ10.12-2д ФЛ10.12-3д ФЛ10.12-4д	1000	1180	0,354	3,213 4,003 4,753 5,743	0,885
ФЛ10.24-1д ФЛ10.24-2д ФЛ10.24-3д ФЛ10.24-4д	1000	2380	0,714	5,932 7,512 9,332 10,992	1,785
ФЛ10.30-1д ФЛ10.30-2д ФЛ10.30-3д ФЛ10.30-4д	1000	2980	0,894	7,942 9,902 12,272 14,262	2,235
ФЛ12.8-1д ФЛ12.8-2д ФЛ12.8-3д ФЛ12.8-4д	1200	780	0,281	3,423 4,723 5,713 7,033	0,705
ФЛ12.12-1д ФЛ12.12-2д ФЛ12.12-3д ФЛ12.12-4д	1200	1180	0,425	5,302 7,262 8,742 10,722	1,065
ФЛ12.24-1д ФЛ12.24-2д ФЛ12.24-3д ФЛ12.24-4д	1200	2380	0,857	9,532 13,432 17,062 20,362	2,145
ФЛ12.30-1д ФЛ12.30-2д ФЛ12.30-3д ФЛ12.30-4д	1200	2980	1,073	11,112 15,992 20,692 24,662	2,685
ФЛ14.8-1д ФЛ14.8-2д ФЛ14.8-3д ФЛ14.8-4д	1400	780	0,328	4,453 6,123 7,573 10,563	0,820

ЭЛЕМЕНТЫ ФУНДАМЕНТОВ

ПЛИТЫ ЖЕЛЕЗОБЕТОННЫЕ ЛЕНТОЧНЫХ ФУНДАМЕНТОВ

ГОСТ 13580-85

ЖБК-1

Марка плиты	Основные размеры плиты, мм		Расход материалов		Масса плиты, тонн
	B	L	Бетон, м^3	Сталь, кг	
Плиты ж/б ленточных фундаментов высотой 300 мм					
ФЛ14.12-1д ФЛ14.12-2д ФЛ14.12-3д ФЛ14.12-4д	1400	1180	0,496	6,852 9,352 11,542 16,012	1,240
ФЛ14.24-1д ФЛ14.24-2д ФЛ14.24-3д ФЛ14.24-4д	1400	2380	1,000	13,082 18,352 21,992 30,952	2,500
ФЛ14.30-1д ФЛ14.30-2д ФЛ14.30-3д ФЛ14.30-4д	1400	2980	1,252	15,662 22,322 26,692 37,882	3,130
ФЛ16.8-1д ФЛ16.8-2д ФЛ16.8-3д ФЛ16.8-4д	1600	780	0,374	6,012 9,192 12,102 13,322	0,940
ФЛ16.12-1д ФЛ16.12-2д ФЛ16.12-3д ФЛ16.12-4д	1600	1180	0,566	8,192 12,722 17,072 19,682	1,420
ФЛ16.24-1д ФЛ16.24-2д ФЛ16.24-3д ФЛ16.24-4д	1600	2380	1,142	15,782 24,362 33,082 39,802	2,855
ФЛ16.30-1д ФЛ16.30-2д ФЛ16.30-3д ФЛ16.30-4д	1600	2980	1,430	20,362 30,962 41,862 50,652	3,580
Плиты ж/б ленточных фундаментов высотой 500 мм					
ФЛ20.8-1д ФЛ20.8-2д ФЛ20.8-3д ФЛ20.8-4д	2000	780	0,780	7,199 9,729 12,859 16,159	1,950
ФЛ20.12-1д ФЛ20.12-2д ФЛ20.12-3д ФЛ20.12-4д	2000	1180	1,180	10,773 14,673 19,343 24,603	2,950
ФЛ20.24-1д ФЛ20.24-2д ФЛ20.24-3д ФЛ20.24-4д	2000	2380	2,38	21,117 28,767 38,127 48,637	5,950
ФЛ20.30-1д ФЛ20.30-2д ФЛ20.30-3д ФЛ20.30-4д	2000	2980	2,980	26,789 36,349 48,039 61,229	7,450

ЭЛЕМЕНТЫ ФУНДАМЕНТОВ

ПЛИТЫ ЖЕЛЕЗОБЕТОННЫЕ ЛЕНТОЧНЫХ ФУНДАМЕНТОВ

ГОСТ 13580-85

ЖБК-1

Марка плиты	Основные размеры плиты, мм		Расход материалов		Масса плиты, тонн
	B	L	Бетон, м^3	Сталь, кг	
Плиты ж/б ленточных фундаментов высотой 500 мм					
ФЛ24.8-1д ФЛ24.8-2д ФЛ24.8-3д ФЛ24.8-4д	2400	780	1,053	11,753 16,173 22,273 24,163	2,340
ФЛ24.12-1д ФЛ24.12-2д ФЛ24.12-3д ФЛ24.12-4д	2400	1180	1,416	17,165 23,915 32,745 35,785	3,540
ФЛ24.24-1д ФЛ24.24-2д ФЛ24.24-3д ФЛ24.24-4д	2400	2380	2,856	32,989 46,159 64,669 69,889	7,140
ФЛ24.30-1д ФЛ24.30-2д ФЛ24.30-3д ФЛ24.30-4д	2400	2980	3,576	41,546 57,966 81,196 87,506	8,940
ФЛ28.8-1д ФЛ28.8-2д ФЛ28.8-3д ФЛ28.8-4д	2800	780	1,092	14,953 21,373 30,703 35,983	2,730
ФЛ28.12-1д ФЛ28.12-2д ФЛ28.12-3д ФЛ28.12-4д	2800	1180	1,652	21,505 31,275 45,595 53,495	4,130
ФЛ28.21-1д ФЛ28.24-2д ФЛ28.24-3д ФЛ28.24-4д	2800	2380	3,332	46,116 64,476 93,966 111,166	8,330
ФЛ32.8-1д ФЛ32.8-2д ФЛ32.8-3д	3200	780	1,248	20,413 29,543 40,463	3,120
ФЛ32.12-1д ФЛ32.12-2д ФЛ32.12-3д	3200	1180	1,888	31,887 46,057 61,677	4,720

ЭЛЕМЕНТЫ ФУНДАМЕНТОВ

ФУНДАМЕНТНЫЕ БАЛКИ

серия 1.415-1 выпуск 1

Ж/б фундаментные балки предназначены для установки наружных и внутренних стен производственных зданий при шаге колонн 6 м. Балки представлены под стены: кирпичные самонесущие толщиной в один, полтора и два кирпича; крупноблочные самонесущие толщиной 400 и 500 мм; панельные навесные толщиной 160, 200, 240, 300 мм и панельные самонесущие толщиной 200, 240 и 300 мм.

Фундаментные балки под наружные кирпичные и крупноблочные стены рассчитаны на наиболее распространенные случаи решения стен: сплошные стены и стены с оконными и дверными проемами, расположенными над серединой фундаментной балки. Во внутренних стенах с шагом колонн (пилястр) 6 м предусматривается устройство одного дверного проема над серединой фундаментной балки или на расстоянии 0,8 м от торца балки до края проема.

Ширина оконных проемов принята до 4,5 м и высота до перемычки не более 6 м в стенах высотой до 10 м и не более 7,2 м в стенах высотой 10 и 15 м. Дверные проемы принимаются шириной до двух метров и высотой 2,4 м. Балки рассчитаны под нагрузку от веса кирпичных и блочных стен ρ=1800 кг/м³ высотой до 15 м, балочных стен ρ=1200 кг/м³ высотой до 22 м и самонесущих панельных стен высотой до 24 м. Поставка балок потребителю производится по достижении бетоном отпускной прочности не менее 70% проектной марки бетона по прочности на сжатие в теплый период года и 90% в холодный период.

Ключ для подбора балок

Стены кирпичные толщиной 250, 380 и 510 мм и крупноблочные толщиной 400 и 500 мм из блоков объемным весом 1200<ρ≤1800 кг/м³

Высота стены Н, м	Толщина стены, мм		
	250	380; 400	500; 510
Н≤10	1÷5	11÷15	28÷32
10<Н≤15	6÷10	18÷22	35÷39

Стены панельные навесные

Высота стены Н, м	Без кирпичного цоколя		С кирпичным цоколем
	Толщина стены, мм		
	160; 200	240; 300	
Любая	40÷44	45÷49	23÷27

Стены панельные самонесущие объемным весом ρ≤1200 кг/м³

Высота стены Н, м	Толщина стены, мм	
	200; 240	300
Н≤16	1÷5	11÷15
16<Н≤24	6÷10	18÷22

Стены крупноблочные из блоков объемным весом ρ≤1200 кг/м³

Высота стены Н, м	Толщина стены, мм	
	400	500
Н≤10	13÷17	30, 31, 33, 34
10<Н≤15	11÷15	28÷32
15<Н≤22	18÷22	35÷39

Примечание: в марках балок условно опущен индекс ФБ 6. Балки ФБ 6-16, ФБ 6-17, ФБ 6-33 и ФБ 6-34 могут быть применены под кирпичные стены и под стены из блоков с объемным весом 1200<ρ≤1800 кг/м³ высотой ниже 10 м, при условии проверки балок расчетом на реальную нагрузку. Под самонесущие панельные стены малой высоты и малого объемного веса могут быть применены балки ФБ 6-41÷44, 46÷49 при условии проверки расчетом смятия панелей в местах опирания на фундаменты.

Обозначение маркировки:

ФБ 6-11

- порядковый номер балки по номенклатуре
- номинальный пролет балки
- фундаментная балка

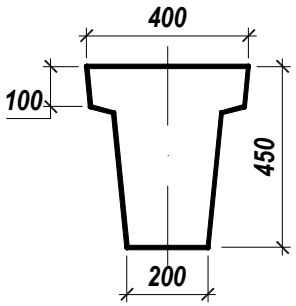

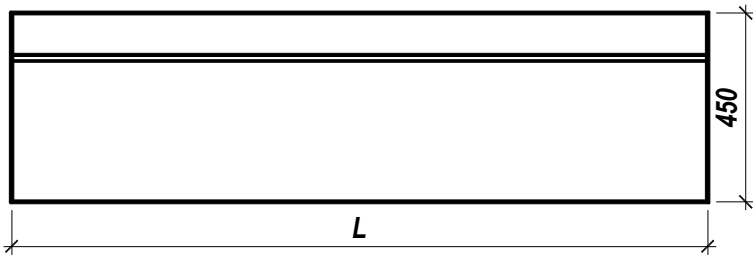

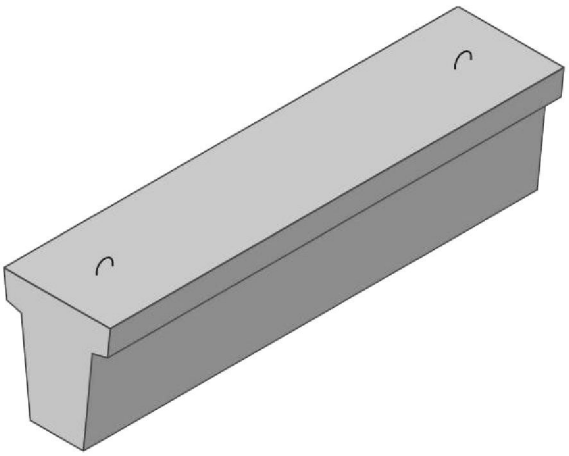

ЭЛЕМЕНТЫ ФУНДАМЕНТОВ

ФУНДАМЕНТНЫЕ БАЛКИ

серия 1.415-1 выпуск 1

ЖБК•1

НОМЕНКЛАТУРА

Марка балки	Длина балки, мм	Марка бетона (класс) ρ=2400 кг/м³	Объем бетона, м³	Расход стали, кг	Вес изделия, тонн
ФБ 6-11	5950	300 (В22,5)	0,71	85,8	1,8
ФБ 6-12	5050	200 (В15)	0,60	50,8	1,5
ФБ 6-13	4750	200 (В15)	0,57	44,0	1,4
ФБ 6-14	4450	300 (В22,5)	0,53	33,5	1,3
ФБ 6-15	4300	300 (В22,5)	0,51	32,6	1,3
ФБ 6-16	5950	200 (В15)	0,71	69	1,8
ФБ 6-17	5050	300 (В22,5)	0,6	36,6	1,5
ФБ 6-18	5950	300 (В22,5)	0,71	99	1,8
ФБ 6-19	5050	300 (В22,5)	0,6	56,2	1,5
ФБ 6-20	4750	300 (В22,5)	0,57	48,4	1,4
ФБ 6-21	4450	300 (В22,5)	0,53	46,3	1,3
ФБ 6-22	4300	300 (В22,5)	0,51	44,8	1,3
ФБ 6-23	5950	200 (В15)	0,71	41	1,8
ФБ 6-24	5050	200 (В15)	0,6	33	1,5
ФБ 6-25	4750	200 (В15)	0,57	28,6	1,4
ФБ 6-26	4450	200 (В15)	0,53	27,3	1,3
ФБ 6-27	4300	200 (В15)	0,51	26,6	1,3

Примечание: по согласованию с изготовителем возможно изготовление фундаментных балок ФБ 6-1÷ФБ 6-10 по серии 1.415-1 в. 1 в металлоформах балок ФБ 6-11÷ФБ 6-27 с укладкой продольных вкладышей в свесах полок форм (см. эскиз).

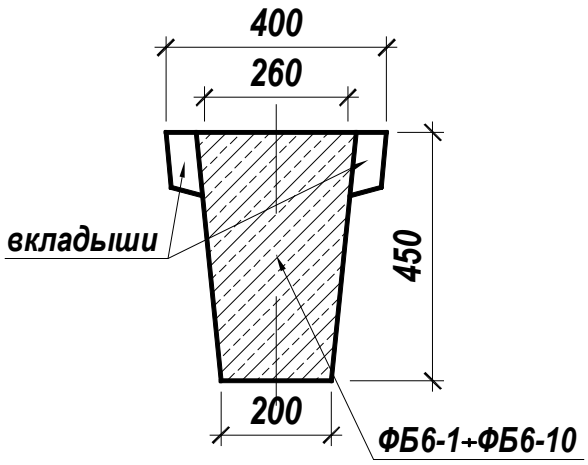

ЭЛЕМЕНТЫ ФУНДАМЕНТОВ

СВАИ ЗАБИВНЫЕ ЖЕЛЕЗОБЕТОННЫЕ

ЖБК-1

СЕРИЯ 1.011.1-10 вып.1

Сваи цельные сплошного квадратного сечения 300х300 мм- длиной 3-12 м, 350х350 мм и 400х400 мм - длиной 4 - 12 м, с ненапрягаемой арматурой, изготовленные из тяжелого бетона и предназначены для свайных фундаментов зданий и сооружений. Сваи предназначены для применения во всех климатических районах. По условиям погружения забивные сваи длиной 7м и более подразделяются на два вида: обычной и повышенной ударостойкости.

Обозначение маркировки цельных свай:

С 60.30.-8.1.у

- **ударостойкая**
- **свая с приставным каркасом острия**
- **тип армирования**
- **длина сваи (дм), сечение (см)**
- **свая сплошного квадратного сечения**

Примечание:

Отпускная прочность бетона свай в момент отгрузки должна быть не ниже 100% проектной.

НОМЕНКЛАТУРА СВАЙ СЕЧЕНИЕМ 300х300

Марка изделия	Габаритные размеры			Класс (марка) бетона ρ=2400 кг/м³	Объем бетона, м³	Расход стали, кг	Вес изделия, тонн
	L, мм	Сечение, мм					
С 30.30-1	3000	300	300	В15 (М 200)	0,28	14,7	0,7
С 30.30-2	3000	300	300	В15 (М 200)			
С 30.30-3	3000	300	300	В15 (М 200)			
С 40.30-1	4000	300	300	В15 (М 200)	0,37	17,9	0,93
С 40.30-2	4000	300	300	В15 (М 200)			
С 40.30-3	4000	300	300	В15 (М 200)			
С 50.30-1	5000	300	300	В15 (М 200)	0,46	21,1	1,15
С 50.30-2	5000	300	300	В15 (М 200)			
С 50.30-3	5000	300	300	В15 (М 200)			
С 50.30-4	5000	300	300	В15 (М 200)		26,8	
С 50.30-5	5000	300	300	В15 (М 200)			
С 50.30-6	5000	300	300	В15 (М 200)			

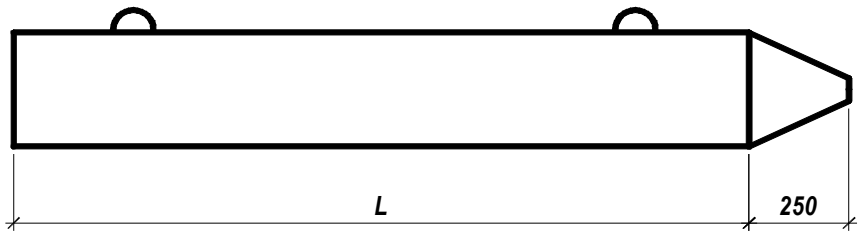

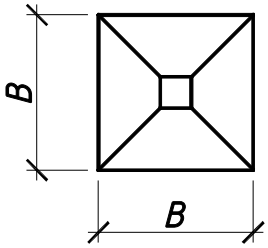

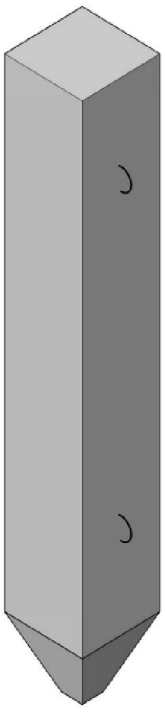

ЭЛЕМЕНТЫ ФУНДАМЕНТОВ

СВАИ ЗАБИВНЫЕ ЖЕЛЕЗОБЕТОННЫЕ

ЖБК-1

СЕРИЯ 1.011.1-10 вып.1

НОМЕНКЛАТУРА СВАЙ СЕЧЕНИЕМ 300х300

Марка изделия	Габаритные размеры			Класс (марка) бетона ρ=2400 кг/м³	Объем бетона, м³	Расход стали, кг	Вес изделия, тонн
	L, мм	Сечение, мм					
С 60.30-2	6000	300	300	В15 (М 200)	0,55	24,9	1,38
С 60.30-3	6000	300	300	В15 (М 200)		24,9	
С 60.30-5	6000	300	300	В15 (М 200)		31,4	
С 60.30-6	6000	300	300	В15 (М 200)		31,4	
С 60.30-7	6000	300	300	В20 (М 250)		39,0	
С 60.30-8	6000	300	300	В20 (М 250)		39,0	
С 70.30-4	7000	300	300	В15 (М 200)	0,64	36,0	1,6
С 70.30-5	7000	300	300	В15 (М 200)			
С 70.30-6	7000	300	300	В15 (М 200)			
С 70.30-8	7000	300	300	В20 (М 250)		45,3	
С 70.30-9.1	7000	300	300	В20 (М 250)		55,5	
С 80.30-4	8000	300	300	В20 (М 250)	0,73	40,4	1,83
С 80.30-5	8000	300	300	В20 (М 250)			
С 80.30-6	8000	300	300	В20 (М 250)			
С 80.30-8	8000	300	300	В20 (М 250)		50,9	
С 80.30-9.1	8000	300	300	В20 (М 250)		62,7	
С 80.30-10.1	8000	300	300	В20 (М 250)		76,1	
С 80.30-11.1	8000	300	300	В25 (М 350)		91,0	
С 90.30-5	9000	300	300	В20 (М 250)	0,82	44,6	2,05
С 90.30-6	9000	300	300	В20 (М 250)			
С 90.30-8	9000	300	300	В20 (М 250)		56,5	
С 90.30-9.1	9000	300	300	В20 (М 250)		69,7	
С 90.30-10.1	9000	300	300	В20 (М 250)		84,8	
С 90.30-11.1	9000	300	300	В25 (М 350)		101,7	
С 100.30-6.1	10000	300	300	В20 (М 250)	0,91	49,7	2,28
С 100.30-8.1	10000	300	300	В20 (М 250)		62,8	
С 100.30-9.1	10000	300	300	В20 (М 250)		77,5	
С 100.30-10.1	10000	300	300	В20 (М 250)		94,3	
С 100.30-11.1	10000	300	300	В25 (М 350)		113,1	
С 100.30-12.1	10000	300	300	В25 (М 350)		133,4	
С 100.30-13.1	10000	300	300	В25 (М 350)		168,1	
С 110.30-8.1	11000	300	300	В20 (М 250)	1,00	68,3	2,50
С 110.30-9.1	11000	300	300	В20 (М 250)		84,6	
С 110.30-10.1	11000	300	300	В20 (М 250)		103,0	
С 110.30-11.1	11000	300	300	В25 (М 350)		123,7	
С 110.30-12.1	11000	300	300	В25 (М 350)		146,0	
С 110.30-13.1	11000	300	300	В25 (М 350)		184,2	
С 120.30-8.1	12000	300	300	В20 (М 250)	1,09	73,9	2,73
С 120.30-9.1	12000	300	300	В20 (М 250)		91,6	
С 120.30-10.1	12000	300	300	В20 (М 250)		111,7	
С 120.30-11.1	12000	300	300	В25 (М 350)		134,3	
С 120.30-12.1	12000	300	300	В25 (М 350)		158,7	
С 120.30-13.1	12000	300	300	В25 (М 350)		200,3	

ЭЛЕМЕНТЫ ФУНДАМЕНТОВ

СВАИ ЗАБИВНЫЕ ЖЕЛЕЗОБЕТОННЫЕ

СЕРИЯ 1.011.1-10 вып.1

ЖБК•1

НОМЕНКЛАТУРА СВАЙ СЕЧЕНИЕМ 350х350

Марка изделия	Габаритные размеры			Класс (марка) бетона ρ=2400 кг/м³	Объем бетона, м³	Расход стали, кг	Вес изделия, тонн
	L, мм	Сечение, мм					
С 40.35-1	4000	350	350	В20 (М 250)	0,52	20,2	1,3
С 40.35-2	4000	350	350	В20 (М 250)			
С 40.35-3	4000	350	350	В20 (М 250)			
С 50.35-1	5000	350	350	В20 (М 250)	0,64	23,5	1,5
С 50.35-2	5000	350	350	В20 (М 250)			
С 50.35-3	5000	350	350	В20 (М 250)			
С 60.35-1	6000	350	350	В20 (М 250)	0,76	26,9	1,9
С 60.35-2	6000	350	350	В20 (М 250)			
С 60.35-3	6000	350	350	В20 (М 250)			
С 60.35-6	6000	350	350	В20 (М 250)		33,8	
С 70.35-4	7000	350	350	В20 (М 250)	0,88	38,2	2,2
С 70.35-5	7000	350	350	В20 (М 250)			
С 70.35-6	7000	350	350	В20 (М 250)			
С 70.35-8	7000	350	350	В20 (М 250)		47,6	
С 70.35-9.1	7000	350	350	В25 (М 350)		57,7	
С 70.35-10.1	7000	350	350	В25 (М 350)		69,5	
С 80.35-5	8000	350	350	В20 (М 250)	1,0	43,5	2,5
С 80.35-6	8000	350	350	В20 (М 250)			
С 80.35-8	8000	350	350	В20 (М 250)		54,2	
С 80.35-9.1	8000	350	350	В25 (М 350)		65,9	
С 80.35-10.1	8000	350	350	В25 (М 350)		79,3	
С 80.35-11.1	8000	350	350	В25 (М 350)		94,2	
С 90.35-5	9000	350	350	В20 (М 250)	1,12	47,9	2,8
С 90.35-6	9000	350	350	В20 (М 250)		47,9	
С 90.35-8	9000	350	350	В20 (М 250)		59,8	
С 90.35-9.1	9000	350	350	В25 (М 350)		73,0	
С 90.35-10.1	9000	350	350	В25 (М 350)		88,1	
С 90.35-11.1	9000	350	350	В25 (М 350)		105,0	
С 90.35-12.1	9000	350	350	В25 (М 350)		123,3	
С 100.35-6.1	10000	350	350	В20 (М 250)	1,24	53,4	3,1
С 100.35-8.1	10000	350	350	В20 (М 250)		66,3	
С 100.35-9.1	10000	350	350	В25 (М 350)		81,0	
С 100.35-10.1	10000	350	350	В25 (М 350)		97,8	
С 100.35-11.1	10000	350	350	В25 (М 350)		116,5	
С 100.35-12.1	10000	350	350	В25 (М 350)		136,9	
С 100.35-13.1	10000	350	350	В25 (М 350)		171,5	
С 110.35-8.1	11000	350	350	В20 (М 250)	1,37	72,0	3,43
С 110.35-9.1	11000	350	350	В25 (М 350)		88,2	
С 110.35-10.1	11000	350	350	В25 (М 350)		106,6	
С 110.35-11.1	11000	350	350	В25 (М 350)		127,3	
С 110.35-12.1	11000	350	350	В25 (М 350)		149,6	
С 110.35-13.1	11000	350	350	В25 (М 350)		187,8	
С 120.35-8.1	12000	350	350	В20 (М 250)	1,49	77,7	3,73
С 120.35-9.1	12000	350	350	В25 (М 350)		95,4	
С 120.35-10.1	12000	350	350	В25 (М 350)		115,5	
С 120.35-11.1	12000	350	350	В25 (М 350)		138,0	
С 120.35-12.1	12000	350	350	В25 (М 350)		162,4	
С 120.35-13.1	12000	350	350	В25 (М 350)		204,1	

ЭЛЕМЕНТЫ ФУНДАМЕНТОВ

СВАИ ЗАБИВНЫЕ ЖЕЛЕЗОБЕТОННЫЕ

СЕРИЯ 1.011.1-10 вып.1

ЖБК•1

НОМЕНКЛАТУРА СВАЙ СЕЧЕНИЕМ 400х400

Марка изделия	Габаритные размеры			Класс (марка) бетона ρ=2400 кг/м³	Объем бетона, м³	Расход стали, кг	Вес изделия, тонн
	L, мм	Сечение, мм					
С 40.40-1	4000	400	400	В20 (М 250)	0,66	22,0	1,65
С 40.40-2	4000	400	400	В20 (М 250)			
С 40.40-5	4000	400	400	В20 (М 250)		26,8	
С 40.40-6	4000	400	400	В20 (М 250)			
С 50.40-1	5000	400	400	В20 (М 250)	0,82	25,5	2,05
С 50.40-2	5000	400	400	В20 (М 250)			
С 50.40-5	5000	400	400	В20 (М 250)		31,4	
С 50.40-6	5000	400	400	В20 (М 250)			
С 60.40-1	6000	400	400	В20 (М 250)	0,98	29,8	2,45
С 60.40-2	6000	400	400	В20 (М 250)			
С 60.40-5	6000	400	400	В20 (М 250)		36,7	
С 60.40-6	6000	400	400	В20 (М 250)			
С 60.40-7	6000	400	400	В20 (М 250)		44,9	
С 60.40-8	6000	400	400	В20 (М 250)			
С 70.40-5	7000	400	400	В20 (М 250)	1,14	41,2	2,85
С 70.40-6	7000	400	400	В20 (М 250)			
С 70.40-8	7000	400	400	В25 (М 350)		50,7	
С 70.40-9.1	7000	400	400	В25 (М 350)		60,9	
С 70.40-10.1	7000	400	400	В25 (М 350)		72,7	
С 70.40-11.1	7000	400	400	В25 (М 350)		85,8	
С 70.40-12.1	7000	400	400	В25 (М 350)		100,0	
С 80.40-5	8000	400	400	В20 (М 250)	1,30	46,9	3,25
С 80.40-6	8000	400	400	В20 (М 250)			
С 80.40-8	8000	400	400	В25 (М 350)		57,6	
С 80.40-9.1	8000	400	400	В25 (М 350)		69,4	
С 80.40-10.1	8000	400	400	В25 (М 350)		82,8	
С 80.40-11.1	8000	400	400	В25 (М 350)		97,7	
С 80.40-12.1	8000	400	400	В25 (М 350)		114,0	
С 80.40-13.1	8000	400	400	В25 (М 350)		141,7	
С 90.40-5	9000	400	400	В20 (М 250)	1,46	51,5	3,65
С 90.40-6	9000	400	400	В20 (М 250)			
С 90.40-8	9000	400	400	В25 (М 350)		63,5	
С 90.40-9.1	9000	400	400	В25 (М 350)		76,7	
С 90.40-10.1	9000	400	400	В25 (М 350)		91,8	
С 90.40-11.1	9000	400	400	В25 (М 350)		108,9	
С 90.40-12.1	9000	400	400	В25 (М 350)		126,9	
С 90.40-13.1	9000	400	400	В25 (М 350)		158,1	
С 100.40-6.1	10000	400	400	В20 (М 250)	1,62	57,4	4,05
С 100.40-8.1	10000	400	400	В25 (М 350)		70,3	
С 100.40-9.1	10000	400	400	В25 (М 350)		85,0	
С 100.40-10.1	10000	400	400	В25 (М 350)		101,8	
С 100.40-11.1	10000	400	400	В25 (М 350)		120,5	
С 100.40-12.1	10000	400	400	В25 (М 350)		140,9	
С 100.40-13.1	10000	400	400	В25 (М 350)		175,5	
С 110.40-8.1	11000	400	400	В25 (М 350)	1,78	76,1	4,45
С 110.40-9.1	11000	400	400	В25 (М 350)		92,3	
С 110.40-10.1	11000	400	400	В25 (М 350)		110,8	
С 110.40-11.1	11000	400	400	В25 (М 350)		131,4	
С 110.40-12.1	11000	400	400	В25 (М 350)		153,8	
С 110.40-13.1	11000	400	400	В25 (М 350)		181,9	

ЭЛЕМЕНТЫ ФУНДАМЕНТОВ

СВАИ ЗАБИВНЫЕ ЖЕЛЕЗОБЕТОННЫЕ

СЕРИЯ 1.011.1-10 вып.1

ЖБК-1

НОМЕНКЛАТУРА СВАЙ СЕЧЕНИЕМ 400х400

Марка изделия	Габаритные размеры			Класс (марка) бетона ρ=2400 кг/м³	Объем бетона, м³	Расход стали, кг	Вес изделия, тонн
	L, мм	Сечение, мм					
С 120.40-8.1	12000	400	400	В25 (М 350)	1,94	82,0	4,85
С 120.40-9.1	12000	400	400	В25 (М 350)		99,7	
С 120.40-10.1	12000	400	400	В25 (М 350)		119,8	
С 120.40-11.1	12000	400	400	В25 (М 350)		142,3	
С 120.40-12.1	12000	400	400	В25 (М 350)		166,7	
С 120.40-13.1	12000	400	400	В25 (М 350)		208,4	

СВАИ УДАРОСТОЙКИЕ

НОМЕНКЛАТУРА СВАЙ УДАРОСТОЙКИХ СЕЧЕНИЕМ 300х300

Марка изделия	Габаритные размеры			Класс (марка) бетона ρ=2400 кг/м³	Объем бетона, м³	Расход стали, кг	Вес изделия, тонн
	L, мм	Сечение, мм					
С 70.30-4.у	7000	300	300	В20 (М 250)	0,64	36,3	1,6
С 70.30-5.у	7000	300	300	В20 (М 250)		36,3	
С 70.30-6.у	7000	300	300	В20 (М 250)		36,3	
С 70.30-8.у	7000	300	300	В20 (М 250)		45,6	
С 70.30-9.1.у	7000	300	300	В20 (М 250)		55,8	
С 80.30-4.у	8000	300	300	В25 (М 350)	0,73	40,7	1,83
С 80.30-5.у	8000	300	300	В25 (М 350)		40,7	
С 80.30-6.у	8000	300	300	В25 (М 350)		40,7	
С 80.30-8.у	8000	300	300	В25 (М 350)		51,2	
С 80.30-9.1.у	8000	300	300	В25 (М 350)		63,0	
С 80.30-10.1.у	8000	300	300	В25 (М 350)		76,4	
С 80.30-11.1.у	8000	300	300	В25 (М 350)		91,3	
С 90.30-5.у	9000	300	300	В25 (М 350)	0,82	44,9	2,05
С 90.30-6.у	9000	300	300	В25 (М 350)		44,9	
С 90.30-8.у	9000	300	300	В25 (М 350)		56,8	
С 90.30-9.1.у	9000	300	300	В25 (М 350)		70,0	
С 90.30-10.1.у	9000	300	300	В25 (М 350)		85,1	
С 90.30-11.1.у	9000	300	300	В25 (М 350)		102,0	
С 100.30-6.1.у	10000	300	300	В25 (М 350)	0,91	50,2	2,28
С 100.30-8.1.у	10000	300	300	В25 (М 350)		63,1	
С 100.30-9.1.у	10000	300	300	В25 (М 350)		77,8	
С 100.30-10.1.у	10000	300	300	В25 (М 350)		94,6	
С 100.30-11.1.у	10000	300	300	В25 (М 350)		113,4	
С 100.30-12.1.у	10000	300	300	В25 (М 350)		133,7	
С 100.30-13.1.у	10000	300	300	В25 (М 350)		168,4	
С 110.30-8.1.у	11000	300	300	В25 (М 350)	1,00	68,6	2,50
С 110.30-9.1.у	11000	300	300	В25 (М 350)		84,9	
С 110.30-10.1.у	11000	300	300	В25 (М 350)		103,3	
С 110.30-11.1.у	11000	300	300	В25 (М 350)		124,0	
С 110.30-12.1.у	11000	300	300	В25 (М 350)		146,3	
С 110.30-13.1.у	11000	300	300	В25 (М 350)		184,5	
С 120.30-8.1.у	12000	300	300	В25 (М 350)	1,09	74,2	2,73
С 120.30-9.1.у	12000	300	300	В25 (М 350)		91,9	
С 120.30-10.1.у	12000	300	300	В25 (М 350)		112,0	
С 120.30-11.1.у	12000	300	300	В25 (М 350)		134,6	
С 120.30-12.1.у	12000	300	300	В25 (М 350)		159,0	
С 120.30-13.1.у	12000	300	300	В25 (М 350)		200,6	

ЭЛЕМЕНТЫ ФУНДАМЕНТОВ

СВАИ ЗАБИВНЫЕ ЖЕЛЕЗОБЕТОННЫЕ

СЕРИЯ 1.011.1-10 вып.1

ЖБК-1

НОМЕНКЛАТУРА СВАЙ УДАРОСТОЙКИХ СЕЧЕНИЕМ 350х350

Марка изделия	Габаритные размеры			Класс (марка) бетона ρ=2400 кг/м³	Объем бетона, м³	Расход стали, кг	Вес изделия, тонн
	L, мм	Сечение, мм					
С 70.35-4.у	7000	350	350	В25 (М 350)	0,88	38,6	2,20
С 70.35-5.у	7000	350	350	В25 (М 350)		38,6	
С 70.35-6.у	7000	350	350	В25 (М 350)		38,6	
С 70.35-8.у	7000	350	350	В25 (М 350)		48,0	
С 70.35-9.1.у	7000	350	350	В25 (М 350)		58,1	
С 70.35-10.1.у	7000	350	350	В25 (М 350)		69,9	
С 80.35-5.у	8000	350	350	В25 (М 350)	1,00	43,9	2,5
С 80.35-6.у	8000	350	350	В25 (М 350)			
С 80.35-8.у	8000	350	350	В25 (М 350)		54,6	
С 80.35-9.1.у	8000	350	350	В25 (М 350)		66,3	
С 80.35-10.1.у	8000	350	350	В25 (М 350)		79,7	
С 80.35-11.1.у	8000	350	350	В25 (М 350)		94,6	
С 90.35-5.у	9000	350	350	В25 (М 350)	1,12	48,3	2,8
С 90.35-6.у	9000	350	350	В25 (М 350)			
С 90.35-8.у	9000	350	350	В25 (М 350)		60,2	
С 90.35-9.1.у	9000	350	350	В25 (М 350)		73,4	
С 90.35-10.1.у	9000	350	350	В25 (М 350)		88,5	
С 90.35-11.1.у	9000	350	350	В25 (М 350)		105,4	
С 90.35-12.1.у	9000	350	350	В25 (М 350)		123,7	
С 100.35-6.1.у	10000	350	350	В25 (М 350)	1,24	53,8	3,1
С 100.35-8.1.у	10000	350	350	В25 (М 350)		66,7	
С 100.35-9.1.у	10000	350	350	В25 (М 350)		81,4	
С 100.35-10.1.у	10000	350	350	В25 (М 350)		98,2	
С 100.35-11.1.у	10000	350	350	В25 (М 350)		116,9	
С 100.35-12.1.у	10000	350	350	В25 (М 350)		137,3	
С 100.35-13.1.у	10000	350	350	В25 (М 350)		171,9	
С 110.35-8.1.у	11000	350	350	В25 (М 350)	1,37	72,4	3,43
С 110.35-9.1.у	11000	350	350	В25 (М 350)		88,6	
С 110.35-10.1.у	11000	350	350	В25 (М 350)		107,0	
С 110.35-11.1.у	11000	350	350	В25 (М 350)		127,7	
С 110.35-12.1.у	11000	350	350	В25 (М 350)		150,0	
С 110.35-13.1.у	11000	350	350	В25 (М 350)		188,2	
С 120.35-8.1.у	12000	350	350	В25 (М 350)	1,49	78,1	3,73
С 120.35-9.1.у	12000	350	350	В25 (М 350)		95,8	
С 120.35-10.1.у	12000	350	350	В25 (М 350)		115,9	
С 120.35-11.1.у	12000	350	350	В25 (М 350)		138,4	
С 120.35-12.1.у	12000	350	350	В25 (М 350)		162,8	
С 120.35-13.1.у	12000	350	350	В25 (М 350)		204,5	

ЭЛЕМЕНТЫ ФУНДАМЕНТОВ

СВАИ ЗАБИВНЫЕ ЖЕЛЕЗОБЕТОННЫЕ

ЖБК•1

СЕРИЯ 1.011.1-10 вып.1

НОМЕНКЛАТУРА СВАЙ УДАРОСТОЙКИХ СЕЧЕНИЕМ 400х400

Марка изделия	Габаритные размеры			Класс (марка) бетона ρ=2400 кг/м³	Объем бетона, м³	Расход стали, кг	Вес изделия, тонн
	L, мм	Сечение, мм					
С 70.40-5.у	7000	400	400	В25 (М 350)	1,14	41,7	2,85
С 70.40-6.у	7000	400	400	В25 (М 350)			
С 70.40-8.у	7000	400	400	В25 (М 350)		51,2	
С 70.40-9.1.у	7000	400	400	В25 (М 350)		61,4	
С 70.40-10.1у	7000	400	400	В25 (М 350)		73,2	
С 70.40-11.1.у	7000	400	400	В25 (М 350)		86,3	
С 70.40-12.1.у	7000	400	400	В25 (М 350)		100,5	
С 80.40-5.у	8000	400	400	В25 (М 350)	1,3	47,4	3,25
С 80.40-6.у	8000	400	400	В25 (М 350)			
С 80.40-8.у	8000	400	400	В25 (М 350)		58,1	
С 80.40-9.1.у	8000	400	400	В25 (М 350)		69,9	
С 80.40-10.1.у	8000	400	400	В25 (М 350)		83,3	
С 80.40-11.1.у	8000	400	400	В25 (М 350)		98,2	
С 80.40-12.1.у	8000	400	400	В25 (М 350)		114,5	
С 80.40-13.1.у	8000	400	400	В25 (М 350)		142,2	
С 90.40-5.у	9000	400	400	В25 (М 350)	1,46	52,0	3,65
С 90.40-6.у	9000	400	400	В25 (М 350)			
С 90.40-8.у	9000	400	400	В25 (М 350)		64,0	
С 90.40-9.1.у	9000	400	400	В25 (М 350)		77,2	
С 90.40-10.1.у	9000	400	400	В25 (М 350)		92,3	
С 90.40-11.1.у	9000	400	400	В25 (М 350)		109,2	
С 90.40-12.1.у	9000	400	400	В25 (М 350)		127,4	
С 90.40-13.1.у	9000	400	400	В25 (М 350)		158,6	
С 100.40-6.1.у	10000	400	400	В25 (М 350)	1,62	57,9	4,05
С 100.40-8.1.у	10000	400	400	В25 (М 350)		70,8	
С 100.40-9.1.у	10000	400	400	В25 (М 350)		85,5	
С 100.40-10.1.у	10000	400	400	В25 (М 350)		102,3	
С 100.40-11.1.у	10000	400	400	В25 (М 350)		121,0	
С 100.40-12.1.у	10000	400	400	В25 (М 350)		141,4	
С 100.40-13.1у	10000	400	400	В25 (М 350)		176,0	
С 110.40-8.1.у	11000	400	400	В30 (М 400)	1,78	76,6	4,45
С 110.40-9.1.у	11000	400	400	В30 (М 400)		92,8	
С 110.40-10.1.у	11000	400	400	В30 (М 400)		111,3	
С 110.40-11.1.у	11000	400	400	В30 (М 400)		131,9	
С 110.40-12.1.у	11000	400	400	В30 (М 400)		154,3	
С 110.40-13.1.у	11000	400	400	В30 (М 400)		182,4	
С 120.40-8.1.у	12000	400	400	В30 (М 400)	1,94	82,5	4,85
С 120.40-9.1.у	12000	400	400	В30 (М 400)		100,2	
С 120.40-10.1.у	12000	400	400	В30 (М 400)		120,3	
С 120.40-11.1.у	12000	400	400	В30 (М 400)		142,8	
С 120.40-12.1.у	12000	400	400	В30 (М 400)		167,2	
С 120.40-13.1.у	12000	400	400	В30 (М 400)		208,9	

ЭЛЕМЕНТЫ ФУНДАМЕНТОВ

СВАИ ЗАБИВНЫЕ ЖЕЛЕЗОБЕТОННЫЕ

СЕРИЯ 1.011.1-10 вып. 8

ЖБК•1

СВАИ СОСТАВНЫЕ

Сваи составные железобетонные сплошного квадратного сечения с ненапрягаемой арматурой со сварным стыком, предназначены для свайных фундаментов зданий и сооружений. Составные сваи состоят из двух секций: нижней и верхней. Длина нижних секций принята 8 и12 м при сечениях 300х300, 350х350, 400х400. Длина верхних секций изменяется через 1м от 5 до 12 м при сечении 300х300 и от 6 до 12 м при сечении 350х350, 400х400. Соединение секций свай со сварным стыком производится через накладки из листовой стали, привариваемые к боковым поверхностям закладных изделий секций сваи.

Обозначение маркировки составных свай:

С 80.30 - нс$_в$ -1

- 1 — тип армирования
- в — сварной стык
- н-нижняя (в-верхняя) секция
- 80 — длина сваи (дм), сечение (см)
- С — свая сплошного квадратного сечения

Примечание:

Отпускная прочность бетона свай в момент отгрузки должна быть не ниже 100% проектной.

НОМЕНКЛАТУРА СВАЙ СЕЧЕНИЕМ 300х300

Марка изделия	Габаритные размеры			Класс (марка) бетона ρ=2400 кг/м^3	Объем бетона, м^3	Расход стали, кг	Вес изделия, тонн
	L, мм	Сечение, мм					
С 80.30-нс$_в$-1	8000	300	300	В25 (М 350)	0,73	53,2	1,82
С 120.30-нс$_в$-3	12000	300	300	В25 (М 350)	1,09	86,6	2,72
С 50.30- вс$_в$-1	5000	300	300	В25 (М 350)	0,45	39,0	1,12
С 60.30- вс$_в$-1	6000	300	300	В25 (М 350)	0,54	43,3	1,35
С 70.30- вс$_в$-1	7000	300	300	В25 (М 350)	0,63	48,2	1,57
С 80.30- вс$_в$-1	8000	300	300	В25 (М 350)	0,72	52,2	1,8
С 90.30- вс$_в$-2	9000	300	300	В25 (М 350)	0,81	57,4	2,02
С 100.30- вс$_в$-2	10000	300	300	В25 (М 350)	0,90	61,7	2,25
С 110.30- вс$_в$-3	11000	300	300	В25 (М 350)	0,99	80,0	2,47
С 120.30- вс$_в$-3	12000	300	300	В25 (М 350)	1,08	85,5	2,70
С 80.30-нс$_в$-6	8000	300	300	В25 (М 350)	0,73	103,6	1,82
С 120.30-нс$_в$-6	12000	300	300	В25 (М 350)	1,09	146,6	2,72
С 50.30- вс$_в$-6	5000	300	300	В25 (М 350)	0,45	70,2	1,12
С 60.30- вс$_в$-6	6000	300	300	В25 (М 350)	0,54	80,5	1,35
С 70.30- вс$_в$-6	7000	300	300	В25 (М 350)	0,63	91,8	1,57
С 80.30- вс$_в$-6	8000	300	300	В25 (М 350)	0,72	102,6	1,8
С 90.30- вс$_в$-6	9000	300	300	В25 (М 350)	0,81	113,8	2,02
С 100.30- вс$_в$-6	10000	300	300	В25 (М 350)	0,90	124,5	2,25
С 110.30- вс$_в$-6	11000	300	300	В25 (М 350)	0,99	135,2	2,47
С 120.30- вс$_в$-6	12000	300	300	В25 (М 350)	1,08	145,5	2,70

ЭЛЕМЕНТЫ ФУНДАМЕНТОВ

СВАИ ЗАБИВНЫЕ ЖЕЛЕЗОБЕТОННЫЕ

СЕРИЯ 1.011.1-10 вып.8

ЖБК•1

НОМЕНКЛАТУРА СВАЙ СЕЧЕНИЕМ 350х350

Марка изделия	Габаритные размеры			Класс (марка) бетона ρ=2400 кг/м³	Объем бетона, м³	Расход стали, кг	Вес изделия, тонн
	L, мм	Сечение, мм					
С 80.35-нс$_в$-2	8000	350	350	В25 (М 350)	0,99	58,0	2,48
С 120.35-нс$_в$-3	12000	350	350	В25 (М 350)	1,48	92,0	3,70
С 60.35- вс$_в$-2	6000	350	350	В25 (М 350)	0,74	48,2	1,85
С 70.35- вс$_в$-2	7000	350	350	В25 (М 350)	0,86	52,6	2,15
С 80.35- вс$_в$-2	8000	350	350	В25 (М 350)	0,98	56,8	2,45
С 90.35- вс$_в$-2	9000	350	350	В25 (М 350)	1,10	61,4	2,75
С 100.35- вс$_в$-2	10000	350	350	В25 (М 350)	1,23	66,7	3,08
С 110.35- вс$_в$-2	11000	350	350	В25 (М 350)	1,35	71,2	3,38
С 120.35- вс$_в$-3	12000	350	350	В25 (М 350)	1,47	91,3	3,68
С 80.35-нс$_в$-6	8000	350	350	В25 (М 350)	0,99	108,3	2,48
С 120.35-нс$_в$-6	12000	350	350	В25 (М 350)	1,48	152,0	3,70
С 60.35- вс$_в$-6	6000	350	350	В25 (М 350)	0,74	85,4	1,85
С 70.35- вс$_в$-6	7000	350	350	В25 (М 350)	0,86	96,2	2,15
С 80.35- вс$_в$-6	8000	350	350	В25 (М 350)	0,98	107,2	2,45
С 90.35- вс$_в$-6	9000	350	350	В25 (М 350)	1,10	117,8	2,75
С 100.35- вс$_в$-6	10000	350	350	В25 (М 350)	1,23	129,5	3,08
С 110.35- вс$_в$-6	11000	350	350	В25 (М 350)	1,35	140,4	3,38
С 120.35- вс$_в$-6	12000	350	350	В25 (М 350)	1,47	150,5	3,68

НОМЕНКЛАТУРА СВАЙ СЕЧЕНИЕМ 400х400

Марка изделия	Габаритные размеры			Класс (марка) бетона ρ=2400 кг/м³	Объем бетона, м³	Расход стали, кг	Вес изделия, тонн
	L, мм	Сечение, мм					
С 80.40-нс$_в$-2	8000	400	400	В25 (М 350)	1,3	63,8	3,25
С 120.40-нс$_в$-4	12000	400	400	В25 (М 350)	1,94	122,6	4,85
С 60.40- вс$_в$-2	6000	400	400	В25 (М 350)	0,96	53,6	2,40
С 70.40- вс$_в$-2	7000	400	400	В25 (М 350)	1,12	58,2	2,80
С 80.40- вс$_в$-2	8000	400	400	В25 (М 350)	1,28	62,5	3,20
С 90.40- вс$_в$-3	9000	400	400	В25 (М 350)	1,44	80,1	3,60
С 100.40- вс$_в$-3	10000	400	400	В25 (М 350)	1,60	90,5	4,00
С 110.40- вс$_в$-4	11000	400	400	В25 (М 350)	1,76	114,3	4,40
С 120.40- вс$_в$-3	12000	400	400	В25 (М 350)	1,92	121,7	4,80
С 80.40-нс$_в$-6	8000	400	400	В25 (М 350)	1,3	114,2	3,25
С 120.40-нс$_в$-6	12000	400	400	В25 (М 350)	1,94	165,0	4,85
С 60.40- вс$_в$-6	6000	400	400	В25 (М 350)	0,96	90,8	2,40
С 70.40- вс$_в$-6	7000	400	400	В25 (М 350)	1,12	101,8	2,80
С 80.40- вс$_в$-6	8000	400	400	В25 (М 350)	1,28	112,9	3,20
С 90.40- вс$_в$-6	9000	400	400	В25 (М 350)	1,44	124,9	3,60
С 100.40- вс$_в$-6	10000	400	400	В25 (М 350)	1,60	140,5	4,00
С 110.40- вс$_в$-6	11000	400	400	В25 (М 350)	1,76	153,1	4,40
С 120.40- вс$_в$-6	12000	400	400	В25 (М 350)	1,92	163,7	4,80

ЭЛЕМЕНТЫ ФУНДАМЕНТОВ

СТАКАНЫ ФУНДАМЕНТНЫЕ

Сборные железобетонные фундаменты стаканного типа, изготавливаются из тяжелого бетона и предназначены для применения в многоэтажных общественных, промышленных и иных зданиях, возводимых на грунтах с неагрессивными, а также слабо- и среднеагрессивными грунтовыми водами.

Фундаменты подбираются в зависимости от силовых воздействий, полученных из статического расчёта рамы каркаса. При этом, колонны каркаса рассматриваются как стойки, заделанные на уровне верха фундамента и шарнирно соединенные с балками и фермами.

Поставка стаканов потребителю производится по достижении бетоном отпускной прочности не менее 70% проектной марки бетона по прочности на сжатие в теплый период года и 90% в холодный период.

НОМЕНКЛАТУРА

Наименование изделия	Проектная документация	Глубина заделки колонн hз, мм	Габаритные размеры, мм			Класс (марка) бетона ρ=2400 кг/м³	Объём бетона, м³	Масса, кг	Расход металла, кг
			L	B	H				
СФК-13	1.810-1 в.1	350	1300	1300	550	B12,5 (M150)	0,582	1455	13,79
БС 11.11.11,5-3	25.01-05 КЖИ	890	1100	1100	1150	B25 (M350)	1,10	2750	79,5
БС 11.11.11,5-4		890	1100	1100	1150	B25 (M350)	0,93	2330	79,50
ФС 11.11.11,5-0,6-1	7408	890	1100	1100	1150	B25 (M350)	0,92	2300	91,2
ФС 11.11.11,5-1/2	241.06	890	1100	1100	1150	B25 (M350)	1,06	2650	81,9

Маркировка:

Марки изделий обозначены шифром, состоящим из букв и чисел. В марках фундаментов буквы СФК обозначают-фундаменты под колонны сельскохозяйственных зданий, числа – размеры подошвы фундаментов (в дециметрах).

Примечание: фундаментные стаканы изготавливаются под колонны различного сечения:

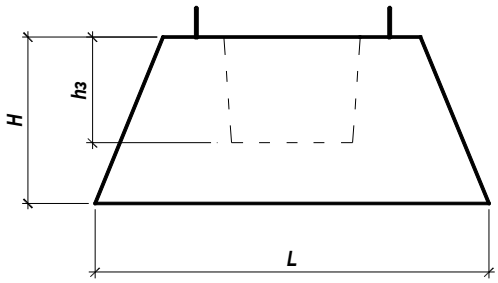

Наименование изделия	Сечение колонны, мм
СФК-13	300х 300
БС 11.11.11,5-3	300х300
БС 11.11.11,5-4	400х400
ФС 11.11.11,5-0,6-1	500х500
ФС 11.11.11,5-1/2	250х500

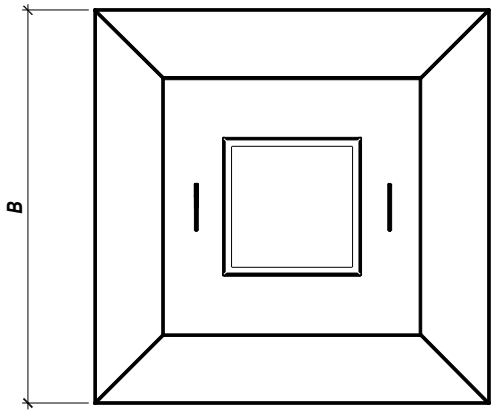

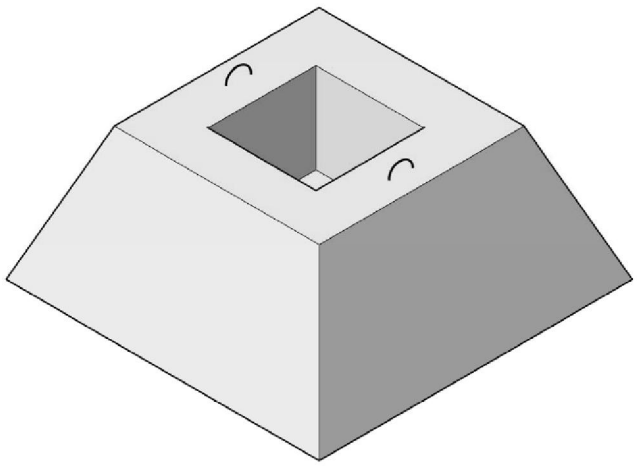

ДЕТАЛИ КОЛОДЦЕВ

СТЕНОВЫЕ КОЛЬЦА, ПЛИТЫ ПЕРЕКРЫТИЙ, ПЛИТЫ ДНИЩ

С. 3.900.1-14 вып.1 (188.05 КЖИ)

ЖБК•1

Железобетонные изделия предназначены для строительства водопроводных и канализационных колодцев. Кольца, днища и крышки колец запроектированы как элементы заглубленных сооружений, эксплуатирующихся выше или ниже уровня грунтовых вод в неагрессивных или слабоагрессивных средах со стороны окружающего грунта, а также внутри колодца.

Изделия предназначены для колодцев с заглублением от поверхности грунта: покрытия не менее 0,5 м и днища не более 7 м.

Обозначение маркировки:

Кольцо стеновое

КС 10. 9

- высота кольца в дм
- диаметр горловины колодца в дм
- кольцо стеновое

Примечание:

Все сборные элементы колодцев должны устанавливаться на слое цементно-песчаного раствора марки 100 толщиной 10 мм.

Плита перекрытия

1 ПП 15-1а

- тип несущей способности плиты
- диаметр горловины колодца в дм
- плита перекрытия колодца
- порядковый номер типоразмера плит

Плита днища

ПН 10

- диаметр в дм рабочей камеры
- плита днища

НОМЕНКЛАТУРА

Марка изделий	Габаритные размеры					Класс (марка) бетона ρ=2400 кг/м³	Объем бетона, м³	Расход стали, кг	Вес изделия кг
	Ø наружный, мм	Ø внутренний, мм	Высота (Н), мм	с, мм	а, мм				
КС 10.9	1160	1000	890	-	-	В15(М200)	0,24	6,16	600
КС 15.9	1680	1500	890	-	-	В15(М200)	0,4	10,48	1000
ПП 10-1а	1160	700	150	150	80	В15(М200)	0,1	7,79	250
1ПП 15-1а	1680	700	150	400	90	В15(М200)	0,27	14,0	675
ПН 10	1500	-	100	-	-	В15(М200)	0,18	15,14	450
ПН 15	2000	-	120	-	-	В15(М200)	0,38	33,13	950

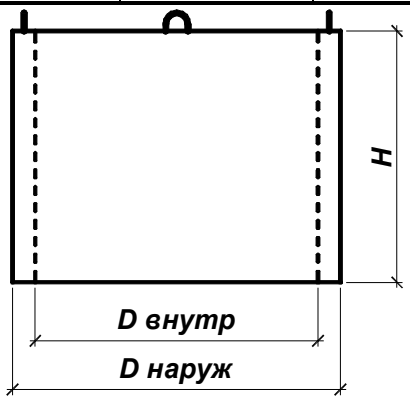

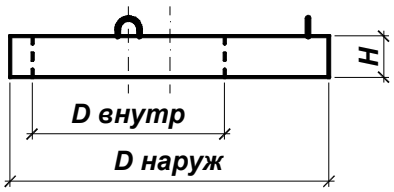

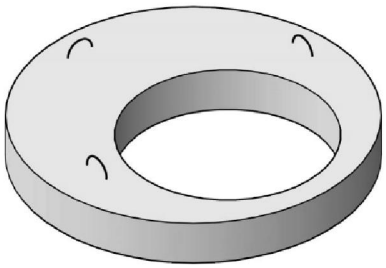

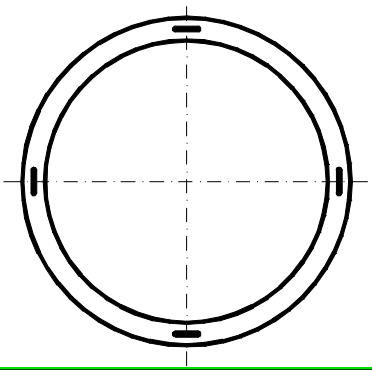

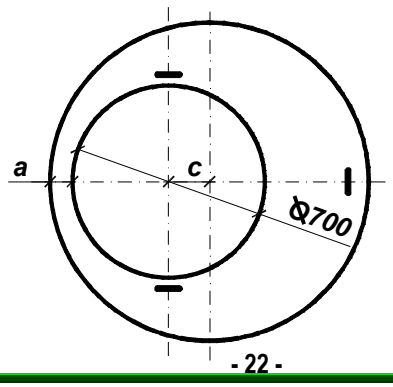

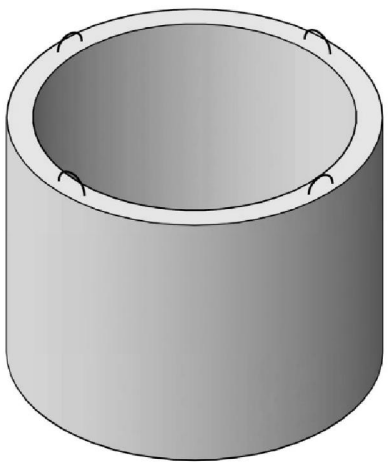

ДЕТАЛИ ТЕПЛОТРАСС

ЛОТКИ

С. 3.006.1-2/87 ТУ 5858-009-01331012-98

ЖБК•1

Железобетонные каналы и тоннели из лотковых элементов предназначены для прокладки трубопроводов различного назначения, электрокабелей и электрошин. Номенклатура каналов и тоннелей состоит из лотковых элементов и плоских плит.

Каналы запроектированы для применения:

- в обычных грунтовых условиях при отсутствии просадочности, грунтовых вод и сейсмических воздействии;
- на просадочных грунтах;
- при наличии грунтовых вод;
- в районах с сейсмичностью до 9 баллов включительно для всех указанных выше грунтовых условий.

Поставка железобетонных каналов и плит потребителю производится по достижении бетоном отпускной прочности не менее 70% проектной марки бетона по прочности на сжатие в теплый период года и 90% в холодный период.

Обозначение маркировки:

Л 6д - 8а

- "а" - наличие закладных деталей
- величина вертикальной равномерно-распределенной эквивалентной расчетной нагрузки в тс/м^2
- "д"- доборный элемент
- порядковый номер изделия
- вид изделия (лоток)

Примечание:

1.Применение каналов и тоннелей для непосредственной транспортировки по ним жидкостей не предусмотрено.

2. Возможно изготовление доборных лотков.

НОМЕНКЛАТУРА

Марка изделий	Габаритные размеры						Класс (марка) бетона ρ=2400 кг/м^3	Объем бетона, м^3	Расход стали, кг	Вес изделия, кг
	L, мм	B, мм	B1, мм	B2, мм	H, мм	H1, мм				
Л 11-15	5970	1480	60	100	700	100	B35 (M 450)	1,44	242,1	3600
Л 11-5	5970	1480	60	100	700	100	B15 (M 200)	1,44	133,0	3600
Л 11-8	5970	1480	60	100	700	100	B25 (M 350)	1,44	164,1	3600
Л 4-8	5970	780	50	80	530	80	B15 (M 200)	0,72	32,7	1800
Л 4-15	5970	780	50	80	530	80	B25 (M 350)	0,72	36,4	1800
Л 5-8	5970	780	50	90	680	80	B15 (M 200)	0,88	38,3	2250
Л 5-15	5970	780	50	90	680	80	B25 (M 350)	0,88	42,2	2250
Л 6-8	5970	1160	50	80	530	80	B25 (M 350)	0,9	79,5	2250

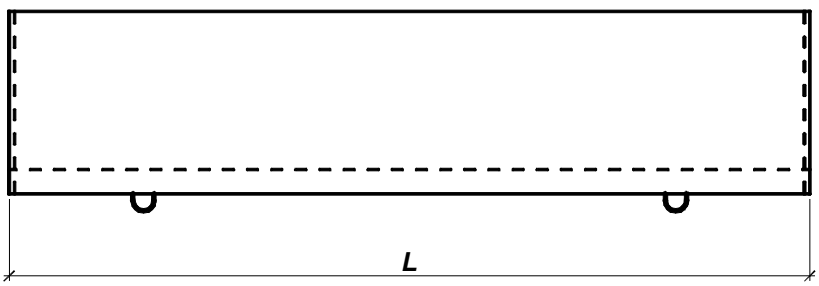

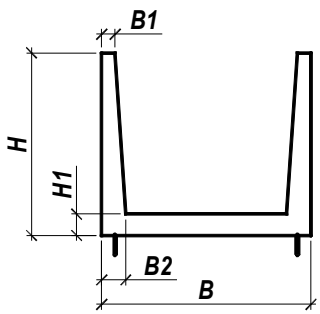

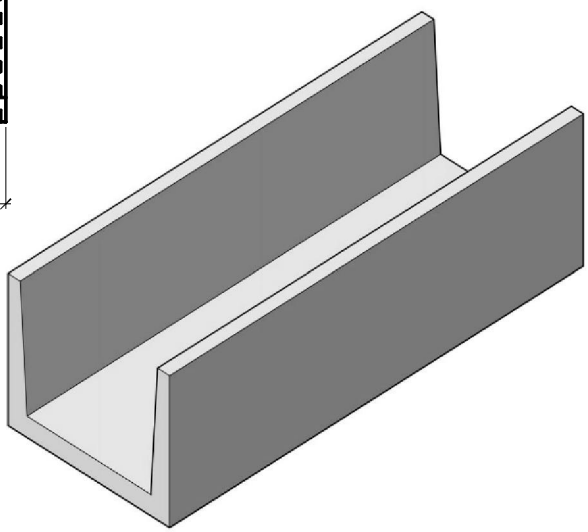

ДЕТАЛИ ТЕПЛОТРАСС

ПЛИТЫ ПЕРЕКРЫТИЙ

С. 3.006.1-2/87 ТУ 5858-009-01331012-98

ЖБК•1

ИС-01-04 вып.2 (П-1д, П-2д, П-3д)

Плоские плиты используются для перекрытия днища каналов и тоннелей из лотковых элементов, предназначеных для прокладки трубопроводов различного назначения, электрокабелей и электрошин. Изготовление плит перекрытий по серии 3.006.1-2/87 предусмотрено в горизонтальном положении.

Плиты П-1д, П-2д, П-3д изготавливаются вертикально в кассетной металлоформе.

Обозначение маркировки:

П 8д - 8а

- **"а"- плиты с рабочей арматурой, расположенной в верхней зоне, котрые применяются для устройства днища каналов**
- **величина вертикальной равномерно-распределенной эквивалентной расчетной нагрузки в тс/м²**
- **"д"- доборная плита**
- **порядковый номер изделия по типоразмеру**
- **"П"- плита, "ПО"- плита с отверстием**

Примечание:

Возможно изготовление плит перекрытий теплотрасс с индексом «а» и другими нагрузками, предусматриваемых по серии.

НОМЕНКЛАТУРА

Марка изделий	Габаритные размеры			Класс (марка) бетона ρ=2400 кг/м³	Объем бетона, м³	Расход стали, кг	Вес изделия, кг
	B, мм	L, мм	H, мм				
П 5д -8	780	740	70	B15 (M 200)	0,04	2,7	100
П 8д-8	1160	740	100	B15 (M 200)	0,09	3,9	210
П 11д-8	1480	740	100	B25 (M 350)	0,11	7,4	270
П 15д-8	1840	740	120	B25 (M 350)	0,16	12,8	410
П 18д-8	2160	740	150	B25 (M 350)	0,24	15,7	600
П 21д-8	2460	740	160	B25 (M 350)	0,29	23,6	730
П24д-8	2780	740	180	B25 (M 350)	0,37	26,5	930
П 27д-8	3380	740	250	B25 (M 350)	0,63	33,7	1560
П 5-8	780	2990	70	B15 (M 200)	0,16	11,0	410
П 8-8	1160	2990	100	B15 (M 200)	0,35	16,6	870
П 11-8	1480	2990	100	B25 (M 350)	0,44	31,3	1100
П 15-8	1840	2990	120	B25 (M 350)	0,66	54,3	1650
П 18-8	2160	2990	150	B25 (M 350)	0,97	67,6	2420
П 21-8	2460	2990	160	B25 (M 350)	1,18	99,8	2940
П 24-8	2780	2990	180	B25 (M 350)	1,50	113,6	3740
П 27-8	3380	2990	250	B25 (M 350)	2,53	145,5	6320

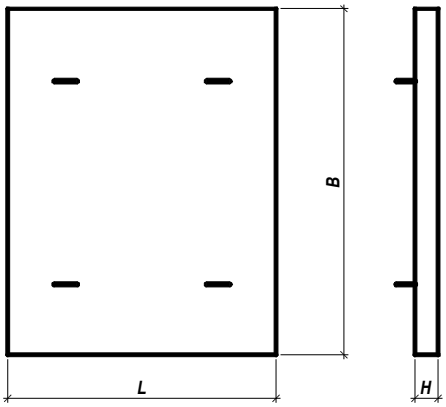

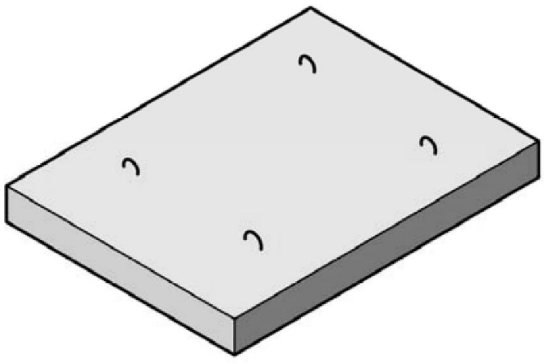

ДЕТАЛИ ТЕПЛОТРАСС

ПЛИТЫ ПЕРЕКРЫТИЙ

С. 3.006.1-2/87 ТУ 5858-009-01331012-98

ЖБК•1

НОМЕНКЛАТУРА

Марка изделий	Габаритные размеры			Класс (марка) бетона ρ=2400 кг/м³	Объем бетона, м³	Расход стали, кг	Вес изделия, кг
	L, мм	B, мм	H, мм				
П-1д	850	580	70	B15 (M 200)	0,04	3,5	100
П-2д	1150	590	100	B15 (M 200)	0,07	4,8	180
П-3д	1450	590	100	B22,5 (M 300)	0,09	7,9	230
ПО-1	2300	2000	180	B25 (M 350)	0,7	49,14	1750
ПО-2	1450	1500	120	B25 (M 350)	0,22	24,33	550
ПО-3	1750	1500	160	B25 (M 350)	0,36	33,20	900
ПО-4	2300	1500	200	B25 (M 350)	0,61	47,97	1530

Примечание: в плитах перекрытий, изготавливаемых вертикально, монтажные петли устанавливаются на боковой грани изделий.

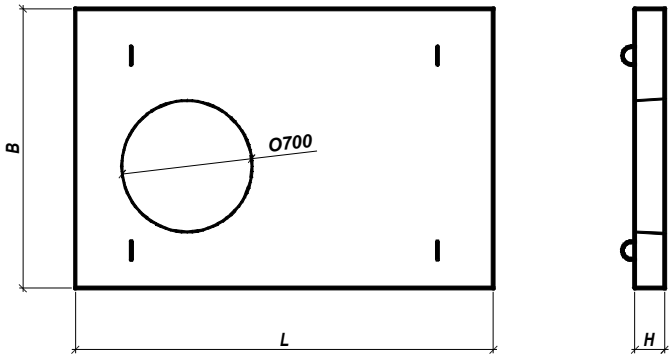

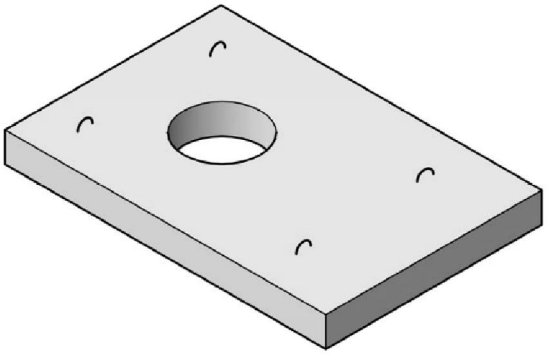

3.006.1-8 вып.3-1
НОМЕНКЛАТУРА

Марка изделий	Габаритные размеры			Класс (марка) бетона ρ=2400 кг/м³	Объем бетона, м³	Расход стали, кг	Вес изделия, кг
	L, мм	B, мм	H, мм				
ПТ 75.150.12-3	740	1480	120	B15 (M 200)	0,11	4,2	330
ПТ 75.180.14-1,5	740	1780	140	B15 (M 200)	0,18	5,1	450
ПТ 75.240.20-9	740	2380	200	B15 (M 200)	0,35	17,4	880
ПТ 75.300.25-12	740	2980	250	B20 (M 250)	0,55	36,5	1380
ПТ 300.120.12-1,5	2990	1180	120	B15 (M 200)	0,42	12,6	1050
ПТ 300.150.12-1,5	2990	1480	120	B15 (M 200)	0,53	15,3	1330
ПТ 300.180.14-1,5	2990	1780	140	B25 (M 350)	0,75	20,7	1880

ПТ 75.150.12-3

- **величина вертикальной нагрузки на верх канала**
- **высота (толщина) плиты в см**
- **ширина плиты в см**
- **длина плиты вдоль канала в см**
- **плита перекрытия канала**

С. 1.243.1-4
НОМЕНКЛАТУРА

Марка изделий	Габаритные размеры			Класс (марка) бетона ρ=2400 кг/м³	Объем бетона, м³	Расход стали, кг	Вес изделия, кг
	L, мм	B, мм	H, мм				
ПТ 8-11.9	1100	900	80	B15 (M 200)	0,079	1,25	198
ПТ 8-13.13	1300	1300	80	B15 (M 200)	0,135	3,19	338
ПТ 8-16.14	1600	1400	80	B15 (M 200)	0,179	5,00	448

ПЕРЕМЫЧКИ ЖЕЛЕЗОБЕТОННЫЕ

ДЛЯ ЗДАНИЙ С КИРПИЧНЫМИ СТЕНАМИ

С. 1.038.1-1 выпуск 1

ЖБК•1

Перемычки брусковые железобетонные предназначены для перекрытия проемов в стенах из кирпича толщиной 65 мм жилых зданий, имеющих коэффициент надежности по назначению γ_n= 0,95 и возводимых в обычных условиях строительства.

Перемычки рассчитаны на нагрузки от собственного веса, веса кирпичной кладки над ними и перекрытий. Прогибы перемычек определены от действия постоянных и длительных нагрузок. На перемычки, расчетная нагрузка для которых составляет менее 7,85 кН/м (800кгс/м), опирание перекрытий не предусмотрено, вес кирпичной кладки для них учтен как кратковременная нагрузка.

Обозначение маркировки:

5 ПБ 27-37-п

- **5** — сечение перемычки (250 х 220 мм)
- **ПБ** — перемычка брусковая
- **27** — длиной 2720 мм (в дм с округлением до целого числа)
- **37** — под расчетную нагрузку 37,3 кН/м с учетом собственного веса (с округлением до целого числа)
- **п** — наличие строповочных петель

Перемычки железобетонные относятся к группе несгораемых конструкций. Предел огнестойкости перемычек, на которые опираются перекрытия, составляет не менее 1 часа. Перемычки изготавливаются в соответствии с техническими требованиями ГОСТ 948.

НОМЕНКЛАТУРА

Марка изделий	Габаритные размеры			Класс (марка) бетона ρ=2400 кг/м³	Объем бетона, м³	Расход стали, кг	Вес изделия, кг	Минимальная глубина опирания, мм
	L, мм	B, мм	H, мм					
1 ПБ 10-1	1030	120	65	B15 (M 200)	0,008	0,31	20	100
1 ПБ 13-1	1290	120	65		0,01	0,41	25	100
1 ПБ 16-1	1550	120	65		0,012	0,48	30	100
2 ПБ 10-1-п	1030	120	140		0,017	0,5	43	100
2 ПБ 13-1-п	1290	120	140		0,022	0,57	54	100
2 ПБ 16-2-п	1550	120	140		0,026	0,79	65	100
2 ПБ 17-2-п	1680	120	140		0,028	0,83	71	100
2 ПБ 19-3-п	1940	120	140		0,033	1,11	81	100
2 ПБ 22-3-п	2200	120	140		0,037	1,44	92	100
2 ПБ 25-3-п	2460	120	140		0,041	2,11	103	100
2 ПБ 26-4-п	2590	120	140		0,044	2,66	109	100
2 ПБ 29-4-п	2850	120	140		0,048	3,32	120	100
2 ПБ 30-4-п	2980	120	140		0,05	3,45	125	150
3 ПБ 13-37-п	1290	120	220		0,034	2,06	85	170
3 ПБ 16-37-п	1550	120	220		0,041	3,26	102	170
3 ПБ 18-37-п	1810	120	220		0,048	4,20	119	200
3 ПБ 18-8-п	1810	120	220		0,048	1,5	119	170
3 ПБ 21-8-п	2070	120	220		0,055	1,73	137	170
3 ПБ 25-8-п	2460	120	220		0,065	2,42	162	170
3 ПБ 27-8-п	2720	120	220		0,072	3,54	180	170
3 ПБ 30-8-п	2980	120	220		0,079	3,86	197	210
3 ПБ 34-4-п	3370	120	220		0,089	3,31	222	100
3 ПБ 36-4-п	3630	120	220		0,096	4,68	240	100
3 ПБ 39-8-п	3890	120	220		0,103	10,71	257	210

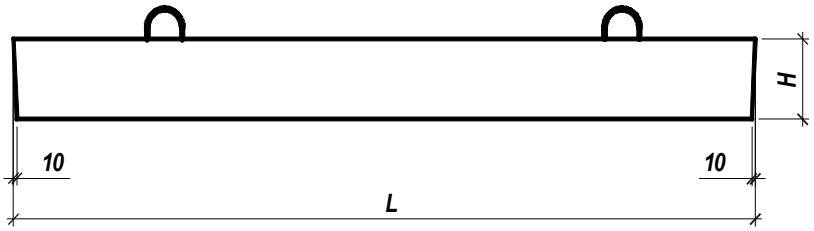

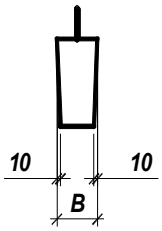

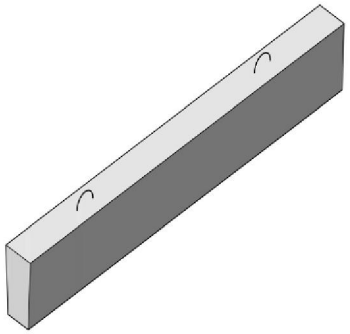

ПЕРЕМЫЧКИ ЖЕЛЕЗОБЕТОННЫЕ

ДЛЯ ЗДАНИЙ С КИРПИЧНЫМИ СТЕНАМИ

С. 1.038.1-1 ВЫПУСК 1

ЖБК•1

НОМЕНКЛАТУРА

Марка изделий	Габаритные размеры			Класс (марка) бетона ρ=2400 кг/м³	Объем бетона, м³	Расход стали, кг	Вес изделия, кг	Минимальная глубина опирания, мм
	L, мм	B, мм	H, мм					
4 ПБ 30-4-п	2980	120	290	B15 (M 200)	0,104	2,49	259	100
4 ПБ 44-8-п	4410	120	290		0,154	12,52	384	210
4 ПБ 48-8-п	4800	120	290		0,167	15,76	418	210
4 ПБ 60-8-п	5960	120	290		0,207	29,84	519	250
5 ПБ 18-27-п	1810	250	220		0,100	4,34	250	170
5 ПБ 21-27-п	2070	250	220		0,114	6,06	285	170
5 ПБ 25-27-п	2460	250	220		0,135	9,06	338	230
5 ПБ 25-37-п	2460	250	220		0,135	11,62	338	230
5 ПБ 27-27-п	2720	250	220		0,15	12,49	375	230
5 ПБ 27-37-п	2720	250	220		0,15	20,92	375	230
5 ПБ 30-27-п	2980	250	220		0,185	20,02	410	230
5 ПБ 30-37-п	2980	250	220		0,164	28,08	410	230
5 ПБ 31-27-п	3110	250	220		0,171	23,42	428	230
5 ПБ 34-20-п	3370	250	220		0,185	22,86	463	230
5 ПБ 36-20-п	3630	250	220		0,200	28,89	500	230
5 ПБ 21-27-ап	2070	250	220		0,114	9,33	285	170
5 ПБ 25-27-ап	2460	250	220		0,135	12,33	338	230
5 ПБ 27-27-ап	2720	250	220		0,15	15,76	375	230
5 ПБ 30-27-ап	2980	250	220		0,164	23,29	410	230

Примечание: поставка перемычек потребителю производится по достижении бетоном отпускной прочности не менее 70% проектной марки бетона по прочности на сжатие в теплый период года и 90% в холодный период.

ДЛЯ ЗДАНИЙ С КИРПИЧНЫМИ СТЕНАМИ

С. 1.038.1-1 ВЫПУСК 4

Перемычки брусковые железобетонные предназначены для перекрытия проемов в стенах из кирпича толщиной 88 мм жилых зданий, имеющих коэффициент надежности по назначению γ_n= 0,95 и возводимых в обычных условиях строительства.

НОМЕНКЛАТУРА

Марка изделий	Габаритные размеры			Класс (марка) бетона ρ=2400 кг/м³	Объем бетона, м³	Расход стали, кг	Вес изделия, кг	Минимальная глубина опирания, мм
	L, мм	B, мм	H, мм					
8 ПБ 10-1-п	1030	120	90	B15 (M 200)	0,011	0,554	28	100
8 ПБ 13-1-п	1290	120	90		0,014	0,664	35	100
8 ПБ 16-1-п	1550	120	90		0,017	0,744	42	100
8 ПБ 17-2-п	1680	120	90		0,018	0,954	45	100
8 ПБ 19-3-п	1940	120	90		0,021	1,364	52	100
9 ПБ 13-37-п	1290	120	190		0,029	2,24	74	170
9 ПБ 16-37-п	1550	120	190		0,035	3,32	88	170
9 ПБ 18-37-п	1810	120	190		0,041	5,64	103	170
9 ПБ 18-8-п	1810	120	190		0,041	1,50	103	170
9 ПБ 21-8-п	2070	120	190		0,047	2,13	118	170
9 ПБ 22-3-п	2200	120	190		0,050	1,66	125	100
9 ПБ 25-3-п	2460	120	190		0,056	1,82	140	100
9 ПБ 25-8-п	2460	120	190		0,056	3,25	140	170

ПЕРЕМЫЧКИ ЖЕЛЕЗОБЕТОННЫЕ

ДЛЯ ЗДАНИЙ С КИРПИЧНЫМИ СТЕНАМИ

С. 1.038.1-1 ВЫПУСК 4

ЖБК•1

НОМЕНКЛАТУРА

Марка изделий	Габаритные размеры			Класс (марка) бетона ρ=2400 кг/м³	Объем бетона, м³	Расход стали, кг	Вес изделия, кг	Минимальная глубина опирания, мм
	L, мм	B, мм	H, мм					
9 ПБ 26-4-п	2590	120	190	B15 (M 200)	0,059	1,89	148	100
9 ПБ 29-4-п	2850	120	190		0,065	2,68	162	100
9 ПБ 27-8-п	2720	120	190		0,062	3,77	155	170
9 ПБ 30-4-п	2980	120	190		0,068	2,77	170	150
10 ПБ 18-27-п	1810	250	190		0,086	4,56	215	170
10 ПБ 21-27-п	2070	250	190		0,098	6,36	246	170
10 ПБ 25-27-п	2460	250	190		0,117	11,54	292	230
10 ПБ 25-37-п	2460	250	190		0,117	17,67	292	230
10 ПБ 27-27-п	2720	250	190		0,129	17,77	323	230
10 ПБ 27-37-п	2720	250	190		0,129	41,39	323	230
10 ПБ 21-27-ап	2070	250	190		0,098	9,51	246	170
10 ПБ 25-27-ап	2460	250	190		0,117	14,69	292	230
10 ПБ 27-27-ап	2720	250	190		0,129	20,92	323	230

ПЕРЕМЫЧКИ КЕРАМЗИТОБЕТОННЫЕ

ДЛЯ ЗДАНИЙ ИЗ СТЕНОВЫХ КАМНЕЙ СКЦ

6524-02 КЖИ

Перемычки брусковые керамзитобетонные предназначены для перекрытия проемов в перегородках из стеновых камней толщиной 90 мм жилых зданий. На перемычки, расчетная нагрузка для которых составляет 1,47 кН/м (150 кгс/м), опирание перекрытий не предусмотрено, вес кирпичной кладки для них учтен как кратковременная нагрузка.

НОМЕНКЛАТУРА

Марка изделий	Габаритные размеры			Класс (марка) бетона ρ=1600 кг/м³	Объем бетона, м³	Расход стали, кг	Вес изделия, кг	Минимальная глубина опирания, мм
	L, мм	H, мм	B, мм					
3 ПКБ 7-1-п	720	90	200	К/б B12,5 (M 150) F 50	0,013	1,056	21	170
3 ПКБ 10-1-п	1030	90	200		0,019	1,364	30	170
3 ПКБ 13-1-п	1320	90	200		0,024	1,652	38	170
3 ПКБ 16-1-п	1620	90	200		0,029	2,512	46	170
3 ПКБ 17-1-п	1740	90	200		0,031	3,580	50	170
3 ПКБ 19-1-п	1920	90	200		0,035	3,892	56	170
3 ПКБ 22-1-п	2220	90	200		0,040	5,916	64	170
3 ПКБ 23-1-п	2340	90	200		0,042	8,132	67	170

Примечание: поставка перемычек потребителю производится по достижении бетоном отпускной прочности не менее 70% проектной марки бетона по прочности на сжатие в теплый период года и 90% в холодный период.

ПРОГОНЫ ЖЕЛЕЗОБЕТОННЫЕ

ПРЯМОУГОЛЬНОГО СЕЧЕНИЯ

ЖБК•1

С. 1.225-2 выпуск 12

Железобетонные прогоны предназначены для применения при проектировании и строительстве общественных зданий и зданий административно-бытового назначения со стенами из кирпича или крупных блоков, возводимых в обычных условиях строительства. Прогоны следует применять в помещениях с неагрессивной средой.

Прогоны изготавливаются под расчетную нагрузку (без учета собственного веса) 39,2 кН/м (4000 кгс/м). Согласно требованиям СНиП 2.01.02-85, предел огнестойкости прогонов длиной 598 см, армированных стержнями А-III – 1,75 часа, а прогонов длиной <598 см от 0,8 до 0,9 часа. Прогоны запроектированы по 3-ей категории требований, предъявляемых к трещиностойкости конструкций.

Обозначение маркировки:

ПРГ 60. 2,5- 4AIII-1

- **использование в опроной части прогона уголка для анкеровки продольной рабочей арматуры**
- **армированный сталью класса AIII**
- **под расчетную нагрузку (без учета собственного веса) 39,2 кН/м (4000 кг/м)**
- **шириной 20 см и высотой 50см**
- **длиной 598 см**
- **прогон прямоугольного сечения**

Примечание:

1. Глубина опирания прогонов должна быть не менее:
180 мм для прогонов длиной до 358 см и
200мм для прогонов длиной боле 358 см.

2. Поставка потребителю производится по достижении бетоном отпускной прочности не менее 70% проектной марки бетона по прочности на сжатие в теплый период года и 90% в холодный период.

НОМЕНКЛАТУРА

Марка изделия	Проектная документация	Габаритные размеры			Марка бетона (класс) ρ=2400кг/м³	Объем бетона, м³	Расход стали, кг	Вес изделия, тонн
		L, мм	B, мм	H, мм				
ПРГ 28. 1.3 - 4AIII-1	01-2007 КЖИ	2780	120	300	М250 (В20)	0,100	17,44	0,250
ПРГ 28. 1.4 - 4AIII-1	02-04-КЖИ прим.1.225-2 в.12	2780	120	400	М250 (В20)	0,133	17,60	0,340
ПРГ 32. 1.4 - 4AIII	с.1.225-2 в.12	3180	120	400	М250 (В20)	0,150	20,22	0,380
ПРГ 36. 1.4 - 4AIII	с.1.225-2 в.12	3580	120	400	М250 (В20)	0,170	26,60	0,430
ПРГ 60. 2.5 - 4AIII-1	с.1.225-2 в.12	5980	200	500	М350 (В25)	0,600	143,9	1,500
ПРГ 58,4. 2.5 - 4AIII-1	1-01-КЖИ	5840	200	500	М350 (В25)	0,584	141,36	1,543
ПРГ 55,5. 2.5 - 4AIII-1	1-01-КЖИ	5550	200	500	М350 (В25)	0,560	115,86	1,460
ПРГ 55. 2.5 - 4AIII-1	1-01-КЖИ	5500	200	500	М350 (В25)	0,550	115,00	1,435
ПРГ 54,5. 2.5 - 4AIII-1	1-01-КЖИ	5450	200	500	М350 (В25)	0,550	114,04	1,435
ПРГ 52,5. 2.5 - 4AIII-1	1-01-КЖИ	5250	200	500	М350 (В25)	0,530	110,32	1,385
ПРГ 51. 2.5 - 4AIII-1	1-01-КЖИ	5100	200	500	М350 (В25)	0,510	89,78	1,320
ПРГ 50. 2.5 - 4AIII-1	1-01-КЖИ	4980	200	500	М250 (В20)	0,500	87,38	1,300
ПРГ 48. 2.5 - 4AIII-1	1-01-КЖИ	4780	200	500	М250 (В20)	0,480	82,88	1,235
ПРГ 45. 2.5 - 4AIII-1	1-01-КЖИ	4480	200	500	М250 (В20)	0,450	70,20	1,150
ПРГ 44. 2.5 - 4AIII-1	1-01-КЖИ	4400	200	500	М250 (В20)	0,440	65,18	1,125
ПРГ 42. 2.5 - 4AIII-1	1-01-КЖИ	4180	200	500	М250 (В20)	0,420	53,78	1,060
ПРГ 40. 2.5 - 4AIII-1	1-01-КЖИ	4000	200	500	М250 (В20)	0,400	52,56	1,015

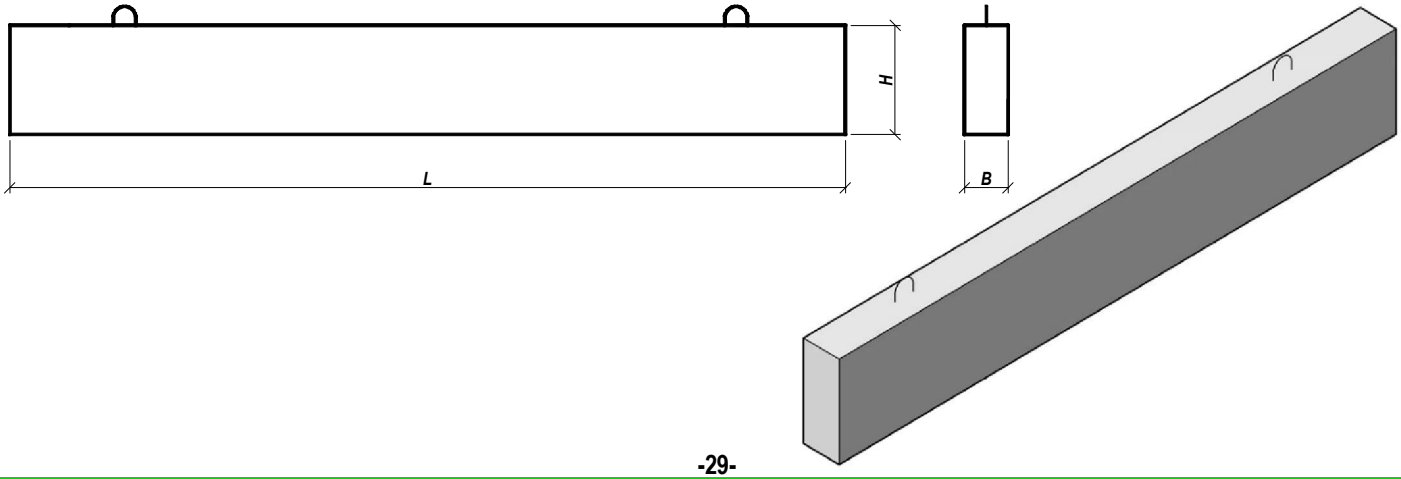

ПЛИТЫ ПОЯСНЫЕ

КЕРАМЗИТОБЕТОННЫЕ

ЖБК•1

Плиты поясные применяются для поэтажного опирания облицовочного слоя наружных стен трехслойной конструкции.

Плиты выпускаются следующей ширины: 530 мм, 630 мм, 660 мм, 710 мм, толщиной 90 мм.

Максимально возможная длина плит 1700 мм; ширина 710 мм. В плитах поясных предусмотрен технологический уклон для удобства разопалубки изделий. Марка по морозостойкости F50.

Обозначение маркировки:

Пс КБ 1,70 (4) в(*)

- **в -вертикальное исполнение изделий**
- ***- горизонтальное исполнение изделий**
- **индекс, указывающий типоразмер по ширине**
- **длина плиты в м**
- **пояс керамзитобетонный**

Примечание:

Поставка потребителю производится по достижении бетоном отпускной прочности не менее 70% проектной марки бетона по прочности на сжатие в теплый период года и 90% в холодный период.

НОМЕНКЛАТУРА

Марка изделий	Проектная документация	Габаритные размеры			Класс (марка) бетона ρ=1600 кг/м³	Объем бетона, м³	Расход стали, кг	Вес изделия, кг
		L, мм	B, мм	H, мм				
ПсКБ 1,70 -4	7365 КЖИ	1700	530	90	К/б В15 (М 200)	0,08	3,928	130
ПсКБ 1,48 -4		1480	530	90		0,069	3,488	110
ПсКБ 0,98 -4		980	530	90		0,046	2,454	75
ПсКБ 0,63 -4		630	530	90		0,029	1,694	50
ПсКБ 1,70 в	03-02 КЖИ	1700	630	90		0,096	5,088	155
ПсКБ 1,48 в		1480	630	90		0,084	4,584	135
ПсКБ 0,98 в		980	630	90		0,056	3,176	90
ПсКБ 0,63 в		630	630	90		0,036	2,12	60
ПсКБ 0,32 в		320	630	90		0,018	1,386	30
ПсКБ 1,70*	7365 КЖИ	1700	630	90		0,095	4,562	155
ПсКБ 1,48*		1480	630	90		0,082	4,044	135
ПсКБ 0,98*		980	630	90		0,055	2,828	90
ПсКБ 0,63*		630	630	90		0,035	1,932	60
ПсКБ 5-1,70 в	7591 КЖИ	1700	660	90		0,101	4,880	162
ПсКБ 5-0,63 в		630	660	90		0,037	2,030	60
ПсКБ 5-0,47 в		470	660	90		0,028	1,440	45
ПсКБ 5-0,32 в		320	660	90		0,019	1,140	31
ПсКБ 3-1,70 в	7591 КЖИ	1700	710	90		0,109	5,146	175
ПсКБ 3-1,48 в		1480	710	90		0,095	4,558	155
ПсКБ 3-0,98 в		980	710	90		0,063	3,180	101
ПсКБ 3-0,63 в		630	710	90		0,040	2,964	65
ПсКБ 3-0,47 в		470	710	90		0,030	1,485	48
ПсКБ 3-0,32 в		320	710	90		0,020	1,103	32

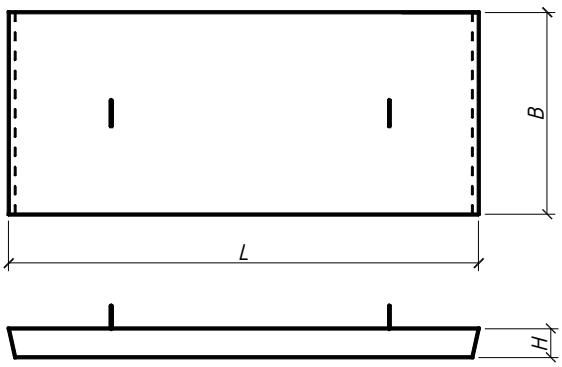

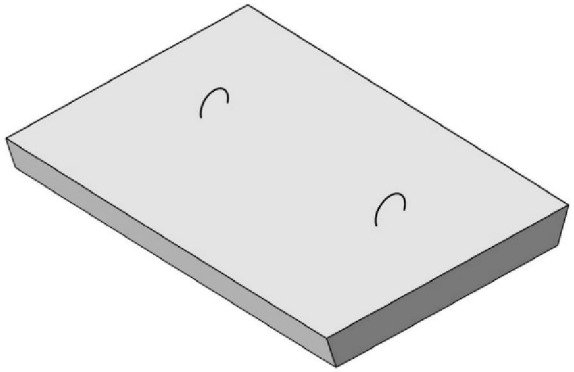

КОЛОННЫ ЖЕЛЕЗОБЕТОННЫЕ

ДЛЯ ОДНОЭТАЖНЫХ ЗДАНИЙ ПРЕДПРИЯТИЙ

ГОСТ 25628

Железобетонные колонны сплошного прямоугольного поперечного сечения, изготавливаются из тяжелого бетона и предназначены для каркасов одноэтажных зданий предприятий всех отраслей промышленности.

Колонны изготавливаются в соответствии с техническими требованиями ГОСТ 25697, по рабочим чертежам серий 1.423.1-3/88, 1.823.1-2 и по индивидуальным проектам.

Колонны следует изготовлять со строповочными отверстиями для подъема и монтажа. Для разопалубки и транспортирования в колоннах устанавливаются монтажные петли, выполненные в соответствии с указаниями рабочих чертежей. Железобетонные колонны применяют с учетом их предела огнестойкости, указанного в рабочих чертежах.

Значение нормируемой отпускной прочности бетона колонн должно составлять не менее 70% от класса бетона по прочности на сжатие в теплый период года, 90% -в холодный период года.

Обозначение маркировки:

1К 72 - 3 М3

- **индекс, характеризующий прочность бетона (М3 - класс бетона В22,5)**
- **порядковый номер, характеризующий несущую способность колонны**
- **высота этажа, в дм**
- **колонна первого типоразмера**

НОМЕНКЛАТУРА

Марка изделия	Габаритные размеры			Max масса, кг
	сечение В х B_1, мм		Высота (Н), мм	
Колонны С. 1.423.1-3/88 С. 1.823.1-2	300	300	до 15000	3375
	400	400	до 15000	6000
	300	400	до 15000	4500
	500	500	до 8600	5375
	600	600	до 8600	7740

Примечание: Возможно изготовление колонн по индивидуальным размерам заказчика.

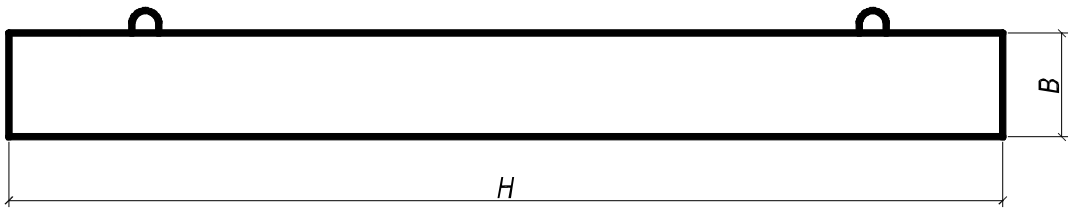

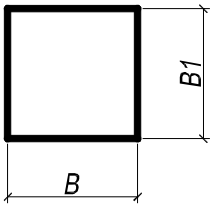

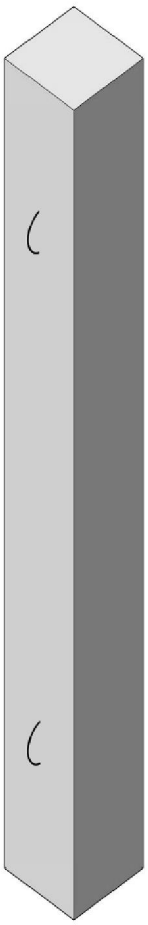

ПЛИТЫ ПЕРЕКРЫТИЙ

ТУ 5842-004-59387767-2005

Многопустотные плиты стендового безопалубочного формования могут применяться для устройства междуэтажных перекрытий и покрытий жилых, общественных и производственных зданий различной этажности.

В своей работе под нагрузкой плиты стендового безопалубочного формования не имеют принципиальных отличий от обычных плит перекрытий с круглыми пустотами.

Доборные плиты шириной менее стандартной вырезаются путём продольного распила свежеотформованного изделия полной ширины. Для исключения обрушения полок в процессе распила, линия продольного реза должна проходить посередине. Несущая способность доборных плит устанавливается дополнительным расчетом.

Минимальная длина опирания многопустотных плит с простым опиранием приведена в таблице 1.

Таблица 1.

Материал опоры	Толщина плиты, мм	Минимальная длина опирания, мм
Кирпичная кладка	≤265	90 (-5)
	≥300	120 (-5)
	400	150 (-5)
Железобетонные стены или металл	≤265	80 (-5)
	≥300	100 (-5)
	400	100 (-5)

Обозначение маркировки:

ПБ 2,2-84.12-8-К7-п-зд(а)-к

- **выборки бетона в верхнем поясе плиты**
- **закладные изделия или анкера**
- **монтажные петли**
- **рабочая арматура нижней зоны**
- **под нагрузку 8 кН/м2 (800 кг/м2)**
- **шириной 1197 мм**
- **длиной 8380 мм**
- **высота плиты 220 мм**
- **плита стендового безопалубочного формования**

Длина заделки плиты в стены не должна превышать:

Для зданий с кирпичными стенами:
толщиной 160, 220 мм – 160мм
толщиной 300 мм – 190мм

Для крупноблочных зданий:
толщиной 160, 220 мм – 120мм
толщиной 300 мм – 150мм

толщиной 400 мм – при использовании плиты в качестве перекрытий заделка рассматривается в каждом узле индивидуально.

Примечание: учитывая, что плиты ПБ не имеют горизонтальных поперечных стержней, обеспечивающих связь между отдельными продольными ребрами, заводить плиты длинной стороной в торцевые стены не рекомендуется.

Минимальный размер заделки плиты по всей ширине должен быть не менее: для кирпичных зданий 100 мм, для крупноблочных – 90 мм.

Плиты перекрытий имеют расчетный предел огнестойкости REI 60 и могут применяться в жилых, общественных и производственных зданиях I первой степени огнестойкости.

Монтажные петли устанавливаются в плиты перекрытий толщиной 160 мм, 220 мм, 300 мм и длиной до 9,6 м включительно.

Для пропуска через перекрытия труб и кабельных разводок допускается устройство в плитах отверстий диаметром до 100 мм путем просверливания.

Максимальные размеры проемов и отверстий указаны в таблице 2.

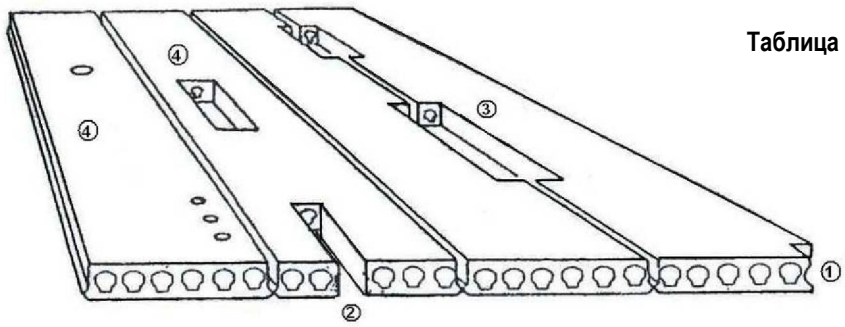

Таблица 2

Положение отверстия	L / b, мм H ≤ 300 мм
В углу (1)	600/300
С торца (2)	600/250
На краю (3)	1000/180
В середине(4)	Ø пустоты-20 мм 1000/250

ТЕХНИЧЕСКИЕ ХАРАКТЕРИСТИКИ ПЛИТ

Ширина плиты, мм	Толщина плиты, мм	Максимальная длина плиты, м (при несущей способности)					
		400 кг/м²	600 кг/м²	800 кг/м²	1000 кг/м²	1200 кг/м²	Max нагрузка
1500	**160**	8,0	7,1	6,4	5,8	5,4	3,9 при 2100 кг/м²
	220	10,8	10,5	9,6	9,0	8,4	6,6 при 2400 кг/м²
	300	14,0	13,0	12,1	11,4	10,7	7,0 при 3500 кг/м²
	400	15,5	15,5	14,4	13,4	12,7	9,9 при 2400 кг/м²
1200	**160**	8,2	7,4	6,7	6,1	5,7	3,7 при 2100 кг/м²
	220	9,6	9,6	9,6	8,7	8,1	2,1 при 6900 кг/м²
	300	14,4	13,4	12,4	11,6	10,9	7,2 при 3500 кг/м²
1000	**220**	9,6	9,6	9,6	8,7	8,1	2,1 при 6900 кг/м²

ПЛИТЫ ПЕРЕКРЫТИЙ

ТУ 5842-004-59387767-2005

НОМЕНКЛАТУРА ПЛИТ

ТОЛЩИНОЙ 160 мм и ШИРИНОЙ 1197 мм

ИЖ 904, ИЖ 960

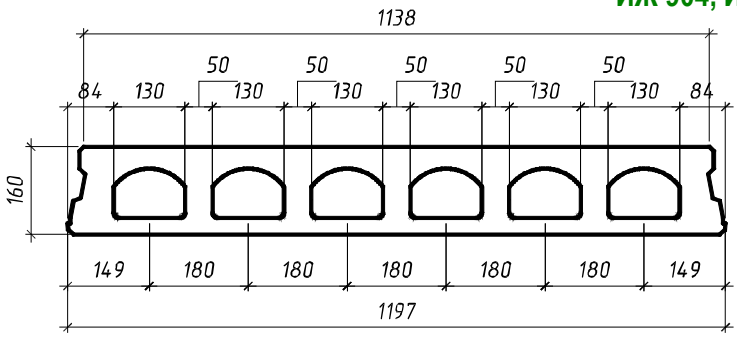

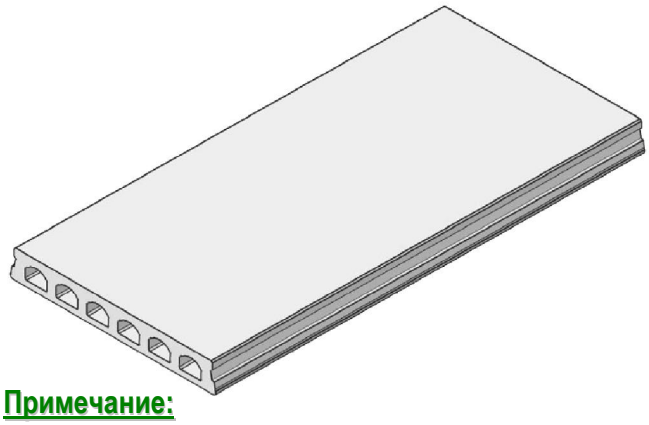

Варианты распилов

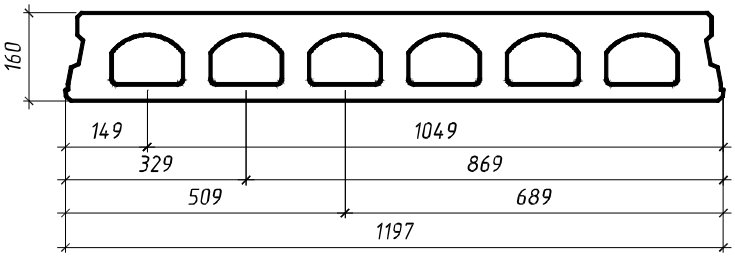

Примечание:

1.Значение нормируемой отпускной прочности должно приниматься не ниже нормируемой передаточной прочности бетона и не ниже 80% от класса бетона по прочности на сжатие в теплый период года и не ниже 85% - в холодный период года.

2.При расчете проектной массы плиты, плотность бетона принимается ρ=2500 кг/м³

НОМЕНКЛАТУРА

Марка плит	Габаритные размеры			Класс (марка) бетона ρ=2400 кг/м³	Объем бетона, м³	Расход стали, кг	Вес изделия, тонн
	L, мм	B, мм	H, мм				
ПБ 1,6.18.12-8-К7-п	1780	1197	160	B30 (М 400)	0,220	5,054	0,555
ПБ 1,6.21.12-8-К7-п	2080	1197	160		0,258	5,696	0,645
ПБ 1,6.24.12-8-К7-п	2380	1197	160		0,295	6,337	0,740
ПБ 1,6.27.12-8-К7-п	2680	1197	160		0,332	6,979	0,830
ПБ 1,6.30.12-8-К7-п	2980	1197	160		0,369	8,764	0,925
ПБ 1,6.33.12-8-К7-п	3280	1197	160		0,406	9,406	1,015
ПБ 1,6.36.12-8-К7-п	3580	1197	160		0,443	10,047	1,110
ПБ 1,6.39.12-8-К7-п	3880	1197	160		0,480	10,689	1,200
ПБ 1,6.42.12-8-К7-п	4180	1197	160		0,517	13,082	1,295
ПБ 1,6.45.12-8-К7-п	4480	1197	160		0,555	13,849	1,390
ПБ 1,6.48.12-8-К7-п	4780	1197	160		0,592	16,619	1,480
ПБ 1,6.51.12-8-К7-п	5080	1197	160		0,629	19,640	1,575
ПБ 1,6.54.12-8-К7-п	5380	1197	160		0,666	20,659	1,665
ПБ 1,6.57.12-8-К7-п	5680	1197	160	B40 (М550)	0,703	25,920	1,760
ПБ 1,6.60.12-8-К7-п	5980	1197	160		0,740	31,564	1,850
ПБ 1,6.63.12-8-К7-п	6280	1197	160		0,777	33,028	1,945
ПБ 1,6.66.12-8-К7-п	6580	1197	160		0,815	39,334	2,040
ПБ 1,6.67.12-8-К7-п	6680	1197	160		0,827	39,896	2,070
ПБ 1,6.69.12-6-К7-п	6880	1197	160		0,852	37,611	2,130
ПБ 1,6.72.12-6-К7-п	7180	1197	160		0,889	44,359	2,225
ПБ 1,6.74.12-6-К7-п	7380	1197	160		0,914	45,482	2,285
ПБ 1,6.75.12-4-К7-п	7480	1197	160		0,926	35,032	2,315
ПБ 1,6.78.12-4-К7-п	7780	1197	160		0,951	41,513	2,380
ПБ 1,6.81.12-4-К7-п	8080	1197	160		1,000	49,412	2,500
ПБ 1,6.82.12-4-К7-п	8180	1197	160		1,013	49,973	2,535

ПЛИТЫ ПЕРЕКРЫТИЙ

ТУ 5842-004-59387767-2005

НОМЕНКЛАТУРА ПЛИТ

ТОЛЩИНОЙ 160 мм и ШИРИНОЙ 1497 мм

ИЖ 905, ИЖ 960

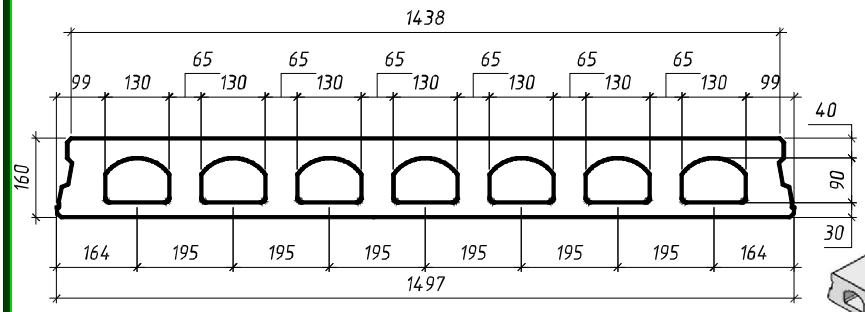

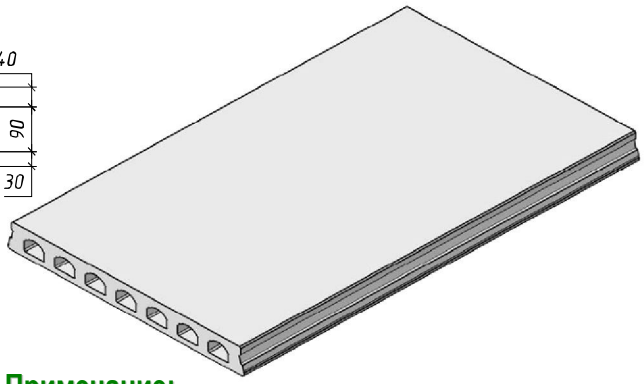

Варианты распилов

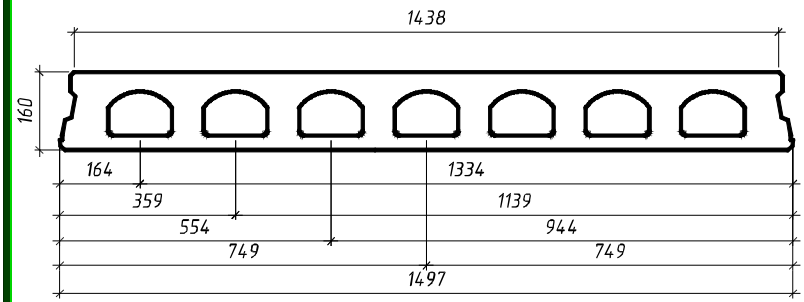

Примечание:

1.Значение нормируемой отпускной прочности должно приниматься не ниже нормируемой передаточной прочности бетона и не ниже 80% от класса бетона по прочности на сжатие в теплый период года и не ниже 85% - в холодный период года.

2.При расчете проектной массы плиты, плотность бетона принимается ρ=2500 кг/м³

НОМЕНКЛАТУРА

Марка плит	Габаритные размеры			Класс (марка) бетона ρ=2400 кг/м³	Объем бетона, м³	Расход стали, кг	Вес изделия, тонн
	L, мм	B, мм	H, мм				
ПБ 1,6.18.15-8-К7-п	1780	1497	160	В 40 (М 550)	0,287	6,820	0,720
ПБ 1,6.21.15-8-К7-п	2080	1497	160		0,336	7,759	0,840
ПБ 1,6.24.15-8-К7-п	2380	1497	160		0,384	9,842	0,960
ПБ 1,6.27.15-8-К7-п	2680	1497	160		0,433	10,781	1,085
ПБ 1,6.30.15-8-К7-п	2980	1497	160		0,481	11,721	1,205
ПБ 1,6.33.15-8-К7-п	3280	1497	160		0,530	12,660	1,325
ПБ 1,6.36.15-8-К7-п	3580	1497	160		0,578	13,599	1,445
ПБ 1,6.39.15-8-К7-п	3880	1497	160		0,627	14,538	1,570
ПБ 1,6.42.15-8-К7-п	4180	1497	160		0,675	15,477	1,690
ПБ 1,6.45.15-8-К7-п	4480	1497	160		0,724	16,416	1,810
ПБ 1,6.48.15-8-К7-п	4780	1497	160		0,772	21,361	1,930
ПБ 1,6.51.15-8-К7-п	5080	1497	160		0,820	22,551	2,050
ПБ 1,6.54.15-8-К7-п	5380	1497	160		0,869	31,122	2,175
ПБ 1,6.57.15-8-К7-п	5680	1497	160		0,917	32,632	2,295
ПБ 1,6.60.15-8-К7-п	5980	1497	160		0,966	38,543	2,415
ПБ 1,6.63.15-8-К7-п	6280	1497	160		1,014	44,896	2,540
ПБ 1,6.64.15-8-К7-п	6380	1497	160		1,030	45,546	2,575
ПБ 1,6.66.15-6-К7-п	6580	1497	160		1,063	42,004	2,660
ПБ 1,6.69.15-6-К7-п	6880	1497	160		1,111	48,798	2,780
ПБ 1,6.71.15-6-К7-п	7080	1497	160		1,143	50,099	2,860
ПБ 1,6.72.15-4-К7-п	7180	1497	160		1,160	40,181	2,900
ПБ 1,6.75.15-4-К7-п	7480	1497	160		1,208	47,196	3,020
ПБ 1,6.78.15-4-К7-п	7780	1497	160		1,256	54,652	3,140
ПБ 1,6.80.15-4-К7-п	7980	1497	160		1,289	55,953	3,230

ПЛИТЫ ПЕРЕКРЫТИЙ

ТУ 5842-004-59387767-2005

ЖБК•1

НОМЕНКЛАТУРА ПЛИТ
ТОЛЩИНОЙ 220 мм и ШИРИНОЙ 997 мм
Прим.0-455-05 выпуск 2

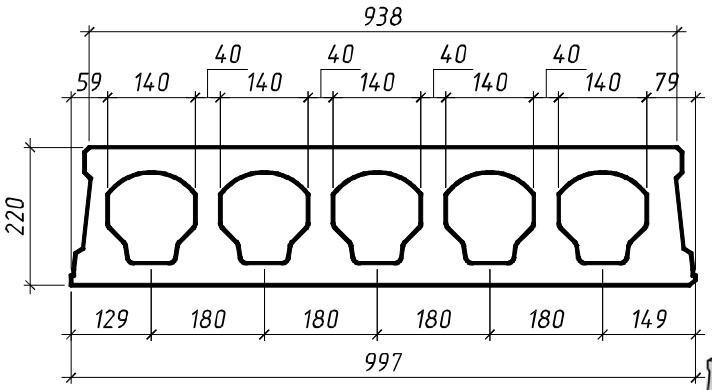

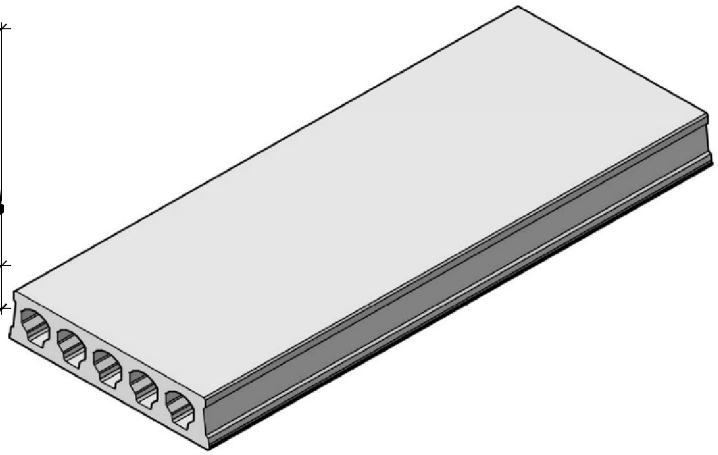

Варианты распилов

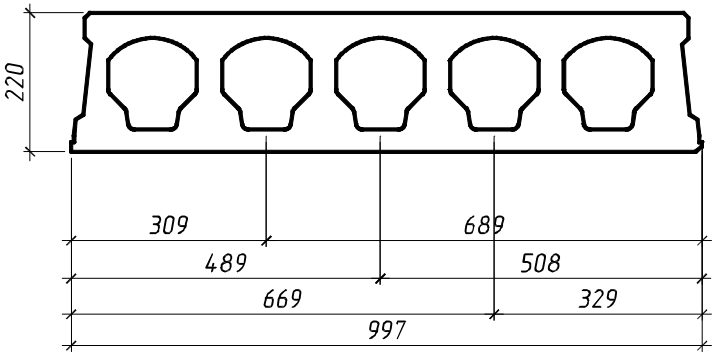

Примечание:

1. Значение нормируемой отпускной прочности должно приниматься не ниже нормируемой передаточной прочности бетона и не ниже 80% от класса бетона по прочности на сжатие в теплый период года и не ниже 85% - в холодный период года.

2. При расчете проектной массы плиты, плотность бетона принимается ρ=2500 кг/м³

НОМЕНКЛАТУРА

Марка плит	Габаритные размеры			Класс бетона (марка) ρ=2400 кг/м³	Объем бетона, м³	Расход стали, кг	Вес изделия, тонн
	L, мм	B, мм	H, мм				
ПБ 2,2.18.10-(4÷57)-К7-п	1780	997	220	B30 (M 400)	0,232	5,320	0,580
ПБ 2,2.21.10-(4÷57)-К7-п	2080	997	220	B30 (M 400)	0,271	6,008	0,680
ПБ 2,2.24.10-(4÷47)-К7-п	2380	997	220	B30 (M 400)	0,310	6,696	0,775
ПБ 2,2.27.10-(4÷40)-К7-п	2680	997	220	B30 (M 400)	0,349	7,384	0,875
ПБ 2,2.30.10-(4÷35)-К7-п	2980	997	220	B30 (M 400)	0,388	9,003	0,970
ПБ 2,2.33.10-(4÷30)-К7-п	3280	997	220	B30 (M 400)	0,427	9,691	1,070
ПБ 2,2.36.10-(4÷25)-К7-п	3580	997	220	B30 (M 400)	0,466	10,379	1,165
ПБ 2,2.39.10-(4÷20)-К7-п	3880	997	220	B30 (M 400)	0,505	11,067	1,265
ПБ 2,2.42.10-(4÷17)К7-п	4180	997	220	B30 (M 400)	0,544	11,755	1,360
ПБ 2,2.45.10-(4÷14)-К7-п	4480	997	220	B30 (M 400)	0,583	12,441	1,460
ПБ 2,2.45.10-19-К7-п	4480	997	220	B30 (M 400)	0,583	16,196	1,460
ПБ 2,2.48.10-(4÷12)-К7-п	4780	997	220	B30 (M 400)	0,622	13,129	1,555
ПБ 2,2.48.10-16-К7-п	4780	997	220	B30 (M 400)	0,622	17,135	1,555
ПБ 2,2.48.10-20-К7-п	4780	997	220	B30 (M 400)	0,622	21,141	1,555
ПБ 2,2.51.10-(4÷8)-К7-п	5080	997	220	B30 (M 400)	0,662	13,817	1,655
ПБ 2,2.51.10-10-К7-п	5080	997	220	B30 (M 400)	0,662	13,817	1,655
ПБ 2,2.51.10-14-К7-п	5080	997	220	B30 (M 400)	0,662	18,074	1,655
ПБ 2,2.51.10-17-К7-п	5080	997	220	B30 (M 400)	0,662	22,331	1,655
ПБ 2,2.51.10-20-К7-п	5080	997	220	B30 (M 400)	0,662	27,736	1,655
ПБ 2,2.54.10-(4÷9)-К7-п	5380	997	220	B30 (M 400)	0,701	14,505	1,755

ПЛИТЫ ПЕРЕКРЫТИЙ

ТУ 5842-004-59387767-2005

ЖБК•1

НОМЕНКЛАТУРА

Марка плит	Габаритные размеры			Класс бетона (марка) ρ=2400 кг/м³	Объем бетона, м³	Расход стали, кг	Вес изделия, тонн
	L, мм	B, мм	H, мм				
ПБ 2,2.54.10-(10÷12)-К7-п	5380	997	220	B30 (M 400)	0,701	19,013	1,755
ПБ 2,2.54.10-16-К7-п	5380	997	220	B40 (M 550)	0,701	23,522	1,755
ПБ 2,2.54.10-22-К7-п	5380	997	220	B40 (M550)	0,701	37,165	1,755
ПБ 2,2.57.10-(4÷6)-К7-п	5680	997	220	B30 (M 400)	0,740	15,193	1,850
ПБ 2,2.57.10-(8÷10)-К7-п	5680	997	220	B30 (M 400)	0,740	19,953	1,850
ПБ 2,2.57.10-(12÷13)-К7-п	5680	997	220	B30 (M 400)	0,740	24,712	1,850
ПБ 2,2.57.10-16-К7-п	5680	997	220	B30 (M 400)	0,740	30,756	1,850
ПБ 2,2.57.10-18-К7-п	5680	997	220	B30 (M 400)	0,740	39,117	1,850
ПБ 2,2.57.10-21-К7-п	5680	997	220	B40 (M 550)	0,740	39,117	1,850
ПБ 2,2.60.10-(4÷6)-К7-п	5980	997	220	B30 (M 400)	0,779	15,880	1,950
ПБ 2,2.60.10-8-К7-п	5980	997	220	B30 (M 400)	0,779	20,892	1,950
ПБ 2,2.60.10-10-К7-п	5980	997	220	B30 (M 400)	0,779	25,903	1,950
ПБ 2,2.60.10-12-К7-п	5980	997	220	B40 (M 550)	0,779	25,903	1,950
ПБ 2,2.60.10-14-К7-п	5980	997	220	B30 (M 400)	0,779	32,266	1,950
ПБ 2,2.60.10-15-К7-п	5980	997	220	B40 (M 550)	0,779	32,266	1,950
ПБ 2,2.60.10-16-К7-п	5980	997	220	B30 (M 400)	0,779	41,068	1,950
ПБ 2,2.60.10-20-К7-п	5980	997	220	B40 (M 550)	0,779	49,871	1,950
ПБ 2,2.63.10-4-К7-п	6280	997	220	B30 (M 400)	0,818	16,568	2,045
ПБ 2,2.63.10-6-К7-п	6280	997	220	B30 (M 400)	0,818	21,831	2,045
ПБ 2,2.63.10-8-К7-п	6280	997	220	B40 (M 550)	0,818	21,831	2,045
ПБ 2,2.63.10-10-К7-п	6280	997	220	B30 (M 400)	0,818	27,094	2,045
ПБ 2,2.63.10-12-К7-п	6580	997	220	B30 (M 400)	0,818	33,775	2,045
ПБ 2,2.63.10-17-К7-п	6280	997	220	B40 (M 550)	0,818	43,020	2,045
ПБ 2,2.63.10-19-К7-п	6280	997	220	B40 (M 550)	0,818	52,264	2,045
ПБ 2,2.66.10-4-К7-п	6580	997	220	B30 (M 400)	0,857	18,600	2,145
ПБ 2,2.66.10-6-К7-п	6580	997	220	B30 (M 400)	0,857	24,114	2,145
ПБ 2,2.66.10-8-К7-п	6580	997	220	B30 (M 400)	0,857	29,628	2,145
ПБ 2,2.66.10-10-К7-п	6580	997	220	B30 (M 400)	0,857	35,142	2,145
ПБ 2,2.66.10-12-К7-п	6580	997	220	B40 (M 550)	0,857	36,629	2,145
ПБ 2,2.66.10-14-К7-п	6580	997	220	B30 (M 400)	0,857	46,315	2,145
ПБ 2,2.66.10-18-К7-п	6580	997	220	B40 (M 550)	0,857	56,001	2,145
ПБ 2,2.69.10-4-К7-п	6880	997	220	B30 (M 400)	0,896	19,288	2,240
ПБ 2,2.69.10-6-К7-п	6880	997	220	B30 (M 400)	0,896	25,053	2,240
ПБ 2,2.69.10-8-К7-п	6880	997	220	B40 (M 550)	0,896	30,819	2,240
ПБ 2,2.69.10-10-К7-п	6880	997	220	B30 (M 400)	0,896	38,139	2,240
ПБ 2,2.69.10-12-К7-п	6880	997	220	B30 (M 400)	0,896	48,266	2,240
ПБ 2,2.69.10-16-К7-п	6880	997	220	B40 (M 550)	0,896	58,394	2,240
ПБ 2,2.72.10-4-К7-п	7180	997	220	B30 (M 400)	0,896	25,993	2,340
ПБ 2,2.72.10-6-К7-п	7180	997	220	B30 (M 400)	0,935	32,009	2,340
ПБ 2,2.72.10-8-К7-п	7180	997	220	B30 (M 400)	0,935	39,649	2,340
ПБ 2,2.72.10-10-К7-п	7180	997	220	B30 (M 400)	0,935	50,218	2,340
ПБ 2,2.72.10-12-К7-п	7180	997	220	B40 (M 550)	0,935	50,218	2,340
ПБ 2,2.72.10-14-К7-п	7180	997	220	B40 (M 550)	0,935	60,787	2,340
ПБ 2,2.72.10-16-К7-п	7180	997	220	B40 (M 550)	0,935	71,356	2,340

ПЛИТЫ ПЕРЕКРЫТИЙ

ТУ 5842-004-59387767-2005

НОМЕНКЛАТУРА

ЖБК•1

Марка плит	Габаритные размеры			Класс бетона (марка) ρ=2400 кг/м³	Объем бетона, м³	Расход стали, кг	Вес изделия, тонн
	L, мм	B, мм	H, мм				
ПБ 2,2.75.10-4-К7-п	7480	997	220	B30 (M 400)	0,974	26,932	2,435
ПБ 2,2.75.10-6-К7-п	7480	997	220	B30 (M 400)	0,974	33,200	2,435
ПБ 2,2.75.10-8-К7-п	7480	997	220	B40 (M 550)	0,974	41,159	2,435
ПБ 2,2.75.10-10-К7-п	7480	997	220	B30 (M 400)	0,974	52,169	2,435
ПБ 2,2.75.10-12-К7-п	7480	997	220	B40 (M 550)	0,974	63,180	2,435
ПБ 2,2.75.10-15-К7-п	7480	997	220	B40 (M 550)	0,974	74,190	2,435
ПБ 2,2.78.10-4-К7-п	7780	997	220	B40 (M 550)	1,013	27,871	2,535
ПБ 2,2.78.10-6-К7-п	7780	997	220	B30 (M 400)	1,013	42,668	2,535
ПБ 2,2.78.10-8-К7-п	7780	997	220	B30 (M 400)	1,013	54,121	2,535
ПБ 2,2.78.10-10-К7-п	7780	997	220	B40 (M 550)	1,013	54,121	2,535
ПБ 2,2.78.10-12-К7-п	7780	997	220	B40 (M 550)	1,013	65,573	2,535
ПБ 2,2.78.10-13-К7-п	7780	997	220	B40 (M 550)	1,013	77,025	2,535
ПБ 2,2.81.10-4-К7-п	8080	997	220	B30 (M 400)	1,052	35,581	2,630
ПБ 2,2.81.10-6-К7-п	8080	997	220	B30 (M 400)	1,052	44,178	2,630
ПБ 2,2.81.10-8-К7-п	8080	997	220	B30 (M 400)	1,052	56,072	2,630
ПБ 2,2.81.10-10-К7-п	8080	997	220	B40 (M 550)	1,052	67,966	2,630
ПБ 2,2 81.10-12-К7-п	8080	997	220	B40 (M 550)	1,052	79,860	2,630
ПБ 2,2.84.10-4-К7-п	8380	997	220	B30 (M 400)	1,091	36,771	2,730
ПБ 2,2.84.10-6-К7-п	8380	997	220	B40 (M 550)	1,091	45,687	2,730
ПБ 2,2.84.10-8-К7-п	8380	997	220	B40 (M 550)	1,091	58,022	2,730
ПБ 2,2.84.10-10-К7-п	8380	997	220	B40 (M 550)	1,091	70,358	2,730
ПБ 2,2.84.10-11,5-К7-п	8380	997	220	B40 (M 550)	1,091	82,693	2,730
ПБ 2,2.87.10-4-К7-п	8680	997	220	B40 (M 550)	1,130	37,961	2,825
ПБ 2,2.87.10-6-К7-п	8680	997	220	B30 (M 400)	1,130	59,974	2,825
ПБ 2,2.87.10-8-К7-п	8680	997	220	B40 (M 550)	1,130	72,751	2,825
ПБ 2,2.87.10-10-К7-п	8680	997	220	B40 (M 550)	1,130	85,528	2,825
ПБ 2,2.90.10-4-К7-п	8980	997	220	B30 (M 400)	1,169	48,707	2,925
ПБ 2,2.90.10-6-К7-п	8980	997	220	B30 (M 400)	1,169	61,925	2,925
ПБ 2,2.90.10-8-К7-п	8980	997	220	B40 (M 550)	1,169	75,144	2,925
ПБ 2,2.90.10-9,5-К7-п	8980	997	220	B40 (M 550)	1,169	88,362	2,925
ПБ 2,2.93.10-4-К7-п	9280	997	220	B40 (M 550)	1,209	50,216	3,025
ПБ 2,2.93.10-6-К7-п	9280	997	220	B40 (M 550)	1,209	77,537	3,025
ПБ 2,2.93.10-8-К7-п	9280	997	220	B40 (M 550)	1,209	91,197	3,025
ПБ 2,2.96.10-4-К7-п	9580	997	220	B30 (M 400)	1,248	65,828	3,120
ПБ 2,2.96.10-6-К7-п	9580	997	220	B40 (M 550)	1,248	79,930	3,120
ПБ 2,2.96.10-8-К7-п	9580	997	220	B40 (M 550)	1,248	94,032	3,120

ПЛИТЫ ПЕРЕКРЫТИЙ

ТУ 5842-004-59387767-2005

НОМЕНКЛАТУРА ПЛИТ
ТОЛЩИНОЙ 220 мм и ШИРИНОЙ 1197 мм
0-455-05 выпуск 2

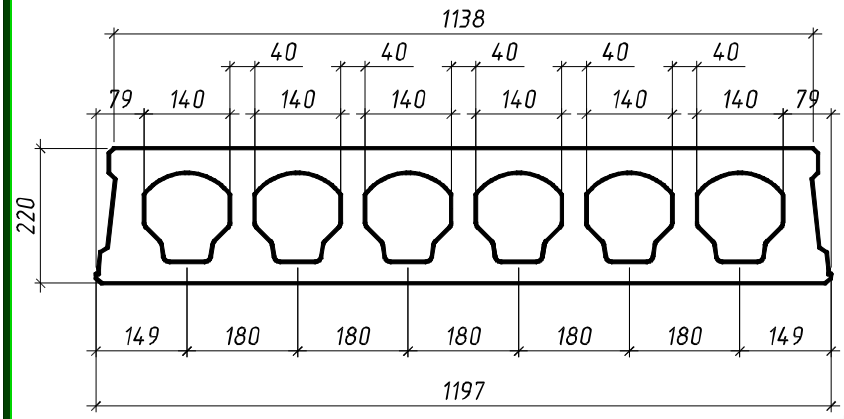

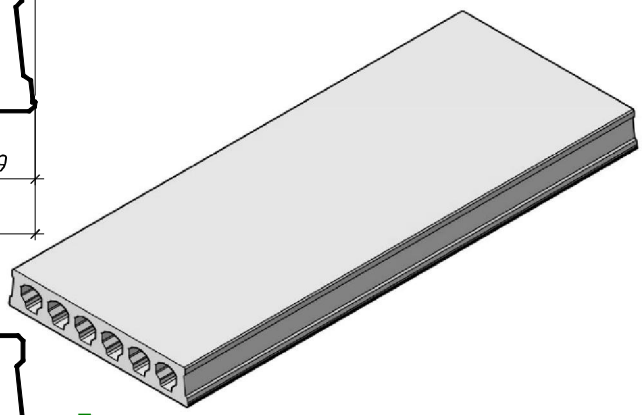

Варианты распилов

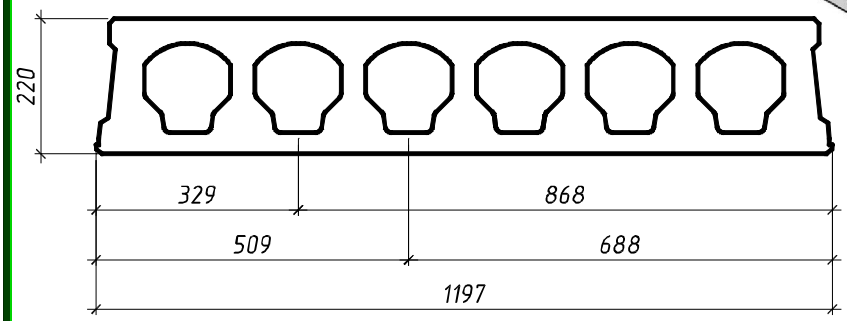

Примечание:

1. Значение нормируемой отпускной прочности должно приниматься не ниже нормируемой передаточной прочности бетона и не ниже 80% от класса бетона по прочности на сжатие в теплый период года и не ниже 85% - в холодный период года.

2. При расчете проектной массы плиты, плотность бетона принимается ρ=2500 кг/

Марка плит	Габаритные размеры			Класс бетона (марка) ρ=2400 кг/м³	Объем бетона, м³	Расход стали, кг	Вес изделия, тонн
	L, мм	B, мм	H, мм				
ПБ 2,2 18.12–8-К7п	1780	1197	220	B30 (M 400)	0,281	7,000	0,705
ПБ 2,2 21.12–8-К7п	2080	1197	220	B30 (M 400)	0,329	7,810	0,825
ПБ 2,2 24.12–8-К7п	2380	1197	220	B30 (M 400)	0,376	8,630	0,940
ПБ 2,2 27.12–8-К7п	2680	1197	220	B30 (M 400)	0,424	9,440	1,060
ПБ 2,2 30.12–8-К7п	2980	1197	220	B30 (M 400)	0,471	10,250	1,180
ПБ 2,2 33.12–8-К7п	3280	1197	220	B30 (M 400)	0,519	11,070	1,300
ПБ 2,2 36.12–8-К7п	3580	1197	220	B30 (M 400)	0,566	11,880	1,415
ПБ 2,2 39.12–8-К7п	3880	1197	220	B30 (M 400)	0,613	12,690	1,535
ПБ 2,2 42.12–8-К7п	4180	1197	220	B30 (M 400)	0,661	13,510	1,655
ПБ 2,2 45.12–8-К7п	4480	1197	220	B30 (M 400)	0,708	14,320	1,770
ПБ 2,2 48.12–8-К7п	4780	1197	220	B30 (M 400)	0,756	15,130	1,890
ПБ 2,2 51.12–8-К7п	5080	1197	220	B30 (M 400)	0,803	15,950	2,010
ПБ 2,2 54.12–8-К7п	5380	1197	220	B30 (M 400)	0,851	18,100	2,130
ПБ 2,2 57.12–8-К7п	5680	1197	220	B30 (M 400)	0,898	23,680	2,245
ПБ 2,2 60.12–8-К7п	5980	1197	220	B30 (M 400)	0,945	24,740	2,365
ПБ 2,2 60.12–10-К7п	5980	1197	220	B30 (M 400)	0,945	29,210	2,365
ПБ 2,2 60.12–12-К7п	5980	1197	220	B40 (M 550)	0,945	29,210	2,365
ПБ 2,2 63.12–8-К7п	6280	1197	220	B40 (M 550)	0,993	25,810	2,485
ПБ 2,2 63.12–10-К7п	6280	1197	220	B30 (M 400)	0,993	30,500	2,485
ПБ 2,2 63.12–12-К7п	6280	1197	220	B30 (M 400)	0,993	39,740	2,485
ПБ 2,2 66.12–8-К7п	6580	1197	220	B30 (M 400)	1,040	31,790	2,600
ПБ 2,2 66.12–10-К7п	6580	1197	220	B30 (M 400)	1,040	41,470	2,600
ПБ 2,2 66.12–12-К7п	6580	1197	220	B40 (M 550)	1,040	41,770	2,600

ПЛИТЫ ПЕРЕКРЫТИЙ

ТУ 5842-004-59387767-2005

ЖБК•1

НОМЕНКЛАТУРА

Марка плит	Габаритные размеры			Класс бетона (марка) ρ=2400 кг/м³	Объем бетона, м³	Расход стали, кг	Вес изделия, тонн
	L, мм	B, мм	H, мм				
ПБ 2,2 69.12–8-К7п	6880	1197	220	B40 (M 550)	1,088	33,080	2,720
ПБ 2,2 69.12–10-К7п	6880	1197	220	B30 (M 400)	1,088	43,200	2,720
ПБ 2,2 69.12–12-К7п	6880	1197	220	B30 (M 400)	1,088	53,330	2,720
ПБ 2,2 72.12–8-К7п	7180	1197	220	B30 (M 400)	1,135	44,930	2,840
ПБ 2,2 72.12–10-К7п	7180	1197	220	B30 (M 400)	1,135	55,500	2,840
ПБ 2,2 72.12–12-К7п	7180	1197	220	B40 (M 550)	1,135	55,500	2,840
ПБ 2,2 75.12–8-К7п	7480	1197	220	B40 (M 550)	1,183	46,660	2,960
ПБ 2,2 75.12–10-К7п	7480	1197	220	B30 (M 400)	1,183	57,670	2,960
ПБ 2,2 75.12–12-К7п	7480	1197	220	B40 (M 550)	1,183	68,680	2,960
ПБ 2,2 78.12–8-К7п	7780	1197	220	B30 (M 400)	1,230	59,850	3,075
ПБ 2,2 78.12–10-К7п	7780	1197	220	B40 (M 550)	1,230	59,850	3,075
ПБ 2,2 78.12–12-К7п	7780	1197	220	B40 (M 550)	1,230	71,300	3,075
ПБ 2,2 81.12–8-К7п	8080	1197	220	B30 (M 400)	1,277	62,020	3,195
ПБ 2,2 81.12–10-К7п	8080	1197	220	B40 (M 550)	1,277	73,910	3,195
ПБ 2,2 81.12–12-К7п	8080	1197	220	B40 (M 550)	1,277	85,810	3,195
ПБ 2,2 84.12–8-К7п	8380	1197	220	B40 (M 550)	1,325	66,000	3,315
ПБ 2,2 84.12–10-К7п	8380	1197	220	B40 (M 550)	1,325	84,500	3,315
ПБ 2,2 87.12–8-К7п	8680	1197	220	B40 (M 550)	1,372	80,950	3,430
ПБ 2,2 87.12–10-К7п	8680	1197	220	B40 (M 550)	1,372	93,720	3,430
ПБ 2,2 90.12–8-К7п	8980	1197	220	B40 (M 550)	1,420	83,560	3,550
ПБ 2,2 93.12–8-К7п	9280	1197	220	B40 (M 550)	1,467	99,84	3,670
ПБ 2,2 96.12–8-К7п	9580	1197	220	B40 (M 550)	1,515	102,890	3,790

НОМЕНКЛАТУРА ПЛИТ
ТОЛЩИНОЙ 220мм и ШИРИНОЙ 1497мм
ИЖ 766

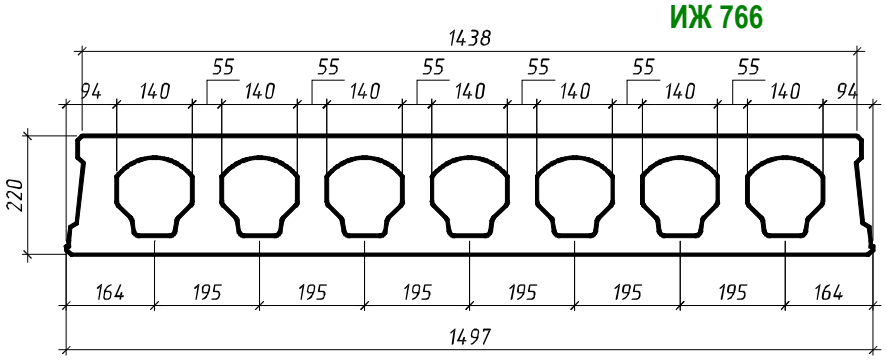

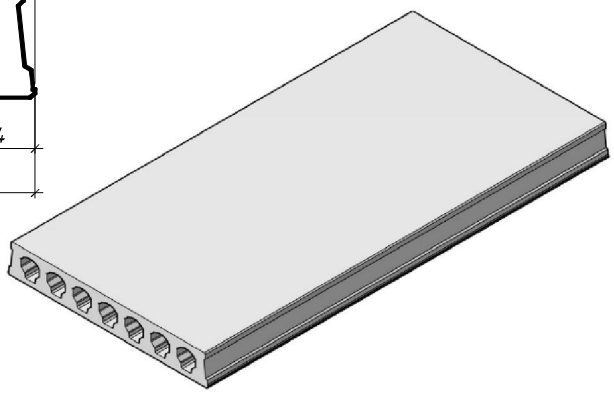

Варианты распилов

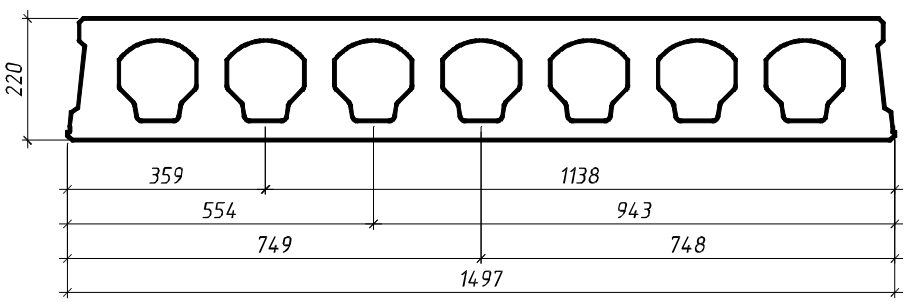

Примечание:

1. Значение нормируемой отпускной прочности должно приниматься не ниже нормируемой передаточной прочности бетона и не ниже 80% от класса бетона по прочности на сжатие в теплый период года и не ниже 85% - в холодный период года.

2. При расчете проектной массы плиты, плотность бетона принимается ρ=2500 кг/м³.

ПЛИТЫ ПЕРЕКРЫТИЙ

ТУ 5842-004-59387767-2005

ЖБК•1

НОМЕНКЛАТУРА

Марка плит	Габаритные размеры			Класс бетона (марка) ρ=2400 кг/м³	Объем бетона, м³	Расход стали, кг	Вес изделия, тонн
	L, мм	B, мм	H, мм				
ПБ 2,2 18.15 - 8-К7-п	1780	1497	220	B40 (М 550)	0,370	8,293	0,925
ПБ 2,2 21.15 - 8-К7-п	2080	1497	220		0,433	9,324	1,085
ПБ 2,2 24.15 - 8-К7-п	2380	1497	220		0,495	10,356	1,240
ПБ 2,2 27.15 - 8-К7-п	2680	1497	220		0,557	11,387	1,395
ПБ 2,2 30.15 - 8-К7-п	2980	1497	220		0,620	12,419	1,550
ПБ 2,2 33.15 - 8-К7-п	3280	1497	220		0,682	13,451	1,710
ПБ 2,2 36.15 - 8-К7-п	3580	1497	220		0,745	14,482	1,865
ПБ 2,2 39.15 - 8-К7-п	3880	1497	220		0,807	15,514	2,020
ПБ 2,2 42.15 - 8-К7-п	4180	1497	220		0,869	17,889	2,175
ПБ 2,2 45.15 - 8-К7-п	4480	1497	220		0,932	18,921	2,330
ПБ 2,2 48.15 - 8-К7-п	4780	1497	220		0,994	19,953	2,485
ПБ 2,2 51.15 - 8-К7-п	5080	1497	220		1,057	20,984	2,645
ПБ 2,2 54.15 - 8-К7-п	5380	1497	220		1,119	26,524	2,800
ПБ 2,2 57.15 - 8-К7-п	5680	1497	220		1,181	27,807	2,955
ПБ 2,2 60.15 - 8-К7-п	5980	1497	220		1,244	29,090	3,110
ПБ 2,2 60.15-10-К7-п	5980	1497	220		1,244	35,453	3,110
ПБ 2,2 60.15-12-К7-п	5980	1497	220		1,244	39,113	3,110
ПБ 2,2 63.15-8-К7-п	6280	1497	220		1,306	35,636	3,265
ПБ 2,2 63.15-10-К7-п	6280	1497	220		1,306	40,898	3,265
ПБ 2,2 63.15-12-К7-п	6280	1497	220		1,306	46,299	3,265
ПБ 2,2 66.15-8-К7-п	6580	1497	220		1,369	38,978	3,425
ПБ 2,2 66.15-10-К7-п	6580	1497	220		1,369	50,151	3,425
ПБ 2,2 66.15-12-К7-п	6580	1497	220		1,369	59,837	3,425
ПБ 2,2 69.15-8-К7-п	6880	1497	220		1,431	46,278	3,580
ПБ 2,2 69.15-10-К7-п	6880	1497	220		1,431	52,195	3,580
ПБ 2,2 69.15-12-К7-п	6880	1497	220		1,431	62,322	3,580
ПБ 2,2 72.15-8-К7-п	7180	1497	220		1,493	54,238	3,735
ПБ 2,2 72.15-10-К7-п	7180	1497	220		1,493	64,807	3,735
ПБ 2,2 72.15-12-К7-п	7180	1497	220		1,493	75,376	3,735
ПБ 2,2 75.15-8-К7-п	7480	1497	220		1,556	56,282	3,890
ПБ 2,2 75.15-10-К7-п	7480	1497	220		1,556	67,293	3,890
ПБ 2,2 75.15-12-К7-п	7480	1497	220		1,556	78,303	3,890
ПБ 2,2 78.15-8-К7-п	7780	1497	220		1,618	69,778	4,050
ПБ 2,2 78.15-10-К7-п	7780	1497	220		1,618	81,230	4,050
ПБ 2,2 78.15-12-К7-п	7780	1497	220		1,618	98,528	4,050
ПБ 2,2 81.15-8-К7-п	8080	1497	220		1,681	72,264	4,205
ПБ 2,2 81.15-10-К7-п	8080	1497	220		1,681	102,122	4,205
ПБ 2,2 81.15-12-К7-п	8080	1497	220		1,681	125,910	4,205
ПБ 2,2 84.15-8-К7-п	8380	1497	220		1,743	87,084	4,360
ПБ 2,2 84.15-10-К7-п	8380	1497	220		1,743	105,716	4,360
ПБ 2,2 84.15-12-К7-п	8380	1497	220		1,743	155,058	4,360
ПБ 2,2 87.15-8-К7-п	8680	1497	220		1,805	90,011	4,515
ПБ 2,2 87.15-10-К7-п	8680	1497	220		1,805	134,864	4,515
ПБ 2,2 90.15-8-К7-п	8980	1497	220		1,868	115,260	4,670
ПБ 2,2 90.15-10-К7-п	8980	1497	220		1,868	168,135	4,670
ПБ 2,2 93.15-8-К7-п	9280	1497	220		1,930	146,175	4,825
ПБ 2,2 96.15-8-К7-п	9580	1497	220		1,993	178,855	4,985
ПБ 2,2 99.15-6-К7	9890	1497	220		2,055	118,362	5,140
ПБ 2,2 102.15-6-К7	10180	1497	220		2,117	151,927	5,295
ПБ 2,2 105.15-6-К7	10480	1497	220		2,180	187,256	5,450
ПБ 2,2 108.15-4-К7	10780	1497	220		2,242	129,144	5,605

ПЛИТЫ ПЕРЕКРЫТИЙ

ТУ 5842-004-59387767-2005

НОМЕНКЛАТУРА ПЛИТ

ТОЛЩИНОЙ 300 мм и ШИРИНОЙ 1197 мм

ИЖ 763

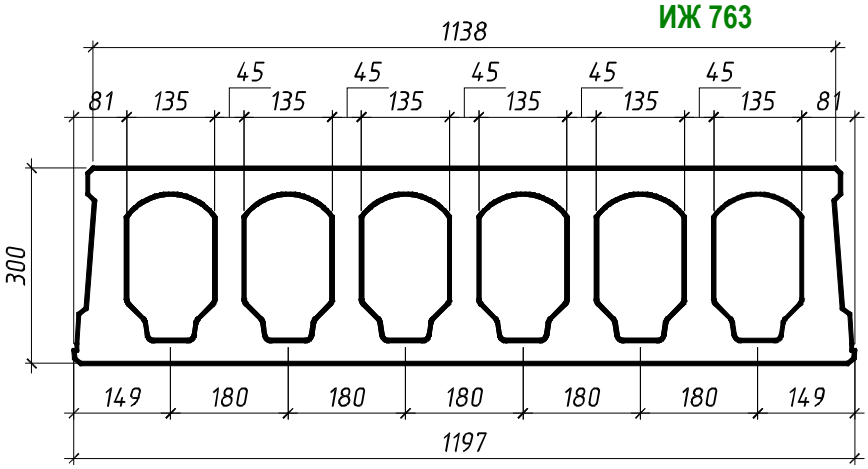

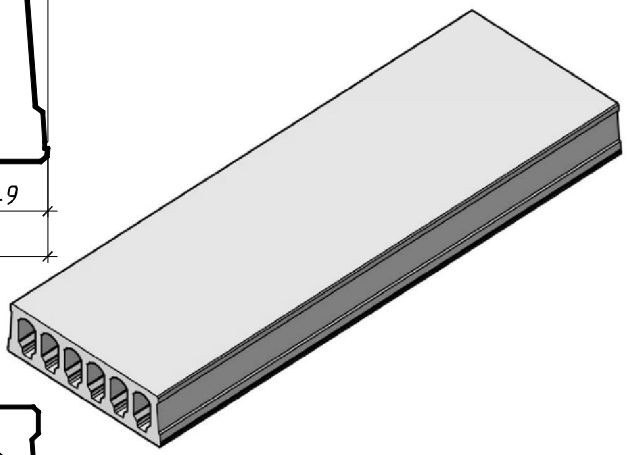

Варианты распилов

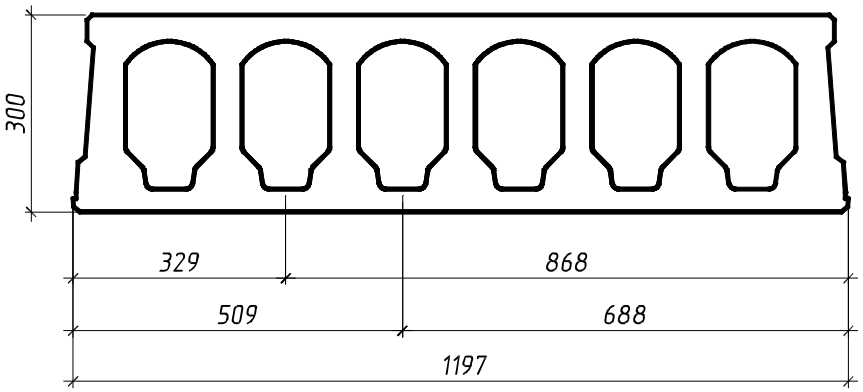

Примечание:

1. Значение нормируемой отпускной прочности должно приниматься не ниже нормируемой передаточной прочности бетона и не ниже 80% от класса бетона по прочности на сжатие в теплый период года и не ниже 85% - в холодный период года.

2. При расчете проектной массы плиты, плотность бетона принимается ρ=2500 кг

Марка плит	Габаритные размеры			Класс бетона (марка) ρ=2400 кг/м³	Объем бетона, м³	Расход стали, кг	Вес изделия, тонн
	L, мм	B, мм	H, мм				
ПБ 3,0 60.12-8-К7-п	5980	1197	300		1,14	24,921	2,850
ПБ 3,0 60.12-10-К7-п	5980	1197	300		1,14	24,921	2,850
ПБ 3,0 60.12-12-К7-п	5980	1197	300		1,14	24,921	2,850
ПБ 3,0 63.12-8-К7-п	6280	1197	300		1,19	25,986	2,975
ПБ 3,0 63.12-10-К7-п	6280	1197	300		1,19	25,986	2,975
ПБ 3,0 63.12-12-К7-п	6280	1197	300		1,19	25,986	2,975
ПБ 3,0 66.12-8-К7-п	6580	1197	300		1,25	27,051	3,125
ПБ 3,0 66.12-10-К7-п	6580	1197	300		1,25	31,966	3,125
ПБ 3,0 66.12-12-К7-п	6580	1197	300		1,25	31,966	3,125
ПБ 3,0 69.12-8-К7-п	6880	1197	300	B40	1,31	33,255	3,275
ПБ 3,0 69.12-10-К7-п	6880	1197	300	(М 550)	1,31	33,255	3,275
ПБ 3,0 69.12-12-К7-п	6880	1197	300		1,31	33,255	3,275
ПБ 3,0 72.12-8-К7-п	7180	1197	300		1,36	36,172	3,400
ПБ 3,0 72.12-10-К7-п	7180	1197	300		1,36	36,172	3,400
ПБ 3,0 72.12-12-К7-п	7180	1197	300		1,36	46,741	3,400
ПБ 3,0 75.12-8-К7-п	7480	1197	300		1,42	37,461	3,550
ПБ 3,0 75.12-10-К7-п	7480	1197	300		1,42	48,472	3,550
ПБ 3,0 75.12-12-К7-п	7480	1197	300		1,42	48,472	3,550
ПБ 3,0 78.12-8-К7-п	7780	1197	300		1,48	38,750	3,700
ПБ 3,0 78.12-10-К7-п	7780	1197	300		1,48	50,203	3,700

ПЛИТЫ ПЕРЕКРЫТИЙ

ТУ 5842-004-59387767-2005

НОМЕНКЛАТУРА

ЖБК•1

Марка плит	Габаритные размеры			Класс бетона (марка) ρ=2400 кг/м³	Объем бетона, м³	Расход стали, кг	Вес изделия, тонн
	L, мм	B, мм	H, мм				
ПБ 3,0 78.12-12-К7-п	7780	1197	300	B40 (М 550)	1,48	50,203	3,700
ПБ 3,0 81.12-8-К7-п	8080	1197	300		1,54	51,933	3,850
ПБ 3,0 81.12-10-К7-п	8080	1197	300		1,54	51,933	3,850
ПБ 3,0 81.12-12-К7-п	8080	1197	300		1,54	63,827	3,850
ПБ 3,0 84.12-8-К7-п	8380	1197	300		1,60	53,663	4,000
ПБ 3,0 84.12-10-К7-п	8380	1197	300		1,60	53,663	4,000
ПБ 3,0 84.12-12-К7-п	8380	1197	300		1,60	65,999	4,000
ПБ 3,0 87.12-8-К7-п	8680	1197	300		1,65	55,393	4,125
ПБ 3,0 87.12-10-К7-п	8680	1197	300		1,65	68,170	4,125
ПБ 3,0 87.12-12-К7-п	8680	1197	300		1,65	79,775	4,125
ПБ 3,0 90.12 - 8-К7-п	8980	1197	300		1,71	57,124	4,275
ПБ 3,0 90.12-10-К7-п	8980	1197	300		1,71	70,343	4,275
ПБ 3,0 90.12-12-К7-п	8980	1197	300		1,71	83,561	4,275
ПБ 3,0 93.12-8-К7-п	9280	1197	300		1,76	72,515	4,400
ПБ 3,0 93.12-10-К7-п	9280	1197	300		1,76	86,175	4,400
ПБ 3,0 93.12-12-К7-п	9280	1197	300		1,76	86,175	4,400
ПБ 3,0 96.12-8-К7-п	9580	1197	300		1,82	77,043	4,550
ПБ 3,0 96.12-10-К7-п	9580	1197	300		1,82	89,851	4,550
ПБ 3,0 96.12-12-К7-п	9580	1197	300		1,82	115,397	4,550
ПБ 3,0 99.12-8-К7	9880	1197	300		1,88	71,535	4,700
ПБ 3,0 99.12-10-К7	9880	1197	300		1,88	86,078	4,700
ПБ 3,0 99.12-12-К7	9880	1197	300		1,88	118,363	4,700
ПБ 3,0 102.12-8-К7	10180	1197	300		1,93	87,318	4,825
ПБ 3,0 102.12-10-К7	10180	1197	300		1,93	114,464	4,825
ПБ 3,0 102.12-12-К7	10180	1197	300		1,93	121,957	4,825
ПБ 3,0 105.12-8-К7	10480	1197	300		1,99	91,306	4,975
ПБ 3,0 105.12-10-К7	10480	1197	300		1,99	117,837	4,975
ПБ 3,0 105.12-12-К7	10480	1197	300		1,99	140,976	4,975
ПБ 3,0 108.12-8-К7	10780	1197	300		2,05	121,210	5,125
ПБ 3,0 108.12-10-К7	10780	1197	300		2,05	129,144	5,125
ПБ 3,0 108.12-12-К7	10780	1197	300		2,05	168,815	5,125
ПБ 3,0 111.12-8-К7	11080	1197	300		2,11	124,583	5,275
ПБ 3,0 111.12-10-К7	11080	1197	300		2,11	149,048	5,275
ПБ 3,0 114.12-8-К7	11380	1197	300		2,16	127,957	5,400
ПБ 3,0 114.12-10-К7	11380	1197	300		2,16	178,211	5,400
ПБ 3,0 117.12-8-К7	11680	1197	300		2,22	157,120	5,550
ПБ 3,0 120.12-8-К7	11980	1197	300		2,28	161,154	5,700

ПЛИТЫ ПЕРЕКРЫТИЙ

ТУ 5842-004-59387767-2005

НОМЕНКЛАТУРА ПЛИТ

ТОЛЩИНОЙ 300 мм и ШИРИНОЙ 1497 мм

ИЖ 768

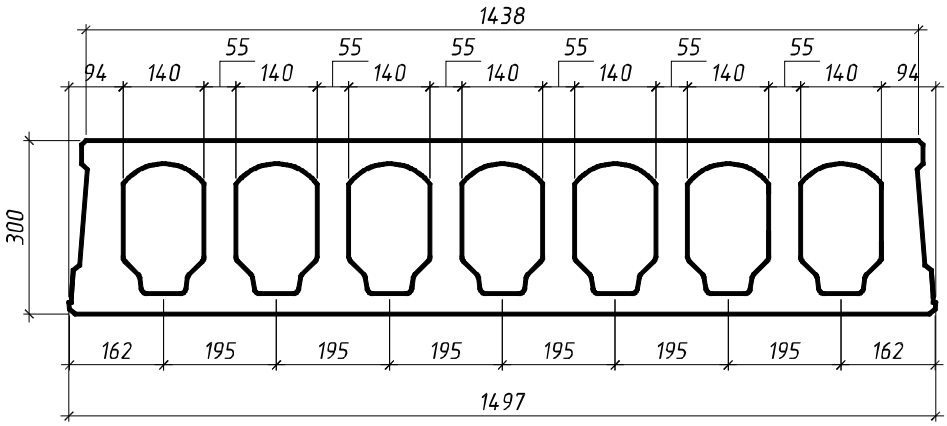

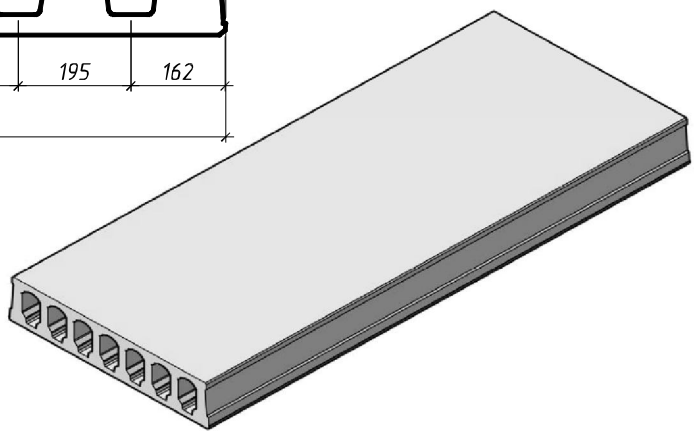

Варианты распилов

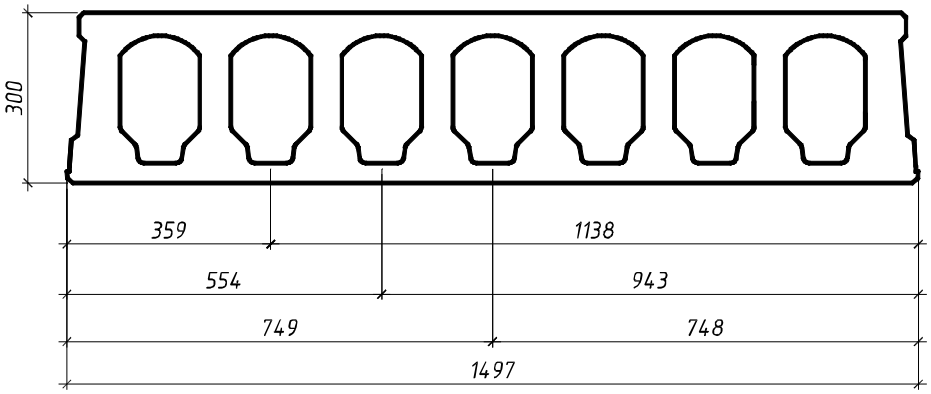

Примечание:

1. Значение нормируемой отпускной прочности должно приниматься не ниже нормируемой передаточной прочности бетона и не ниже 80% от класса бетона по прочности на сжатие в теплый период года и не ниже 85% - в холодный период года.

2. При расчете проектной массы плиты, плотность бетона принимается ρ=2500 кг/

Марка плит	Габаритные размеры			Класс бетона (марка) ρ=2400 кг/м³	Объем бетона, м³	Расход стали, кг	Вес изделия, тонн
	L, мм	B, мм	H, мм				
ПБ 3,0 60.15-8-К7-п	5980	1497	300	B40 (М 550)	1,47	30,898	3,680
ПБ 3,0 60.15-10-К7-п	5980	1497	300		1,47	30,898	3,680
ПБ 3,0 60.15-12-К7-п	5980	1497	300		1,47	35,909	3,680
ПБ 3,0 63.15-8-К7-п	6280	1497	300		1,55	32,181	3,880
ПБ 3,0 63.15-10-К7-п	6280	1497	300		1,55	37,443	3,880
ПБ 3,0 63.15-12-К7-п	6280	1497	300		1,55	37,443	3,880
ПБ 3,0 66.15-8-К7-п	6580	1497	300		1,62	33,464	4,050
ПБ 3,0 66.15-10-К7-п	6580	1497	300		1,62	38,978	4,050
ПБ 3,0 66.15-12-К7-п	6580	1497	300		1,62	38,978	4,050
ПБ 3,0 69.15-8-К7-п	6880	1497	300		1,70	40,512	4,250
ПБ 3,0 69.15-10-К7-п	6880	1497	300		1,70	40,512	4,250
ПБ 3,0 69.15-12-К7-п	6880	1497	300		1,70	46,278	4,250
ПБ 3,0 72.15-8-К7-п	7180	1497	300		1,77	42,047	4,430

ПЛИТЫ ПЕРЕКРЫТИЙ

ТУ 5842-004-59387767-2005

НОМЕНКЛАТУРА

ЖБК•1

Марка плит	Габаритные размеры			Класс бетона (марка) ρ=2400 кг/м³	Объем бетона, м³	Расход стали, кг	Вес изделия, тонн
	L, мм	B, мм	H, мм				
ПБ 3,0 72.15-10-К7-п	7180	1497	300	B40 (M 550)	1,77	43,670	4,430
ПБ 3,0 72.15-12-К7-п	7180	1497	300		1,77	48,064	4,430
ПБ 3,0 75.15-8-К7-п	7480	1497	300		1,84	45,937	4,600
ПБ 3,0 75.15-10-К7-п	7480	1497	300		1,84	52,205	4,600
ПБ 3,0 75.15-12-К7-п	7480	1497	300		1,84	58,638	4,600
ПБ 3,0 78.15-8-К7-п	7780	1497	300		1,92	49,229	4,780
ПБ 3,0 78.15-10-К7-п	7780	1497	300		1,92	53,991	4,780
ПБ 3,0 78.15-12-К7-п	7780	1497	300		1,92	72,134	4,780
ПБ 3,0 81.15-8-К7-п	8080	1497	300		1,99	55,777	4,980
ПБ 3,0 81.15-10-К7-п	8080	1497	300		1,99	62,726	4,980
ПБ 3,0 81.15-12-К7-п	8080	1497	300		1,99	74,620	4,980
ПБ 3,0 84.15-8-К7-п	8380	1497	300		2,06	57,563	5,160
ПБ 3,0 84.15-10-К7-п	8380	1497	300		2,06	77,105	5,160
ПБ 3,0 84.15-12-К7-п	8380	1497	300		2,06	77,105	5,160
ПБ 3,0 87.15-8-К7-п	8680	1497	300		2,14	66,813	5,350
ПБ 3,0 87.15-10-К7-п	8680	1497	300		2,14	79,590	5,350
ПБ 3,0 87.15-12-К7-п	8680	1497	300		2,14	92,367	5,350
ПБ 3,0 90.15-8-К7-п	8980	1497	300		2,21	82,076	5,530
ПБ 3,0 90.15-10-К7-п	8980	1497	300		2,21	82,076	5,530
ПБ 3,0 90.15-12-К7-п	8980	1497	300		2,21	102,042	5,530
ПБ 3,0 93.15-8-К7-п	9280	1497	300		2,29	84,561	5,730
ПБ 3,0 93.15-10-К7-п	9280	1497	300		2,29	98,221	5,730
ПБ 3,0 93.15-12-К7-п	9280	1497	300		2,29	111,881	5,730
ПБ 3,0 96.15-8-К7-п	9580	1497	300		2,36	87,047	5,900
ПБ 3,0 96.15-10-К7-п	9580	1497	300		2,36	101,149	5,900
ПБ 3,0 96.15-12-К7-п	9580	1497	300		2,36	118,363	5,900
ПБ 3,0 99.15-8-К7	9880	1497	300		2,43	96,395	6,080
ПБ 3,0 99.15-10-К7	9880	1497	300		2,43	118,363	6,080
ПБ 3,0 99.15-12-К7	9880	1497	300		2,43	147,449	6,080
ПБ 3,0 102.15-8-К7	10180	1497	300		2,51	99,322	6,280
ПБ 3,0 102.15-10-К7	10180	1497	300		2,51	121,957	6,280
ПБ 3,0 102.15-12-К7	10180	1497	300		2,51	151,927	6,280
ПБ 3,0 105.15-8-К7	10480	1497	300		2,58	125,550	6,450
ПБ 3,0 105.15-10-К7	10480	1497	300		2,58	156,403	6,450
ПБ 3,0 105.15-12-К7	10480	1497	300		2,58	187,256	6,450
ПБ 3,0 108.15-8-К7	10780	1497	300		2,66	129,144	6,650
ПБ 3,0 108.15-10-К7	10780	1497	300		2,66	160,880	6,650
ПБ 3,0 111.15-8-К7	11080	1497	300		2,73	165,358	6,830
ПБ 3,0 111.15-10-К7	11080	1497	300		2,73	197,977	6,830
ПБ 3,0 114.15-8-К7	11380	1497	300		2,80	169,835	7,000
ПБ 3,0 114.15-10-К7	11380	1497	300		2,80	203,338	7,000
ПБ 3,0 117.15-8-К7	11680	1497	300		2,88	174,313	7,200
ПБ 3,0 120.15-8-К7	11980	1497	300		2,95	214,058	7,380

ПЛИТЫ ПЕРЕКРЫТИЙ

ТУ 5842-004-59387767-2005

НОМЕНКЛАТУРА ПЛИТ

ТОЛЩИНОЙ 400мм и ШИРИНОЙ 1497 мм

ИЖ 788

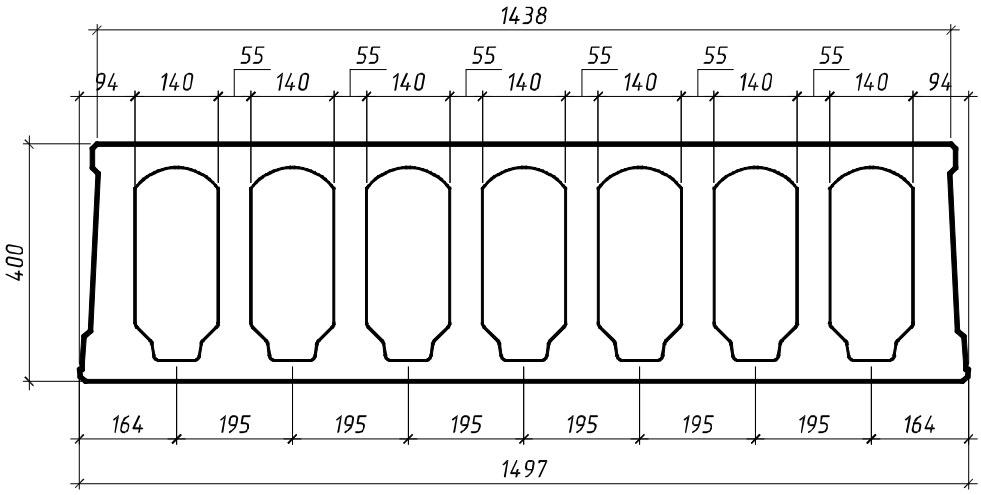

Примечание:

1. Значение нормируемой отпускной прочности должно приниматься не ниже нормируемой передаточной прочности бетона и не ниже 80% от класса бетона по прочности на сжатие в теплый период года и не ниже 85% - в холодный период года.

2. При расчете проектной массы плиты, плотность бетона принимается ρ=2500 кг/м³

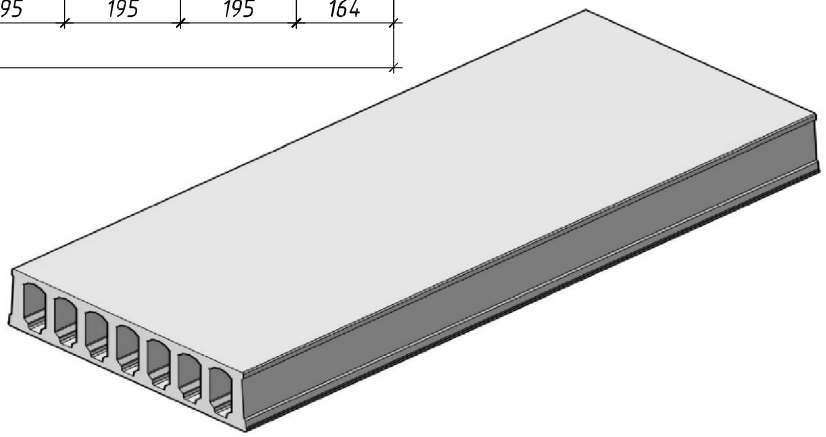

Марка плит	Габаритные размеры			Класс бетона (марка) ρ=2400 кг/м³	Объем бетона, м³	Расход стали, кг	Вес изделия, тонн
	L, мм	B, мм	H, мм				
ПБ 4,0 78.15–8-К7	7780	1497	400	B40 (M 550)	2,28	47,395	5,700
ПБ 4,0 78.15–10-К7	7780	1497	400		2,28	47,395	5,700
ПБ 4,0 78.15-12-К7	7780	1497	400		2,28	47,395	5,700
ПБ 4,0 78.15-16-К7	7780	1497	400		2,28	58,848	5,700
ПБ 4,0 78.15-21-К7	7780	1497	400		2,28	70,300	5,700
ПБ 4,0 81.15-10-К7	8080	1497	400		2,37	49,223	5,930
ПБ 4,0 81.15-10-К7	8080	1497	400		2,37	49,223	5,930
ПБ 4,0 81.15-12-К7	8080	1497	400		2,37	61,117	5,930
ПБ 4,0 81.15-16-К7	8080	1497	400		2,37	61,117	5,930
ПБ 4,0 81.15-21-К7	8080	1497	400		2,37	84,905	5,930
ПБ 4,0 84.15-8-К7	8380	1497	400		2,45	51,051	6,130
ПБ 4,0 84.15-10-К7	8380	1497	400		2,45	63,386	6,130
ПБ 4,0 84.15-12-К7	8380	1497	400		2,45	63,386	6,130
ПБ 4,0 84.15-16-К7	8380	1497	400		2,45	75,722	6,130
ПБ 4,0 84.15-21-К7	8380	1497	400		2,45	88,057	6,130
ПБ 4,0 87.15-8-К7	8680	1497	400		2,54	52,879	6,350
ПБ 4,0 87.15-10-К7	8680	1497	400		2,54	65,656	6,350
ПБ 4,0 87.15-12-К7	8680	1497	400		2,54	65,656	6,350
ПБ 4,0 87.15-16-К7	8680	1497	400		2,54	78,433	6,350
ПБ 4,0 87.15-21-К7	8680	1497	400		2,54	103,987	6,350
ПБ 4,0 90.15-6-К7	8980	1497	400		2,63	54,706	6,580
ПБ 4,0 90.15-8-К7	8980	1497	400		2,63	67,924	6,580

ПЛИТЫ ПЕРЕКРЫТИЙ

ТУ 5842-004-59387767-2005

НОМЕНКЛАТУРА

ЖБК•1

Марка плит	Габаритные размеры			Класс бетона (марка) ρ=2400 кг/м³	Объем бетона, м³	Расход стали, кг	Вес изделия, тонн
	L, мм	B, мм	H, мм				
ПБ 4,0 90.15-10-К7	8980	1497	400	B40 (М 550)	2,63	67,924	6,580
ПБ 4,0 90.15-12-К7	8980	1497	400		2,63	81,143	6,580
ПБ 4,0 90.15-16-К7	8980	1497	400		2,63	94,361	6,580
ПБ 4,0 90.15-21-К7	8980	1497	400		2,63	107,580	6,580
ПБ 4,0 93.15-8-К7	9280	1497	400		2,72	70,194	6,800
ПБ 4,0 93.15-10-К7	9280	1497	400		2,72	70,194	6,800
ПБ 4,0 93.15-12-К7	9280	1497	400		2,72	83,854	6,800
ПБ 4,0 93.15-16-К7	9280	1497	400		2,72	97,514	6,800
ПБ 4,0 93.15-21-К7	9280	1497	400		2,72	138,494	6,800
ПБ 4,0 96.15-8-К7	9580	1497	400		2,80	72,463	7,000
ПБ 4,0 96.15-10-К7	9580	1497	400		2,80	86,565	7,000
ПБ 4,0 96.15-12-К7	9580	1497	400		2,80	86,565	7,000
ПБ 4,0 96.15-16-К7	9580	1497	400		2,80	114,768	7,000
ПБ 4,0 96.15-21-К7	9580	1497	400		2,80	142,972	7,000
ПБ 4,0 99.15-8-К7	9880	1497	400		2,89	74,732	7,230
ПБ 4,0 99.15-10-К7	9880	1497	400		2,89	89,276	7,230
ПБ 4,0 99.15-12-К7	9880	1497	400		2,89	103,819	7,230
ПБ 4,0 99.15-16-К7	9880	1497	400		2,89	118,363	7,230
ПБ 4,0 99.15-21-К7	9880	1497	400		2,89	176,536	7,230
ПБ 4,0 102.15-8-К7	10180	1497	400		2,98	77,002	7,450
ПБ 4,0 102.15-10-К7	10180	1497	400		2,98	91,987	7,450
ПБ 4,0 102.15-12-К7	10180	1497	400		2,98	106,972	7,450
ПБ 4,0 102.15-16-К7	10180	1497	400		2,98	151,927	7,450
ПБ 4,0 102.15-21-К7	10180	1497	400		2,98	181,897	7,450
ПБ 4,0 105.15-6-К7	10480	1497	400		3,07	79,270	7,680
ПБ 4,0 105.15-8-К7	10480	1497	400		3,07	94,697	7,680
ПБ 4,0 105.15-10-К7	10480	1497	400		3,07	110,123	7,680
ПБ 4,0 105.15-12-К7	10480	1497	400		3,07	125,550	7,680
ПБ 4,0 105.15-16-К7	10480	1497	400		3,07	156,403	7,680
ПБ 4,0 108.15-8-К7	10780	1497	400		3,16	97,408	7,900
ПБ 4,0 108.15-10-К7	10780	1497	400		3,16	113,276	7,900
ПБ 4,0 108.15-12-К7	10780	1497	400		3,16	129,144	7,900
ПБ 4,0 108.15-16-К7	10780	1497	400		3,16	160,880	7,900
ПБ 4,0 111.15-8-К7	11080	1497	400		3,24	116,429	8,100
ПБ 4,0 111.15-10-К7	11080	1497	400		3,24	132,738	8,100
ПБ 4,0 111.15-12-К7	11080	1497	400		3,24	165,358	8,100
ПБ 4,0 111.15-16-К7	11080	1497	400		3,24	197,977	8,100
ПБ 4,0 114.15-8-К7	11380	1497	400		3,33	119,581	8,330
ПБ 4,0 114.15-10-К7	11380	1497	400		3,33	136,333	8,330
ПБ 4,0 114.15-12-К7	11380	1497	400		3,33	169,835	8,330
ПБ 4,0 114.15-16-К7	11380	1497	400		3,33	203,338	8,330
ПБ 4,0 117.15-8-К7	11680	1497	400		3,42	122,734	8,550
ПБ 4,0 117.15-10-К7	11680	1497	400		3,42	174,313	8,550
ПБ 4,0 117.15-12-К7	11680	1497	400		3,42	174,313	8,550
ПБ 4,0 120.15-8-К7	11980	1497	400		3,51	143,520	8,780
ПБ 4,0 120.15-10-К7	11980	1497	400		3,51	178,789	8,780
ПБ 4,0 120.15-12-К7	11980	1497	400		3,51	178,789	8,780
ПБ 4,0 123.15-8-К7	12280	1497	400		3,59	147,114	8,980
ПБ 4,0 123.15-10-К7	12280	1497	400		3,59	183,266	8,980

ПЛИТЫ ПЕРЕКРЫТИЙ

ТУ 5842-004-59387767-2005

НОМЕНКЛАТУРА

ЖБК•1

Марка плит	Габаритные размеры			Класс бетона (марка) ρ=2400 кг/м³	Объем бетона, м³	Расход стали, кг	Вес изде-лия, тонн
	L, мм	B, мм	H, мм				
ПБ 4,0 123.15-12-К7	12280	1497	400	B40 (M 550)	3,59	219,419	8,980
ПБ 4,0 126.15-8-К7	12580	1497	400		3,68	150,708	9,200
ПБ 4,0 126.15-10-К7	12580	1497	400		3,68	187,744	9,200
ПБ 4,0 126.15-12-К7	12580	1497	400		3,68	224,779	9,200
ПБ 4,0 129.15-8-К7	12880	1497	400		3,77	192,221	9,430
ПБ 4,0 129.15-10-К7	12880	1497	400		3,77	230,140	9,430
ПБ 4,0 132.15-8-К7	13180	1497	400		3,86	196,699	9,650
ПБ 4,0 132.15-10-К7	13180	1497	400		3,86	235,501	9,650
ПБ 4,0 135.15-8-К7	13480	1497	400		3,95	201,175	9,880
ПБ 4,0 138.15-8-К7	13780	1497	400		4,03	246,221	10,080
ПБ 4,0 141.15-8-К7	14080	1497	400		4,12	251,581	10,300
ПБ 4,0 144.15-8-К7	14380	1497	400		4,21	256,942	10,530
ПБ 4,0 147.15-6-К7	14680	1497	400		4,30	262,303	10,750
ПБ 4,0 150.15-6-К7	14980	1497	400		4,38	267,662	10,950
ПБ 4,0 155.15-6-К7	15480	1497	400		4,53	276,590	11,325

ПЛИТЫ БАЛКОНОВ И ЛОДЖИЙ

ПЛИТЫ БАЛКОНОВ ЖЕЛЕЗОБЕТОННЫЕ

Серия. 1.137.1 – 9 выпуск 1

Плиты балконов железобетонные предназначены для крупноблочных зданий и зданий со стенами из кирпича, строящихся в обычных физико-геологических условиях II и III климатических районов и 1В климатического подрайона. Плиты сплошные длиной 2390, 2690, 3290, 3590 мм – для крупноблочных зданий и зданий со стенами из кирпича, длиной 3890 мм – для зданий со стенами из кирпича, с размером консольной части 900 мм.

Все плиты балконов изготавливаются из тяжелого бетона М 200. Проектная марка бетона по морозостойкости – не ниже МРЗ 100, по водонепроницаемости – W2 .Плиты балконов изготавливаются в соответствии с техническими требованиями ГОСТ 25697.

Обозначение маркировки:

ПБК 27.13-6а

- **индекс обозначающий,что данная плита предназначена для кирпичных стен**
- **толщина стены в дм, для которой предназначена плита балкона**
- **ширина плиты 1340 мм**
- **длина плиты 2690 мм**
- **плита балкона плоская сплошная консольная**

НОМЕНКЛАТУРА

Марка изделия	Габаритные размеры			Класс бетона (марка) ρ=2400 кг/м³	Объем бетона, м³	Расход стали, кг	Вес изделия, тонн
	L, мм	B, мм	толщина, мм				
ПБК 24-13-6а	2390	1340	100 / 150	В 15 (М200)	0,31	29,56	0,950
ПБК 27-13-6а	2690	1340	100 / 150	В 15 (М200)	0,43	31,47	1,075
ПБК 33-13-6а	3290	1340	100 / 150	В 15 (М200)	0,53	36,96	1,325
ПБК 36-13-6а	3590	1340	100 / 150	В 15 (М200)	0,57	48,31	1,425
ПБК 39-13-6а	3890	1340	100 / 150	В 15 (М200)	0,62	64,11	1,550

Примечание: **1.** Значение нормируемой отпускной прочности бетона балконных консольных плит должно составлять не менее 90% (от класса бетона по прочности на сжатие). **2.** Плиты балконов и лоджий могут изготавливаться сложной геометрической формы.

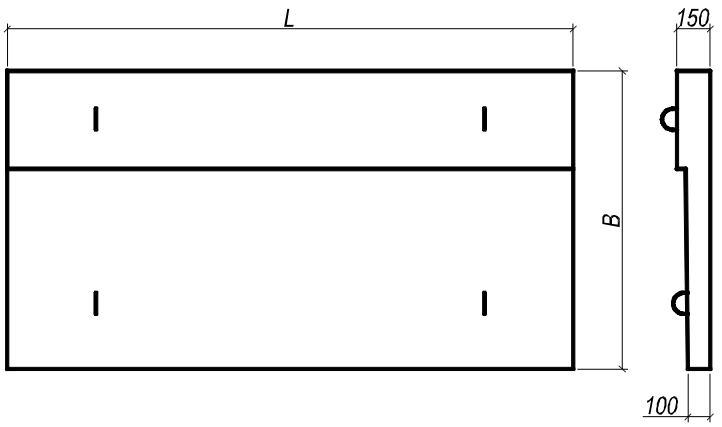

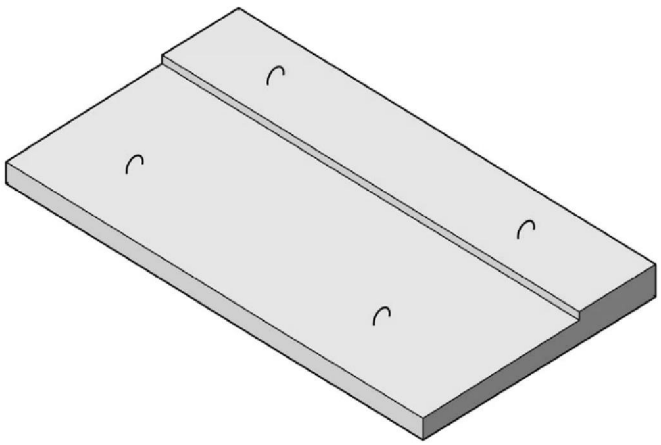

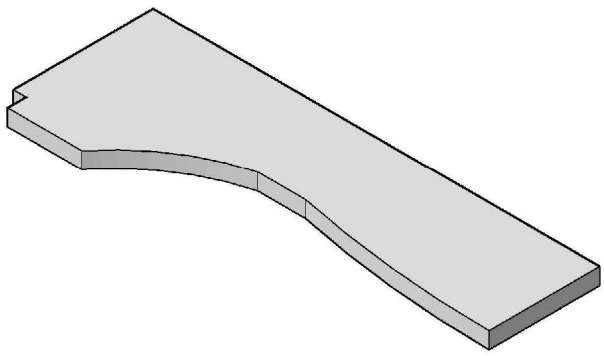

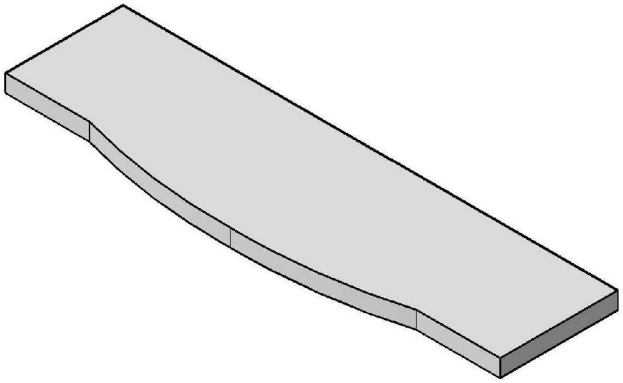

ПЛИТЫ БАЛКОНОВ И ЛОДЖИЙ

ПЛИТЫ ЛОДЖИЙ ЖЕЛЕЗОБЕТОННЫЕ

ГОСТ 25697

Плиты лоджий железобетонные изготавливаются из тяжелого бетона и предназначены для жилых и общественных зданий. По способу опирания и характеру работы плиты лоджий относятся к балочным – плиты, опертые по двум противоположным сторонам. Плиты лоджий с отверстием под люк 600х600 мм, изготовляют в двух исполнениях: правом – с расположением люка в плите справа; левом – с расположением люка в плите слева. Плиты лоджий изготавливаются в соответствии с техническими требованиями ГОСТ 25697.

Значение нормируемой отпускной прочности бетона балочных плит должно быть не менее 70% от класса бетона по прочности на сжатие. При поставке балочных плит в холодный период года допускается повышать значение нормируемой отпускной прочности бетона, но не более 85% класса бетона по прочности на сжатие.

Обозначение маркировки:

ПЛ 24-15-8 л - 1

- **индекс обозначающий,наличие закладных деталей для ограждения**
- **с расположением люка в плите слева (справа)**
- **несущая способность в кПа**
- **ширина плиты в дм**
- **длина плиты в дм**
- **плита лоджии плоская сплошная балочная**

НОМЕНКЛАТУРА

Марка изделия	Габаритные размеры			Класс бетона (марка) ρ=2400 кг/м³	Объем бетона, м³	Расход стали, кг	Вес изделия, тонн
	L, мм	B, мм	H, мм				
ПЛ 24-15-8л (п)-1	2380	1490	220	B25 (M350)	0,701	32,81	1,753
ПЛ 27-15-8 л (п)-1	2680	1490	220	B25 (M350)	0,799	39,65	1,998
ПЛ 30-15-8 л (п)-1	2980	1490	220	B25 (M350)	0,898	44,02	2,245
ПЛ 33-15-8 л (п)-1	3280	1490	220	B25 (M350)	0,996	47,83	2,490
ПЛ 36-15-8 л(п)-1	3580	1490	220	B25 (M350)	1,094	50,95	2,735
ПЛ 39-15-8 л(п)-1	3880	1490	220	B25 (M350)	1,193	62,59	2,983
ПЛ 42-15-8 л(п)-1	4180	1490	220	B25 (M350)	1,291	66,93	3,228
ПЛ 45-15-8 л(п)-1	4480	1490	220	B25 (M350)	1,389	83,10	3,473
ПЛ 48-15-8 л(п)-1	4780	1490	220	B25 (M350)	1,488	102,78	3,720
ПЛ 51-15-8 л(п)-1	5080	1490	220	B25 (M350)	1,586	108,83	3,965
ПЛ 54-15-8 л(п)-1	5380	1490	220	B25 (M350)	1,684	139,28	4,210
ПЛ 57-15-8 л(п)-1	5680	1490	220	B25 (M350)	1,782	168,37	4,455
ПЛ 60-15-8 л(п)-1	5980	1490	220	B25 (M350)	1,881	203,03	4,702
ПЛ 63-15-8 л(п)-1	6280	1490	220	B25 (M350)	1,979	249,42	4,947

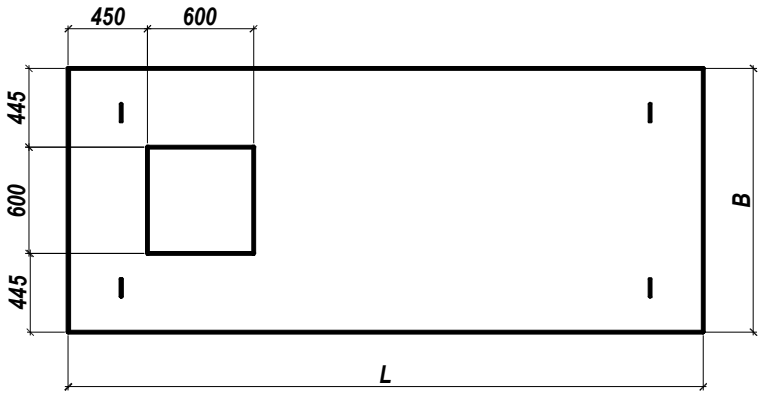

ПЛ 24-15-8л

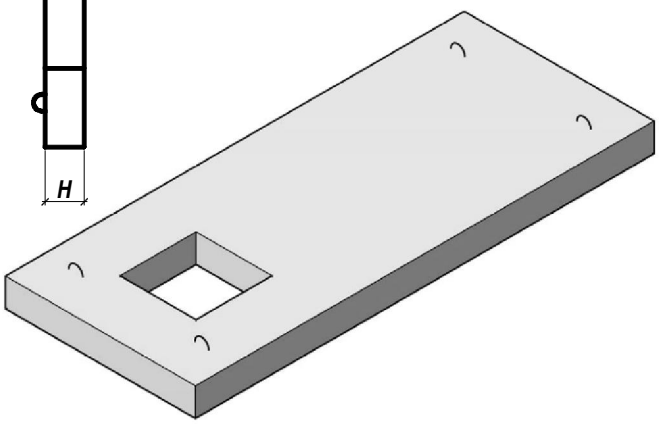

ЭЛЕМЕНТЫ ЛЕСТНИЦ

ЛЕСТНИЧНЫЕ МАРШИ

Применительно с. 1.050.9-4.93

Лестничные марши с полуплощадками предназначены для строительства многоэтажных общественных, административных и бытовых зданий и производственных зданий промышленных предприятий. Элементы лестниц выполнены для применения в условиях неагрессивных, слабо и среднеагрессивных газовых сред в несейсмических районах и районах с сейсмичностью 7 и 8 баллов.

Железобетонные ребристые лестничные марши с полуплощадками выполнены под расчетные временные нагрузки 4,7 кПа (480кгс/м^2) – при коэффициенте надежности по нагрузке h = 1,2 и без учета собственного веса.

Элементы лестниц соответствуют 3 категории требований, предъявляемых к трещиностойкости конструкции. Предел огнестойкости железобетонных конструкций не менее 1 часа. Истираемость бетона элементов лестничных маршей не должна превышать 0,7 г/см^2.

Нормируемая отпускная прочность бетона элементов лестниц должна составлять не менее 70% (от класса бетона по прочности на сжатие) при поставке в теплый период года и не менее 80% - при поставке изделий в холодный период года.

Обозначение маркировки:

ЛМП 60.11.15-5-С

- **применяемый в сейсмических районах**
- **расчетная временная нагрузка - 4,7 кПа (480 кгс/м^2)**
- **высота, в дм**
- **ширина, в дм**
- **длина, в дм**
- **лестничный марш ребристый с полуплощадками**

Примечание:

ЛМП 57.11.14-5 предназначены для зданий с высотой этажа 2,8 м;
ЛМП 57.11.15-5(5с) и ЛМП 60.11.15-5(5с) – для зданий с высотой этажа 3,0 м.

НОМЕНКЛАТУРА

Марка изделия	Габаритные размеры			Класс бетона (марка) ρ=2400 кг/м^3	Объем бетона, м^3	Расход стали, кг	Вес изделия, тонн
	L, мм	B, мм	H, мм				
ЛМП 57.11.14-5	5650	1150	1400	B25 (M350)	0,9	81,376	2,25
ЛМП 57.11.15-5	5650	1150	1500	B25 (M350)	0,92	77,046	2,3
ЛМП 57.11.15-5с	5650	1150	1500	B25 (M350)	0,92	84,19	2,3
ЛМП 60.11.15-5	5980	1150	1500	B25 (M350)	1,0	101,9	2,5
ЛМП 60.11.15-5с	5980	1150	1500	B25 (M350)	1,0	109,6	2,5

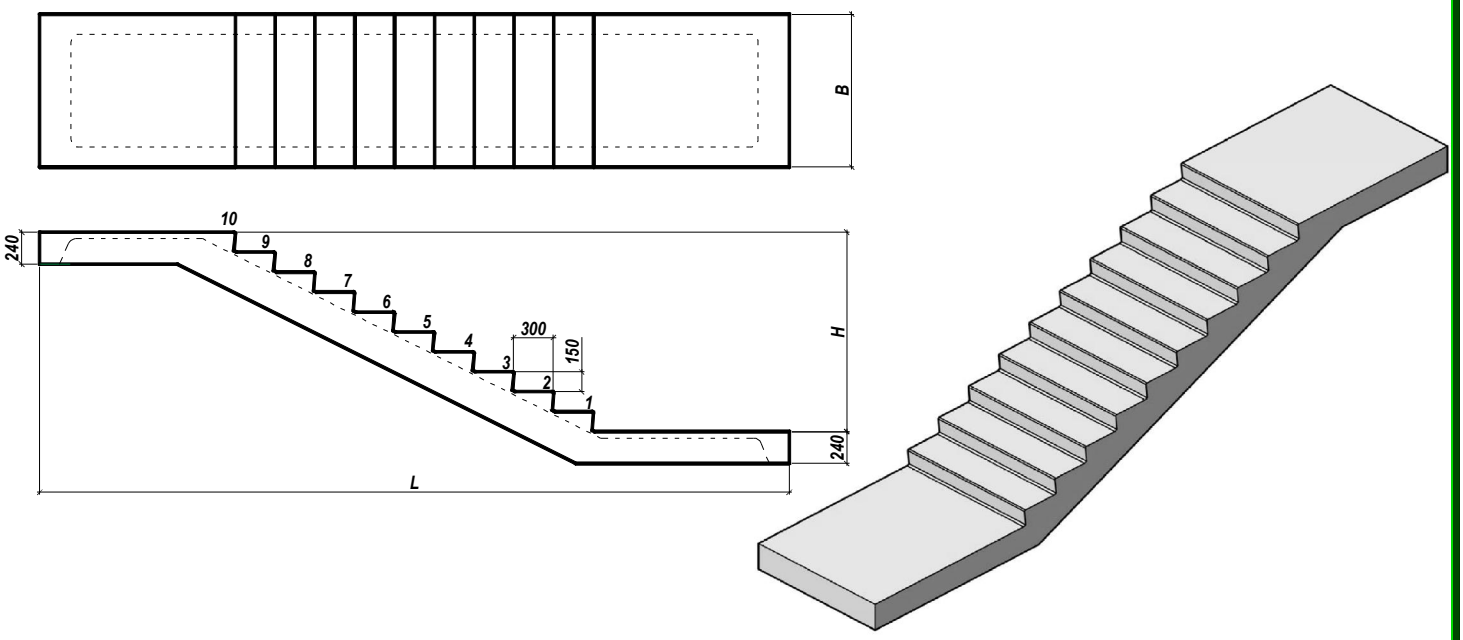

ЭЛЕМЕНТЫ ЛЕСТНИЦ

ЛЕСТНИЧНЫЕ МАРШИ

Марши лестничные железобетонные предназначены для строительства внутренних лестниц в жилых зданиях, строящихся в I климатическом районе, в том числе в районах с расчетной сейсмичностью до 9 баллов. Лестничные марши 1 ЛМ 35.13,5 запроектированы для применения в многоэтажных зданиях без лифта высотой не более 12 м. Лестничный марш 1ЛМ 30.12.15-4 рассчитан под расчетные временные нагрузки 4,7 кПа (470 кгс/м^2) и учитывает коэффициент надежности по нагрузке h=1,2. Конструкция маршей плоская, без фризовых ступеней.

Предел огнестойкости конструкций маршей принят не менее 1 часа. Истираемость бетона элементов лестниц не должна превышать 0,7 г/см^2.

Обозначение маркировки:

1ЛМ 30.12.15 -4-С

- **применяемый в сейсмических районах**
- **унифицированная временная нагрузка - в кПа**
- **высота вертикальной проекции марша , в дм**
- **ширина, в дм**
- **длина, в дм**
- **тип марша по ГОСТ 9818.0**

Примечание:

В таблице указана высота вертикальной проекции в миллиметрах (Н).

Лестничные марши предназначены для зданий с высотой этажа – 3,0 м.

НОМЕНКЛАТУРА

Марка изделия	Проектная документация	Габаритные размеры			Класс бетона (марка) ρ=2400 кг/м^3	Объем бетона, м^3	Расход стали, кг	Вес изделия, тонн
		L, мм	B, мм	H, мм				
1 ЛМ 35.13,5	8444 ал.4.3.4	3660	1350	1435	B22,5 (M300)	0,84	33,0	2,1
1ЛМ 30.12.15-4	с. 1.151.1-7	3030	1200	1435	B22,5 (M300)	0,68	18,81	1,7

Примечание: Лестничные марши 1 ЛМ 35.13,5 предназначены для опирания на площадки ЛП 31-12/12-1/12н-1 и ЛП 31-13/13-1/13-2. Лестничные марши 1 ЛМ 30.12.15-4 предназначены для опирания на площадки 2ЛП 25-15-4к и 17ЛП 25-12-4.

1 ЛМ 35.13,5

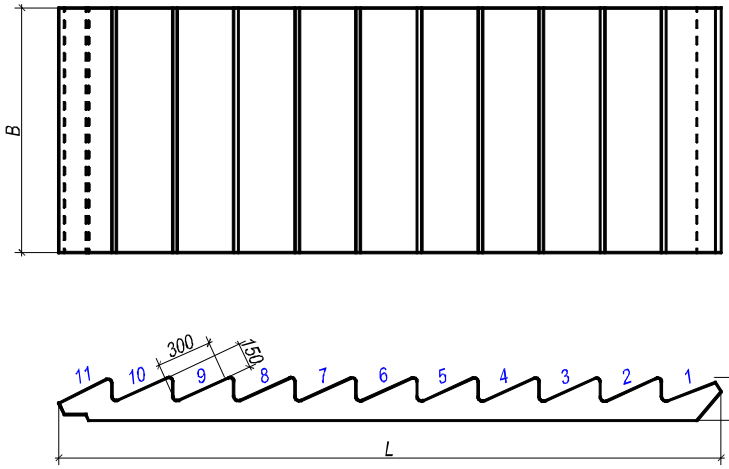

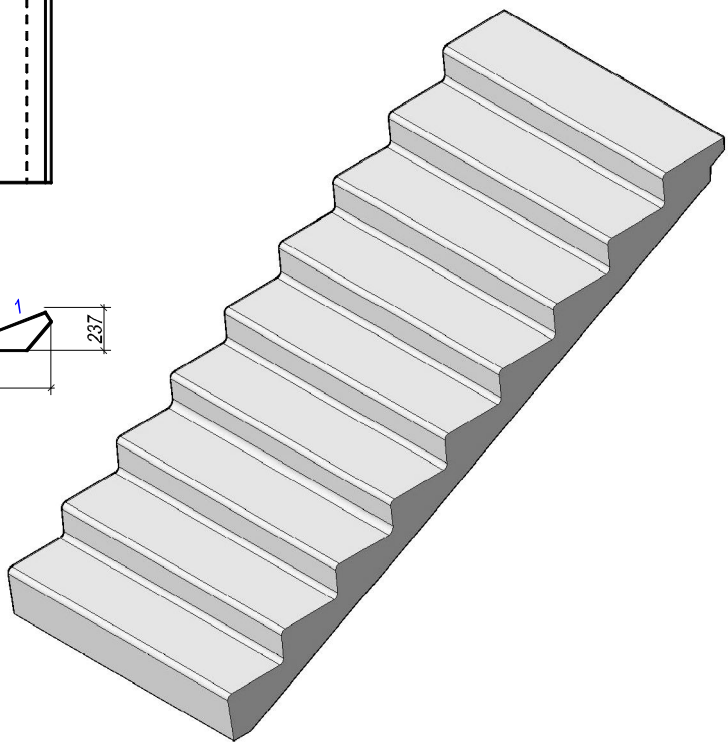

1 ЛМ 30.12.15-4

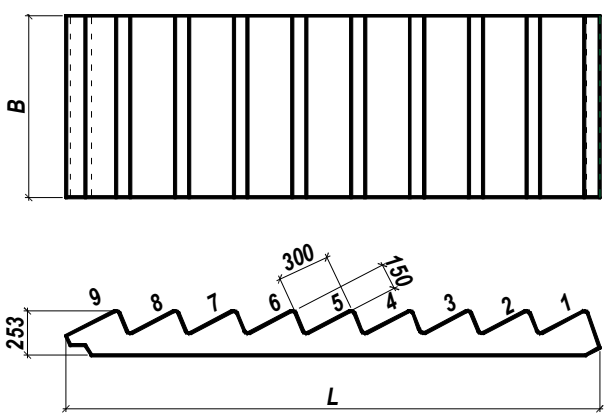

ЭЛЕМЕНТЫ ЛЕСТНИЦ

ЛЕСТНИЧНЫЕ МАРШИ

Лестница «П-образной» формы марки ЛМ-1-п изготовлена из тяжелого бетона и предназначена для индивидуальных жилых зданий с высотой этажа 3,0 м. Железобетонная лестница выполнена под расчетную временную нагрузку 3,6 кПа при коэффициенте надежности по нагрузке =1,2 и без учета собственного веса.

Под опирание лестницы необходимо предусматривать подготовленное основание под нагрузку 2100 кг/м^2.

Обозначение маркировки:

ЛМ -1- **п**

- **п** — **п-образная**
- ***-1-*** — **отличительный индекс**
- ***ЛМ*** — **лестничный марш**

Примечание: Нормируемая отпускная прочность бетона элементов лестниц должна составлять не менее 70% (от класса бетона по прочности на сжатие) при поставке в теплый период года и не менее 80% - при поставке изделий в холодный период года.

Марка изделия	Проектная документация	Габаритные размеры			Класс бетона (марка) ρ=2400 кг/м^3	Объем бетона, м^3	Расход стали, кг	Вес изделия, тонн
		L, мм	B, мм	H, мм				
ЛМ -1-п	**601.11-1**	2000	1900	3050	B25 (M350)	0,88	54,833	2,2

Лестница

(опалубочный чертеж)

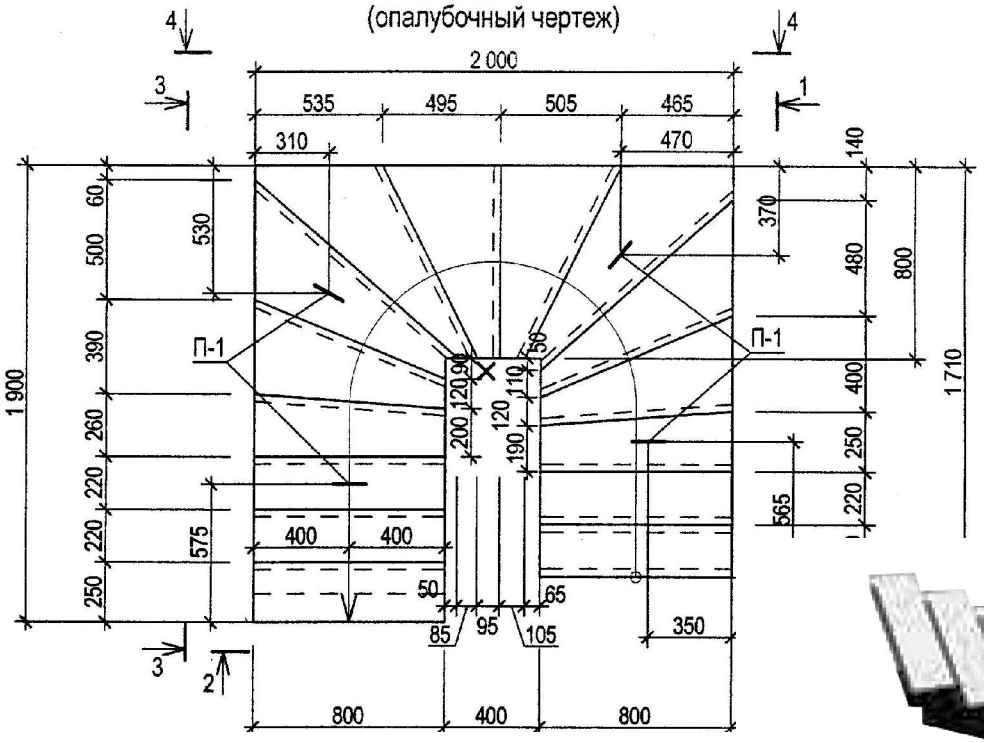

ЭЛЕМЕНТЫ ЛЕСТНИЦ

ЛЕСТНИЧНЫЕ ПЛОЩАДКИ

Лестничные площадки сплошного сечения из тяжелого бетона предназначены для устройства двухмаршевых лестниц в жилых зданиях с панельными или кирпичными стенами с высотой этажа 3,0 м для обычных условий строительства.

Величина нормируемой отпускной прочности бетона должна быть не менее 70% проектной марки по прочности на сжатие. Истираемость бетона элементов лестниц не должна превышать 0,7 г/см^2.

Обозначение маркировки:

ЛП -31- **12-1**

- **наличие закладных деталей**
- **ширина, в дм**
- **длина, в дм**
- **лестничная площадка**

НОМЕНКЛАТУРА

Марка изделия	Проектная документация	Габаритные размеры			Класс бетона (марка) ρ=2400 кг/м^3	Объем бетона, м^3	Расход стали, кг	Вес изделия, тонн
		L, мм	B, мм	H, мм				
ЛП 31-12	8446/1	3060	1170	200	B22,5(M300)	0,640	69,02	1,60
ЛП 31-12-1	8446/1	3060	1170	200	B22,5(M300)	0,640	72,14	1,60
ЛП 31-12н-1	8446/1	3060	1170	200	B22,5(M300)	0,640	72,14	1,60
ЛП 31-13	8444	3060	1290	200	B22,5(M300)	0,73	78,33	1,825
ЛП 31-13-1	8444	3060	1290	200	B22,5(M300)	0,73	75,21	1,825
ЛП 31-13-2	8444	3060	1290	200	B22,5(M300)	0,73	72,09	1,825

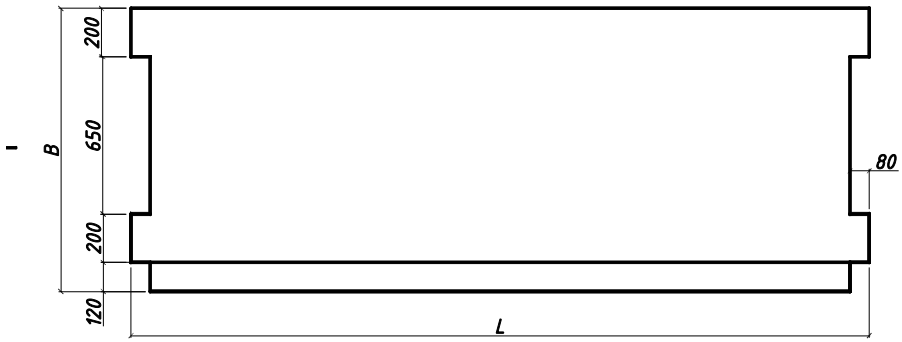

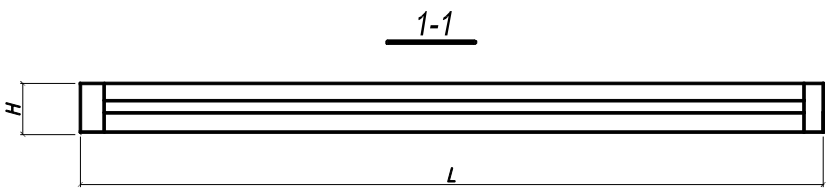

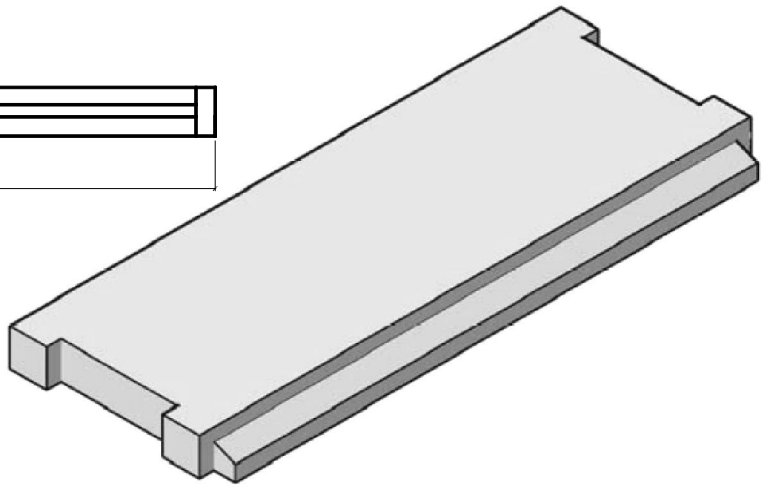

ЭЛЕМЕНТЫ ЛЕСТНИЦ

ЛЕСТНИЧНЫЕ ПЛОЩАДКИ

Лестничные ребристые площадки в сочетании с плоскими лестничными маршами без фризовых ступеней предназначены для устройства двухмаршевых лестниц в жилых зданиях с панельными или кирпичными стенами в обычных условиях строительства. Лестничные площадки рассчитаны для применения в лестницах под расчетную временную нагрузку 360 кгс/м^2 (3,5кПа) (без учета собственного веса).

Опирание лестничных площадок предусмотрено на поперечные стены лестничной клетки. Предел огнестойкости площадок – не менее 1,0 часа.

Истираемость бетона элементов лестниц не должна превышать 0,7 г/см^2.

Обозначение маркировки:

2ЛП 25 -15-4к

- **наличие опорных консолей**
- **расчетная временная нагрузка 3,5 КПа (360 кгс/м^2)**
- **ширина, в дм**
- **длина, в дм**
- **лестничная площадка ребристая**

Примечание:

Значение нормируемой отпускной прочности бетона лестничных площадок, маршей должно составлять 70% от класса бетона по прочности на сжатие в теплый период года и 85% - в холодный период года.

НОМЕНКЛАТУРА

Марка изделия	Проектная документация	Габаритные размеры			Класс (марка) бетона ρ=2400 кг/м^3	Объем бетона, м^3	Расход стали, кг	Вес изделия, тонн
		L, мм	B, мм	H, мм				
2 ЛП 25-15-4к	с. 1.152.1-8	2780	1600	320/220	B15 (M200)	0,462	22,13	1,345
17 ЛП 25-12-4	319.11-14-КЖ.И ал. V ч. 1-3	2680	1270	320/220	B15 (M200)	0,392	20,26	1,136

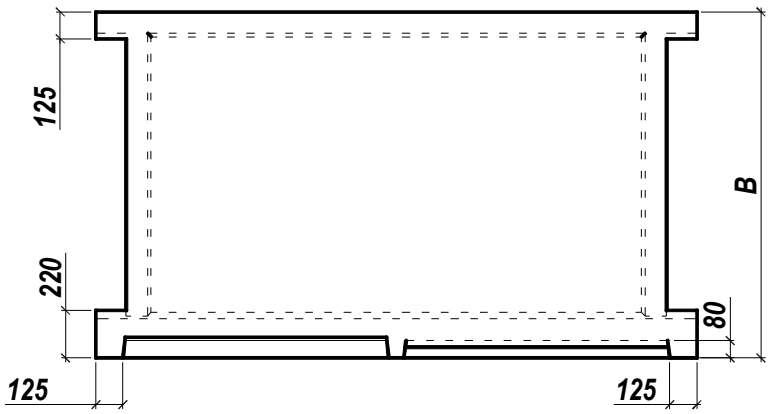

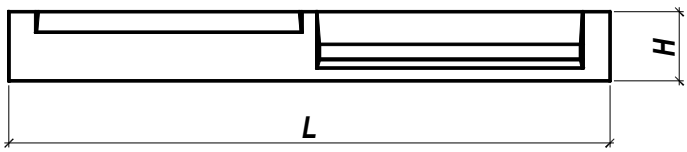

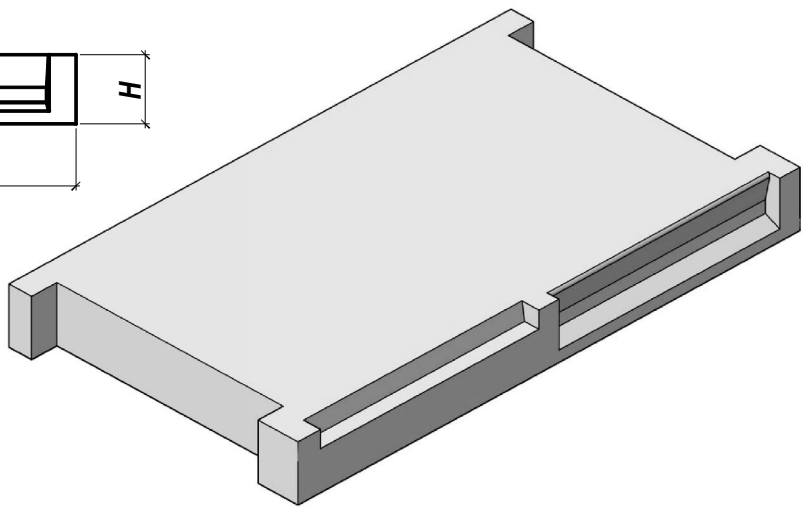

ЭЛЕМЕНТЫ ЛЕСТНИЦ

СТУПЕНИ ЖЕЛЕЗОБЕТОННЫЕ

ГОСТ 8717.0, 8717.1

Ступени железобетонные, изготовляемые из тяжелого бетона, предназначены для устройства внутренних и наружных лестниц зданий и сооружений.

Ступени применяют:

- для отапливаемых зданий и сооружений;
- для неотапливаемых зданий и сооружений и на открытом воздухе при расчетной температуре наружного воздуха до минус 40°С включительно;
- при неагрессивной степени воздействия среды на железобетонные конструкции.

Железобетонные ступени предназначены для применения в лестницах под расчетную кратковременную нагрузку (без учета собственного веса) до 6 кПа (600 кгс/м^2). Ступени изготавливают с монтажными петлями. Истираемость бетона ступеней не должна превышать 1,6 г/см^2.

Обозначение маркировки:

ЛС 14-1 лев

- **левое исполнение ступени**
- **наличие в ступени закладных изделий**
- **длина, 1350 мм**
- **тип ступени (основная)**

Примечание:

Значение нормируемой отпускной прочности бетона ступеней должно составлять 70% от класса бетона по прочности на сжатие в теплый период года и 85% - в холодный период года.

НОМЕНКЛАТУРА

Марка изделия	Габаритные размеры			Класс бетона (марка) ρ=2400 кг/м^3	Объем бетона, м^3	Расход стали, кг	Вес изделия, кг
	L, мм	B, мм	H, мм				
ЛС 11	1050	330	145	B25 (M350)	0,046	0,65	115
ЛС 11-1/1 лев	1050	330	145	B25 (M350)	0,046	1,02	115
ЛС 12	1200	330	145	B25 (M350)	0,053	0,69	132
ЛС 12-1/1 лев	1200	330	145	B25 (M350)	0,053	1,06	132
ЛС 14	1350	330	145	B25 (M350)	0,060	0,75	150
ЛС 14-1/1 лев	1350	330	145	B25 (M350)	0,060	1,54	150
ЛС 15	1500	330	145	B25 (M350)	0,066	0,8	165
ЛС 15-1/1 лев	1500	330	145	B25 (M350)	0,066	1,59	165

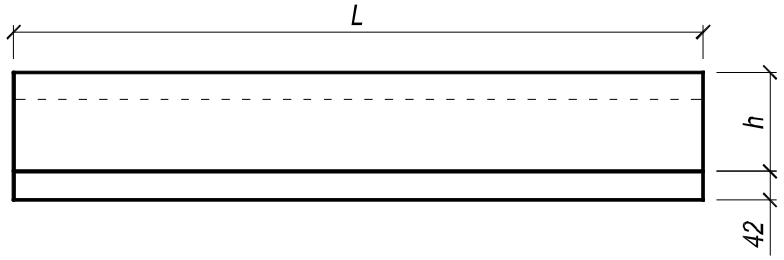

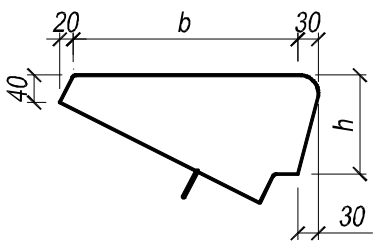

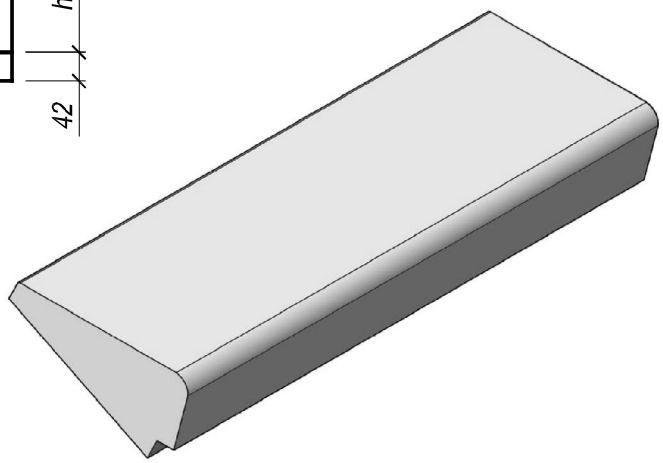

ПАНЕЛИ СТЕНОВЫЕ

ВНУТРЕННИЕ ДЛЯ ЖИЛЫХ И ОБЩЕСТВЕННЫХ ЗДАНИЙ
ГОСТ 12504

ЖБК•1

Конвейерная технологическая линия, позволяет выпускать широкую номенклатуру железобетонных изделий в горизонтальном исполнении: многослойные и однослойные стеновые панели, фасадные элементы, индивидуальные изделия сложной геометрической формы.

Внутренние стеновые панели изготавливаются по ГОСТ 12504 из тяжелого и легкого бетонов и предназначены для внутренних несущих стен и перегородок жилых и общественных зданий. В случаях, предусмотренных проектом, панели могут иметь: вырезы, пазы, стальные закладные изделия и другие, конструктивные элементы, предназначенные для соединения со смежными конструкциями здания, а также для опирания и закрепления элементов лестниц и других примыкающих конструкций. Технологические отверстия под сантехнику, внутренняя электропроводка, штепсельные розетки, трубы скрытой проводки, распределительные коробки устанавливаются заранее на производстве.

Максимально допустимые габариты изготавливаемых изделий

Тип изделий	Длина, мм	Высота, мм	Толщина В, мм	
			Тяжелый бетон ρ=2400 кг/м³	Керамзито-бетон ρ=1600-1800 кг/м³
ПСП	10000	3300	240	400
ПСВ				
ПГВ				
ПГП				

Обозначение маркировки:

ПСВ 30. 28 .16

- 16 — толщиной 160 мм
- 28 — высотой 2740 мм
- 30 — длиной 2980 мм
- ПСВ — тип панели (панель несущая для надземных этажей)

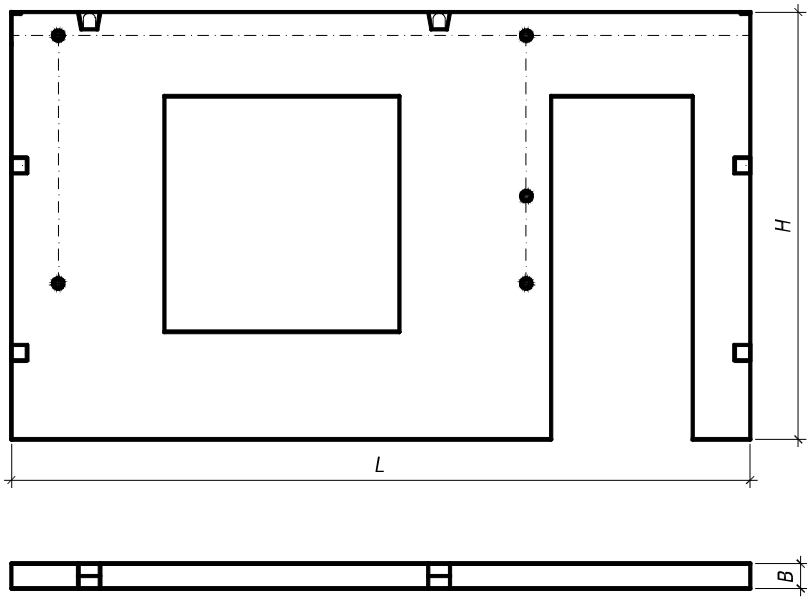

Панели подразделяются на следующие типы:

- для надземных этажей:
- **ПСВ** –несущие цельные
- **ПГВ** – ненесущие цельные,

- для подвального и цокольного этажей или технического подполья:
- **ПСП** – несущие цельные;
- **ПГП** – ненесущие цельные;

- для чердака:
- **ПСЧ** – несущие цельные;
- **ПГЧ** – ненесущие цельные

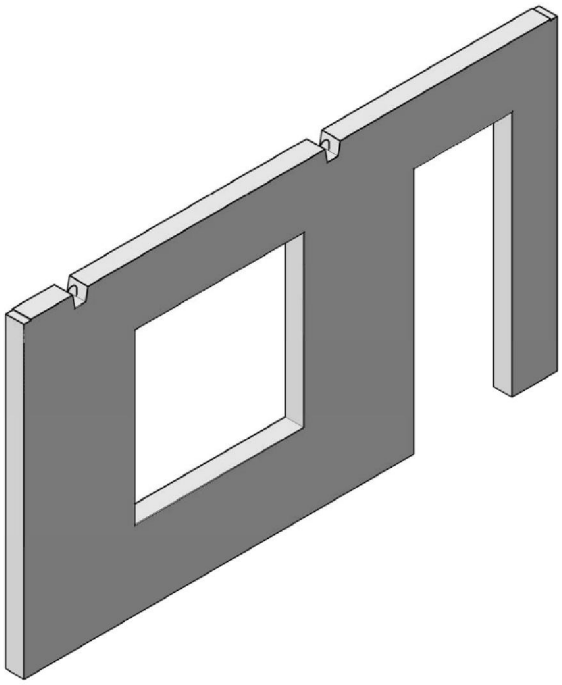

Примечание:

1. Возможные габариты изготавливаемых изделий в соответствие с имеющейся на сегодняшний день бортовой опалубкой:
   2060 x 160 (200); 2280 x 160 (200);
   2740 x 160 (200); 2980 x 160 (200);
   2730 x 80
2. Возможно изготовление панелей с размерами, отличными от указанных выше, но не более максимально возможных (таблица).
3. Каналы скрытой электропроводки и з/д показаны условно.
4. Размеры дверных и оконных проемов устанавливаются в соответствии с рабочими чертежами.
5. Значение нормируемой отпускной прочности бетона панелей в % от класса по прочности на сжатие должно быть не менее:
   - 70%-для тяжелого бетона и для легкого бетона класса В 12,5 и выше;
   - 80% - для легкого бетона класса В 7,5 и ниже;
   - 90% - для тяжелого и легкого бетонов в холодный период года.

ПАНЕЛИ СТЕНОВЫЕ

ТРЕХСЛОЙНЫЕ НАРУЖНЫЕ ДЛЯ ЖИЛЫХ И ОБЩЕСТВЕННЫХ ЗДАНИЙ

ЖБК•1

ГОСТ 31310, ГОСТ 11024-84*

Наружные трехслойные стеновые панели изготавливаются по действующим проектам в соответствии с государственными стандартами. Панели могут изготавливаться как из тяжелого бетона, так и из керамзитобетона, и предназначены для наружных стен жилых и общественных зданий. В случаях, предусмотренных проектом, панели могут иметь: вырезы, пазы, стальные закладные изделия и другие, конструктивные элементы, предназначенные для соединения со смежными конструкциями здания. Наружные стеновые панели состоят из 3-х слоев по толщине: наружного 80 мм, утепляющего 150 мм и внутреннего 170 мм. Общая толщина панелей - 400 мм. Бетонные слои панелей соединяются между собой железобетонными шпонками (дискретными связями), образуемыми в процессе формования панелей. Наружный и внутренний слои панелей выполняются из тяжелого бетона класса по прочности В 22,5 - В 30. В случае изготовления панелей из керамзитобетона, максимальный класс бетона по прочности панели может быть не более В22,5. Марка по морозостойкости панелей F 100. Утепляющий слой панелей выполняется из плит пенополистирола. По периметру панелей, а также оконных и дверных проемов запроектированы огнезащитные преграды толщиной 50 мм из жестких минераловатных плит. Технологические отверстия, внутренняя электропроводка, штепсельные розетки, трубы скрытой проводки, распределительные коробки устанавливаются заранее на производстве.

Обозначение маркировки:

Н 37. 30. 4-2

- 4-2 — отличительный индекс
- 4 — толщина, в дм
- 30 — высота, в дм
- 37 — длина, в дм
- Н — наружная панель

Примечание:

1. Возможные габариты изготавливаемых изделий в соответствие с имеющейся на сегодняшний день бортовой опалубкой:
   L ≤ 7200 мм, Н =2980 мм, В =400 мм,
   но при этом вес панели не должен превышать 9,5 тонн.
2. Возможно изготовление панелей с размерами, отличными от указанных выше, но не более максимально возможных. Размеры дверных и оконных проемов устанавливаются в соответствии с рабочими чертежами.
3. Значение нормируемой отпускной прочности бетона панелей от класса по прочности на сжатие должно быть не менее 70%.

НОМЕНКЛАТУРА

Марка изделия	Габаритные размеры			Класс (марка) бетона ρ=2400 кг/м³	Объем бетона (наруж. слой / внутр. слой), м³	Объем утеплителя, м³		Расход стали, кг	Вес изделия, тонн
	длина, мм	высота, м	толщина, мм			пенополистирол	минераловатные плиты		
Н 60.30.4 (Н1)	6000	2980	400	В30 (М 400)	0,985/1,764	1,268	0,256	151,56	6,95
Н 37.30.4-2 (Н 3-2)	3720	2980	400	В30 (М 400)	0,613/1,304	0,935	0,17	111,99	4,84
Н 31.30.4-1 (Н 4-1)	3140	2980	400	В30 (М 400)	0,503/0,94	0,62	0,169	90,06	3,65

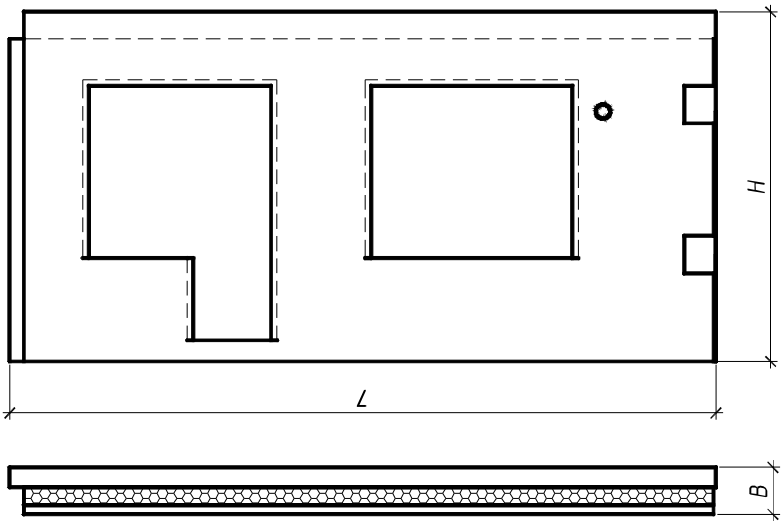

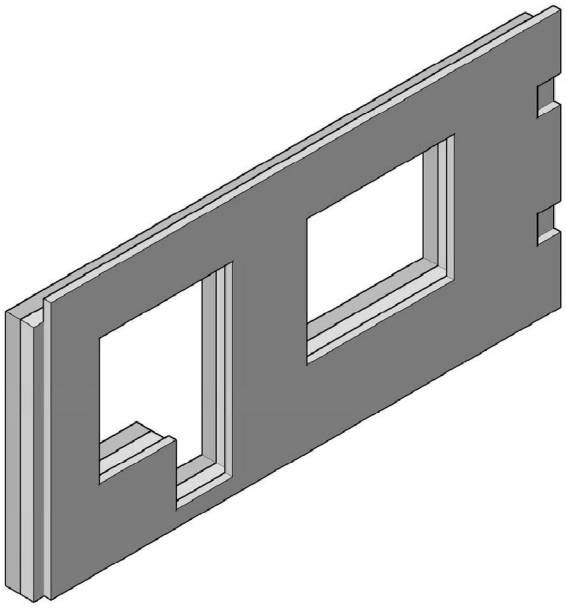

ПАНЕЛИ СТЕНОВЫЕ

ЖБК•1

ТРЕХСЛОЙНЫЕ НАРУЖНЫЕ ДЛЯ ЖИЛЫХ И ОБЩЕСТВЕННЫХ ЗДАНИЙ

Номенклатура проемов для трехслойных панелей (толщиной 400 мм)

Размеры проемов указаны без учета четвертей (с внутренней стороны панели).

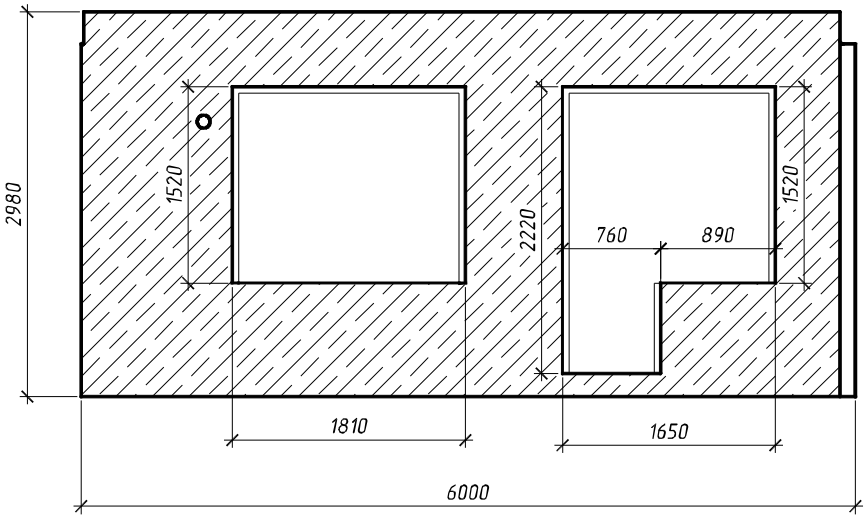

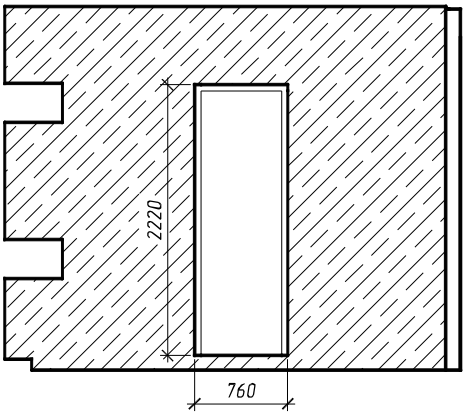

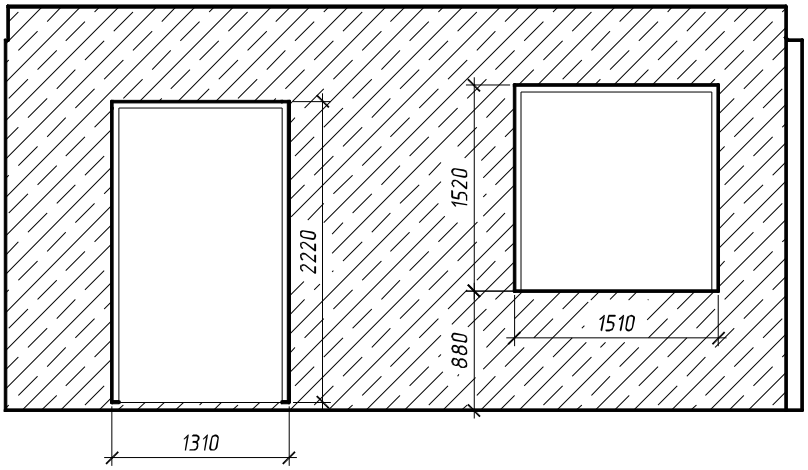

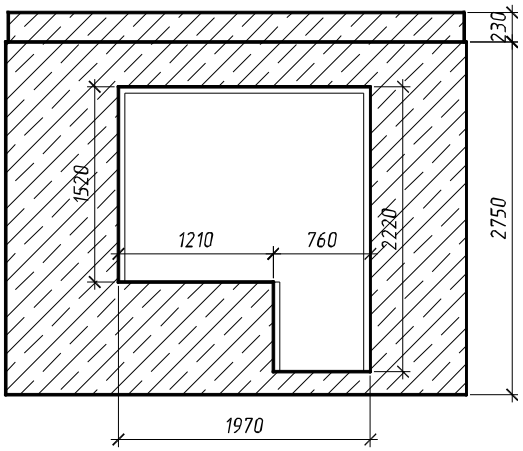

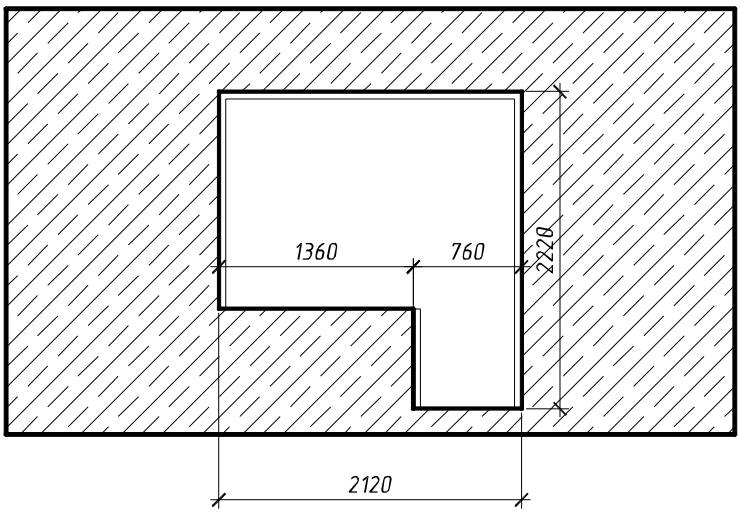

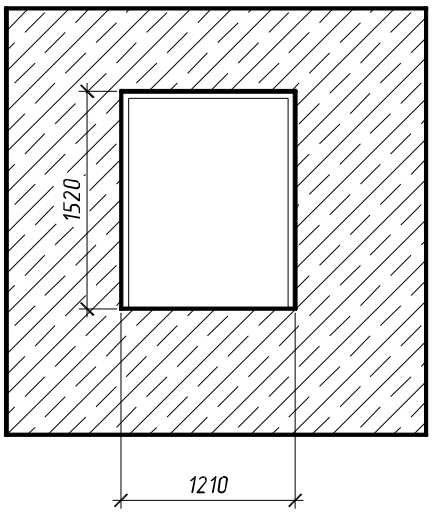

КОТТЕДЖИ

СБОРНЫЕ ЖЕЛЕЗОБЕТОННЫЕ

ЖБК•1

Индивидуальные жилые дома представлены в панельном исполнении.

Наружные и цокольные стены выполнены из трехслойных стеновых панелей, толщиной 350 мм: внутренний слой - 120мм из тяжелого бетона (керамзитобетона) В 12,5; утеплитель - пенополистирол плотностью 25 кг/м^3 толщиной 150 мм; облицовочный слой – 80 мм из тяжелого бетона (керамзитобетона) В12,5 W4, F75. Бетонные слои панелей соединяются между собой стеклопластиковыми связями. По периметру панелей, а также оконных и дверных проемов запроектированы огнезащитные преграды толщиной 50 мм из жестких минераловатных плит.

Внутренние стеновые панели - толщиной 160 мм, из тяжелого бетона (керамзитобетона) класса по прочности В 12,5. Внутренние перегородки - толщиной 80 мм, из тяжелого бетона (керамзитобетона) класса по прочности В 12,5. Плиты перекрытий железобетонные - толщиной 160 мм (для домов $S_{общ.}$= 33 м^2 и $S_{общ.}$= 54 м^2 возможен вариант перекрытия по деревянным балкам).

Существуют готовые проекты одноэтажных жилых домов $S_{общ.}$= 33 м^2 , $S_{общ.}$= 54 м^2, $S_{общ.}$= 77 м^2, $S_{общ.}$= 95 м^2, ***а также проекты жилых домов с мансардным этажом 101,2 м^2, 130,0 м^2.***

В проектах предусмотрено оборудование коттеджа индивидуальным газовым котлом, слаботочными и электрическими устройствами.

Проектное решение водоотведения выполнено следующим образом: бытовая канализация собирается в стояк, расположенный в санузле, и далее транспортируется по трубопроводу, проходящему под полом к фасаду здания с дальнейшим подключением в уличную сеть канализации или выгреб. Отопление автономное с лучевой разводкой, газовый котел расположен в кухне. Дымоудаление - коаксиальное. Общеобменная вытяжная вентиляция заключается в устройстве вентканалов из мелкоштучных стеновых камней. Все технологические отверстия и отверстия под электропроводку выполняются на производстве заранее.

Монтаж железобетонных конструкций дома следует производить в соответствии с проектом, а также указаниями СНиП 3.03.01-87 « Несущие и ограждающие конструкции», СНиП 12-04-2002 «Безопасность труда в строительстве».

ОДНОЭТАЖНЫЙ ЖИЛОЙ ДОМ $S_{общ.}$= 95 м^2

План этажа

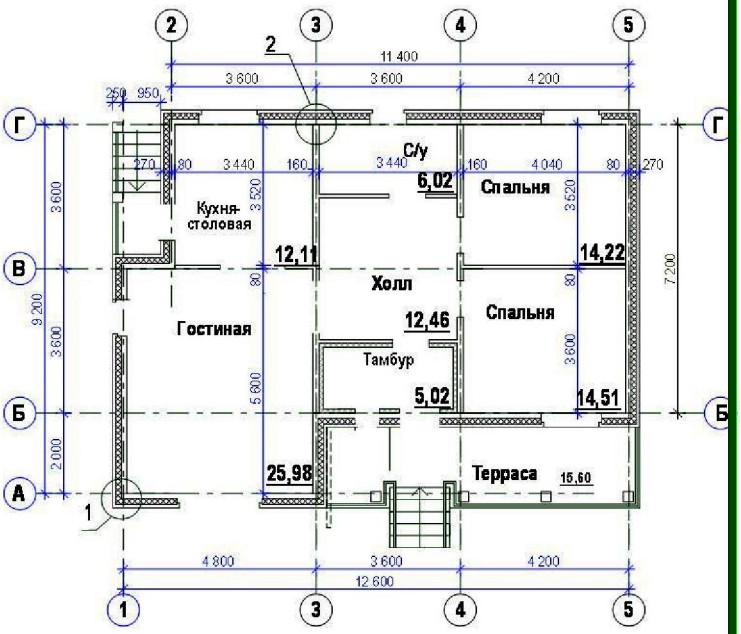

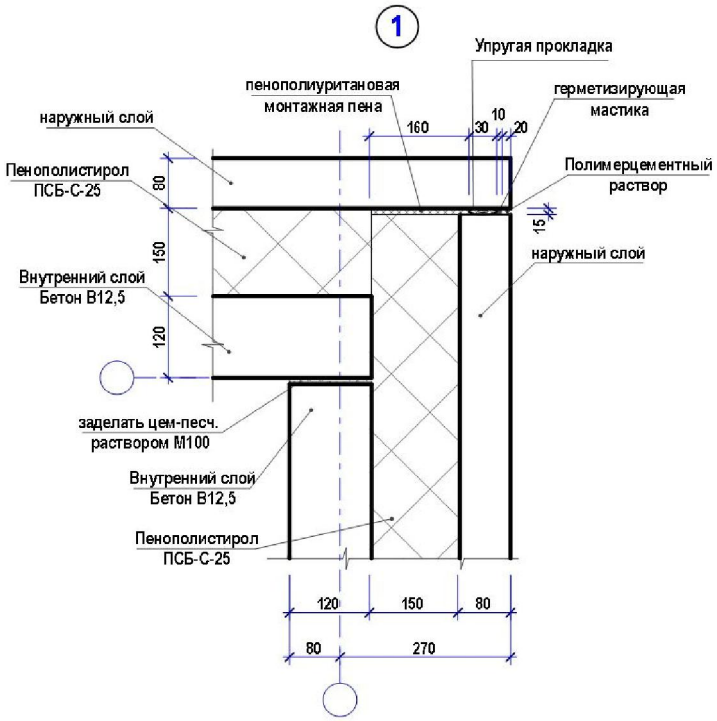

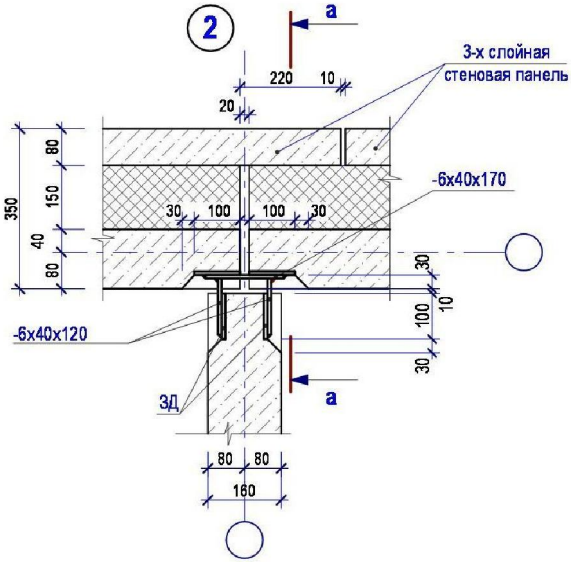

ВЕНТИЛЯЦИОННЫЕ БЛОКИ

ЖЕЛЕЗОБЕТОННЫЕ

ЖБК•1

Вентиляционные железобетонные блоки предназначены для создания системы вытяжной вентиляции, необходимой в сантехнических помещениях, кухнях, гаражах, помещениях без окон и т.д.

Блоки изготавливаются по в вертикальном исполнении и предназначены для естественной вытяжной вентиляции жилых и общественных зданий с высотой этажа 3,0 м.; 2,8м.

Обозначение маркировки:

ВВК -2-9-30

- **высота блока в дм**
- **длина блока в дм**
- **отличительный индекс**
- **вентиляционный вытяжной канал**

Примечание:

Поставка вентблоков потребителю производится по достижении бетоном отпускной прочности не менее 70% проектной марки бетона по прочности на сжатие в теплый период года и 90% в холодный период.

НОМЕНКЛАТУРА

Марка изделия	Проектная документация	Габаритные размеры			Класс бетона (масса) ρ=2400 кг/м³	Объем бетона, м³	Расход стали, кг	Вес изделия, кг
		L, мм	B, мм	H, мм				
ВВК-2-9-30	316-07-03-КЖИ	880	300	2980	В 15 (М 200)	0,34	15,744	850
ВВК -2-9-30 чердак		880	300	2980	В 15 (М 200)	0,34	17,418	850
ВВК 1-9-28	207.05-КЖ.И	880	300	2780	В 15 (М 200)	0,327	28,159	820
ВВК 1-9-28н		880	300	2780	В 15 (М 200)	0,327	28,159	820
ВВК 1-9-28 чердак		880	300	2780	В 15 (М 200)	0,327	28,159	820

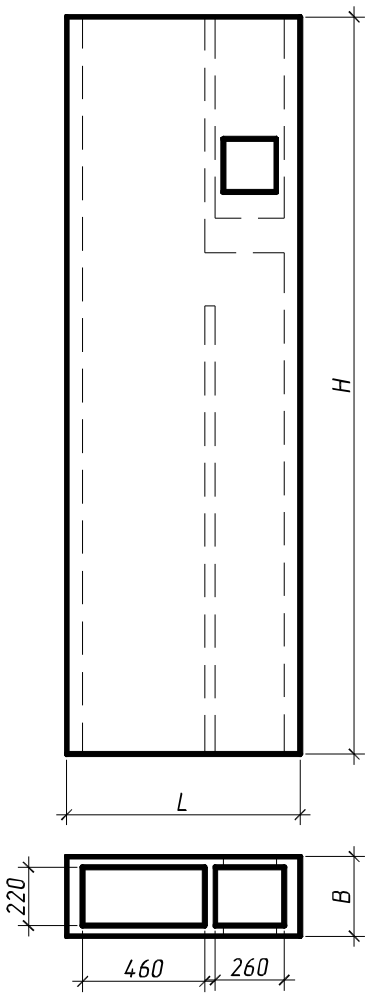

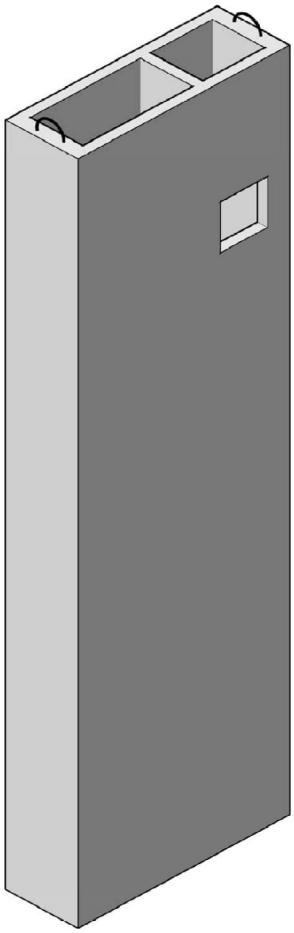

ЭЛЕМЕНТЫ ШАХТ ЛИФТОВ

ПАНЕЛИ ШАХТЫ ЛИФТА

Прим. С. 1.289.1-2 (236.06; 90-05-5)

Панели шахт лифтов предназначены для общественных зданий до 12 этажей в обычных условиях строительства с высотой этажа 3,0 м. Предельная высота шахты – 50 м. Панели ПШЛ применяются для шахт пассажирского лифта грузоподъемностью 400 кг (с кабиной 1580х1730) и грузопассажирского лифта грузоподъемностью 630 кг (с кабиной 2680х1730). Предел огнестойкости конструкции соответствует I степени огнестойкости зданий.

Ствол шахты представляет собой многозвеньевую пространственную тонкостенную конструкцию, составленную из плоских панелей, соединенных между собой в плане соединительными деталями. Для повышения устойчивости он шарнирно крепится к примыкающим конструкциям перекрытия (опирание междуэтажных перекрытий и стен машинного помещения на шахту не допускается).

Обозначение маркировки:

ПШЛ н-1 (а)

- **отличительный индекс, обозначающий наличие дополнительных закладных деталей**
- **номер панели**
- **нижняя**
- **панель шахты лифта**

Примечание: Значение нормируемой отпускной прочности панелей должно составлять не менее 70% проектной марки бетона по прочности на сжатие в теплый период года и 90% в холодный период.

НОМЕНКЛАТУРА

Марка изделия	Габаритные размеры			Класс бетона (марка) ρ=2400 кг/м³	Объем бетона, м³	Расход стали, кг	Вес изделия, кг
	длина, мм	ширина, мм	высота, мм				
П Ш Л н-1	2960	1150	140	В 25 (М350)	0,48	54,585	1200
П Ш Л н-2	1730	1150	140	В 25 (М350)	0,28	39,267	700
П Ш Л н-3	2960	1150	140	В 25 (М350)	0,48	46,204	1200
П Ш Л н-4	1730	1150	140	В 25 (М350)	0,28	39,267	700
П Ш Л н-5	1860	1150	140	В 25 (М350)	0,3	54,914	750
П Ш Л н-6	1860	1150	140	В 25 (М350)	0,3	48,833	750
П Ш Л -1-1	2960	2980	140	В 25 (М350)	0,84	190,567	2100
П Ш Л -1а	2960	2980	140	В 25 (М350)	1,2	154,566	3000
П Ш Л -2 (2а)	1730	2980	140	В 25 (М350)	0,73	78,059 (84,55)	1825
П Ш Л -3 (3а)	2960	2980	140	В 25 (М350)	1,2	125,129 (129,727)	3000
П Ш Л -4 (4а)	1730	2980	140	В 25 (М350)	0,73	78,059 (84,55)	1825
П Ш Л -5 (5-1)	1860	2980	140	В 25 (М350)	0,58	84,898 (101,521)	1450
П Ш Л -5 а	1860	2980	140	В 25 (М350)	0,78	128,417	1950
П Ш Л -6 (6а)	1860	2980	140	В 25 (М350)	0,78	100,624 (105,034)	1950

Сборка панелей в пространственный блок производится при помощи соединительных деталей, привариваемых к закладным на торцах смежных панелей.

План шахт

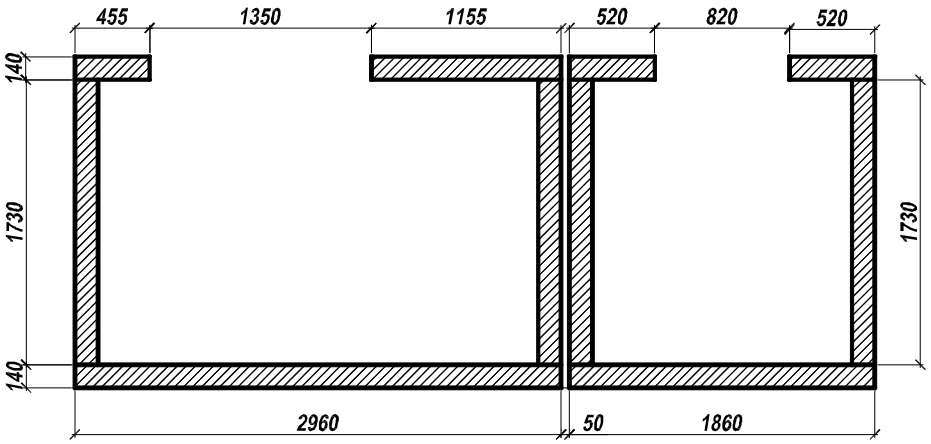

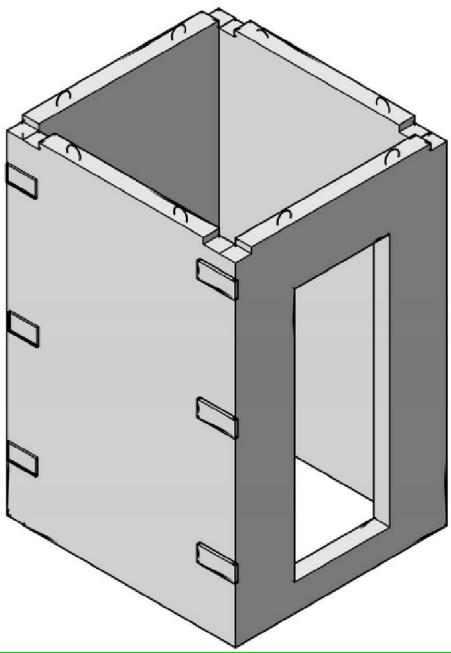

ТРАНСФОРМАТОРНЫЕ ПОДСТАНЦИИ

ПАНЕЛИ ТРАНСФОРМАТОРНОЙ ПОДСТАНЦИИ

ГОСТ 13015, ГОСТ 12504

Блочно-модульные комплектные трансформаторные подстанции (БКТП) применяются для снабжения электрической энергией жилищно-коммунальных, общественных и промышленных объектов.

Трансформаторные БКТП состоят из бетонных блок-модулей, в зависимости от условий проекта. Элементы блоков выполнены из железобетонных сплошных плит и панелей. Закрытая комплектная трансформаторная подстанция состоит из надземного блока и подземного блока (цокольной части).

Железобетонные элементы изготавливаются по ГОСТ 13015, ГОСТ 12504 из тяжелого бетона класса по прочности на сжатие В30.

Вариант плана железобетонной оболочки БКТП

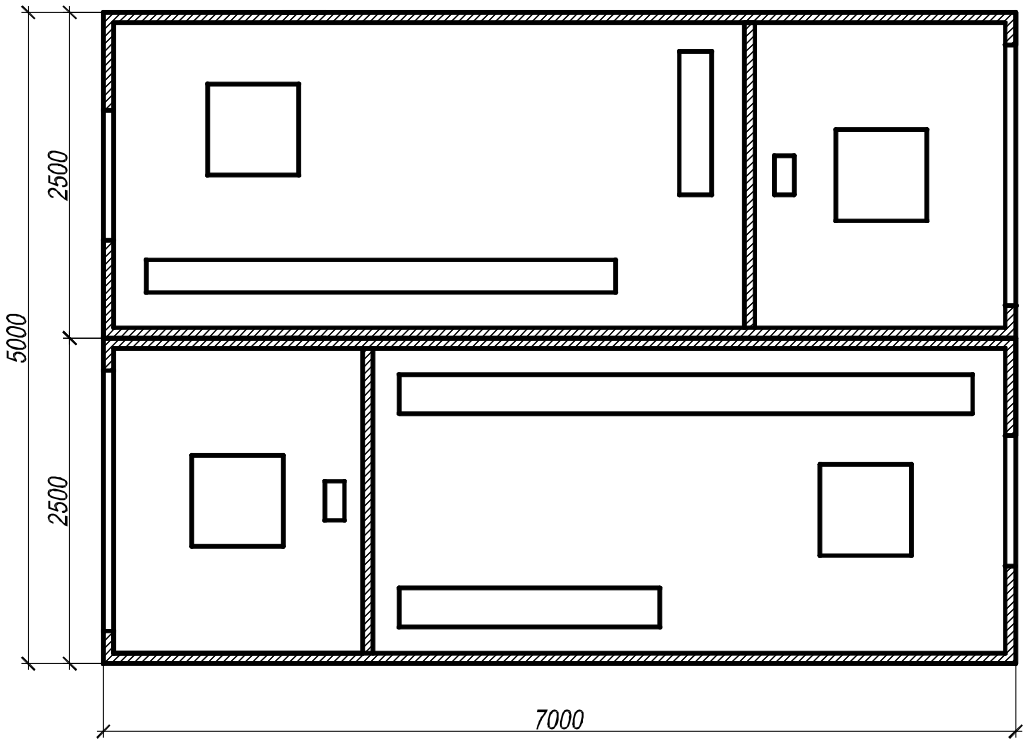

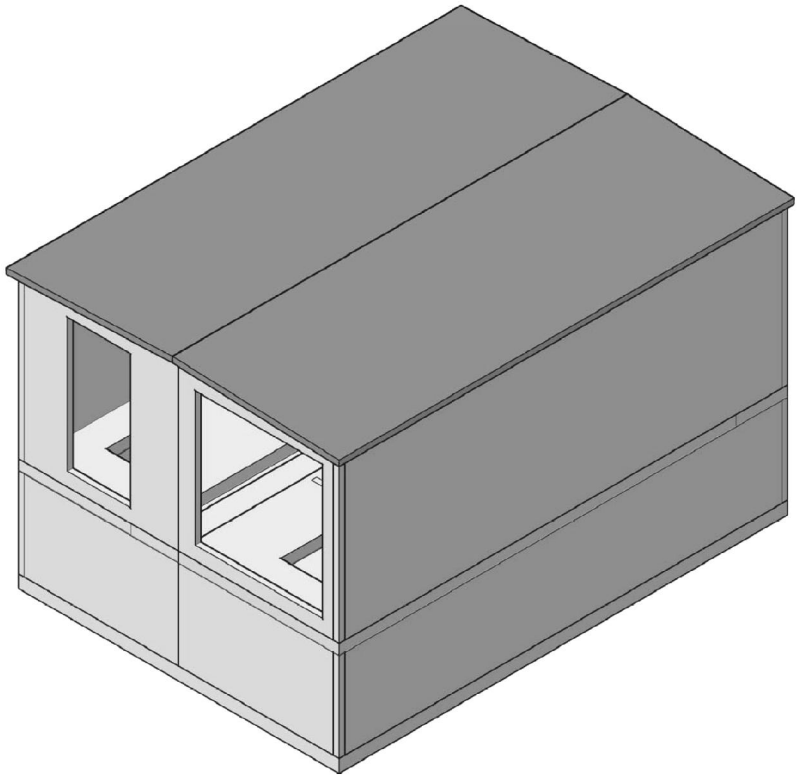

Примечание:

1. Значение нормируемой отпускной прочности панелей и плит должно составлять не менее 70% проектной марки бетона по прочности на сжатие в теплый период года и 90% в холодный период.

2. Возможно изготовление БКТП различных компоновочных решений вариантов расположения оборудования, согласно предоставленного чертежа.

КОНСТРУКЦИИ КАРКАСА
МЕЖВИДОВОГО ПРИМЕНЕНИЯ

С. 1.020 - 1/83 в.1-1

Конструкции каркаса межвидового применения предназначены для многоэтажных общественных зданий, производственных и вспомогательных зданий промышленных предприятий.

ФУНДАМЕНТЫ СБОРНЫЕ ЖЕЛЕЗОБЕТОННЫЕ
для колонн сечением 400х 400 мм

Железобетонные фундаменты стаканного типа под колонны сечением 400 х 400 мм применяются в каркасно-панельных общественных зданиях, производственных и вспомогательных зданиях промышленных предприятий, строящихся в обычных районах и в районах с сейсмичностью 7,8 и 9 баллов на грунтах с неагрессивными, а также слабо и среднеагрессивными грунтовыми водами.

Поставка изделий потребителю производится по достижении бетоном отпускной прочности не менее 70% проектной марки бетона по прочности на сжатие в теплый период года и 90% в холодный период.

Обозначение маркировки:

2Ф 12. 9 - 1

- **индекс несущей способности**
- **высота фундамента в дм**
- **размер подошвы фундамента в дм**
- **фундамент под колонну сечением 400 х 400 мм**

Примечание: для фундаментов, возводимых на грунтах со слабо или среднеагрессивными грунтовыми водами, в конце марки следует добавлять букву П, обозначающую повышенную плотность бетона.

НОМЕНКЛАТУРА

Марка изделия	Глубина заделки колонн hз, мм	Габаритные размеры			Класс бетона (марка) ρ=2400кг/м³	Объем бетона, м³	Расход стали, кг	Вес изделия, кг
		L, мм	B, мм	H, мм				
2Ф 12.9-1	650	1200	1200	900	В 15 (М 200)	0,83	22,8	2100
2Ф 12.9-2	650	1200	1200	900	В 22,5 (М 300)	0,83	62,8	2100

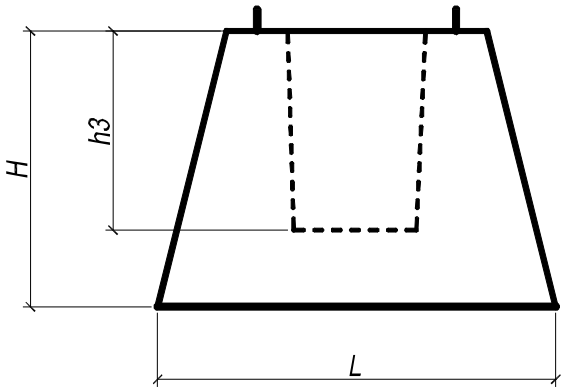

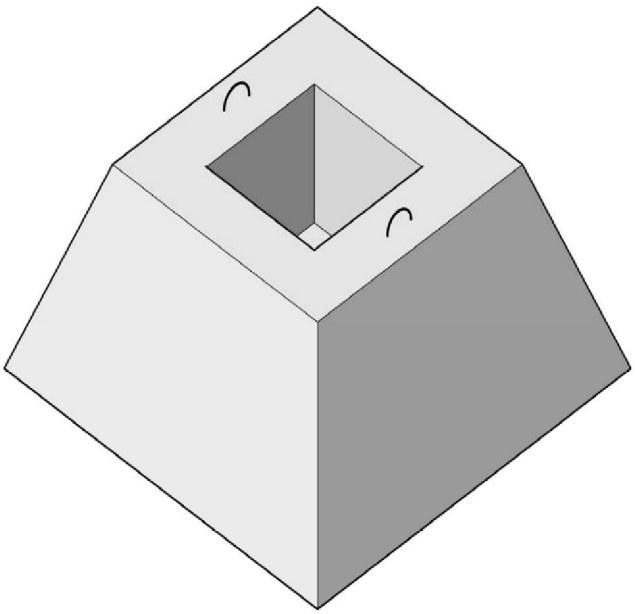

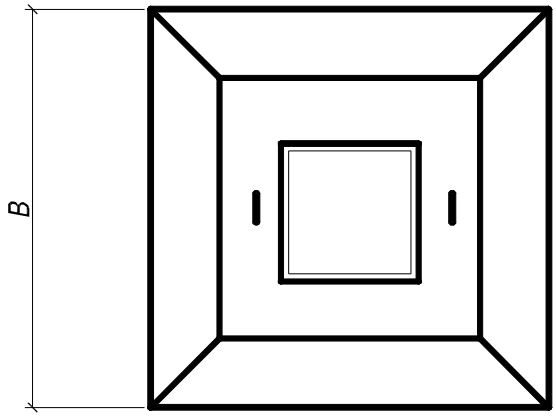

КОНСТРУКЦИИ КАРКАСА

МЕЖВИДОВОГО ПРИМЕНЕНИЯ

С. 1.020 - 1/83

КОЛОННЫ ЖЕЛЕЗОБЕТОННЫЕ

Железобетонные колонны сечением 400х400 мм для зданий с высотой этажа 4,8 м; 4,2м; 3,3 м; 2,8 м. В соответствии с положением в каркасе здания (при примыкании к самонесущим и навесным стенам, лестничным клеткам и диафрагмам жесткости) предусмотрены двухконсольные, одноконсольные и бесконсольные колонны. Колонны относятся к 3-ей категории трещиностойкости.

Предел огнестойкости колонн 2,5 часа.

Обозначение маркировки:

3 КБО 4.48 - 3.1

- **тип армирования**
- **несущая способность консоли**
- **с высотой типового этажа 4,8 м**
- **сечением 400х400**
- **тип колонны в зависимости от количества консолей:**
  Д- двухконсольная, О- одноконсольная
- **тип колонны в зависимости от ее положения по высоте:**
  В- верхняя, С- средняя, Н- нижняя, Б- бесстыковая колона
- **этажность колонны**

Поставка изделий потребителю производится по достижении бетоном отпускной прочности не менее 70% проектной марки бетона по прочности на сжатие в теплый период года и 90% в холодный период.

НОМЕНКЛАТУРА

Марка изделия	Габаритные размеры		Класс бетона (марка) ρ=2400кг/м³	Объем бетона, м³	Расход стали, кг	Вес изделия, кг
	сечение, мм	Н, мм				
3 КБО 4.48-3.1	400 x 400	11870	В 22,5 (М 300)	1,92	По проекту	4808
2КБД 4.48-3.1	400 x 400	10320	В 22,5 (М 300)	1,69	172,6	4225
1 КВО 4.28 -1.1	400 x 400	2050	В 22,5 (М 300)	0,34	46,2	840
1 КВО 4.48 -2.1	400 x 400	4120	В 15 (М 200)	0,67	71,9	1675
1 КВО 4.42-1 -1.2	400 x 400	3520	В 22,5 (М 300)	0,57	128,62	1430
2 КНД 4.48-3.2	400 x 400	11000	В 22,5 (М 300)	1,8	252,2	4500

Примечание: максимально возможная длина колонн может составлять – 11870 мм.
Возможно изготовление колонн одноконсольных и двухконсольных,
а также различных типов колонн в зависимости от ее положения по высоте.

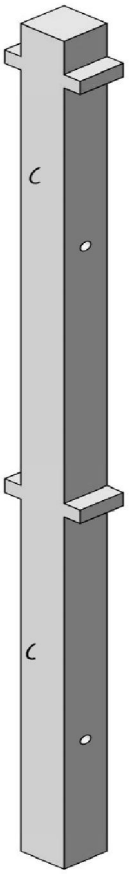

Несущая способность консолей колонн приведена в таблице

Несущая способность консоли, тс	21	33	43,5	52,5
индекс марки	1	2	3	4

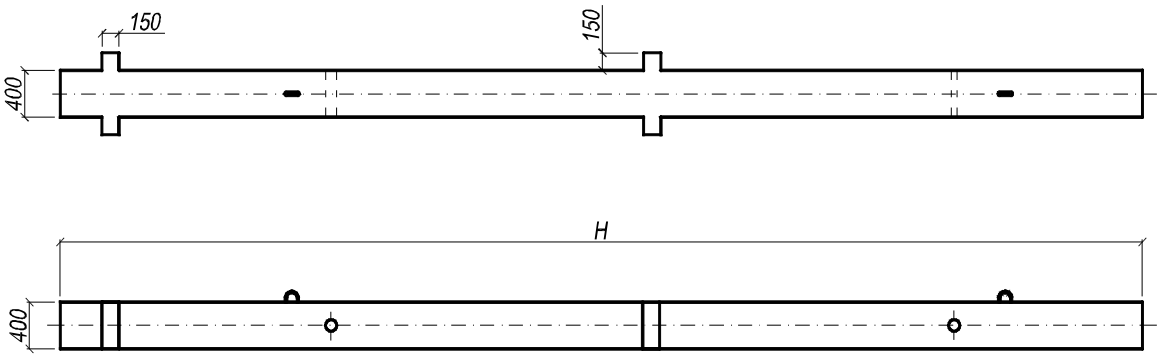

КОНСТРУКЦИИ КАРКАСА

МЕЖВИДОВОГО ПРИМЕНЕНИЯ

С. 1.020 - 1/83

РИГЕЛИ ЖЕЛЕЗОБЕТОННЫЕ

Железобетонные ригели с высотой сечения 450 мм, предназначены для опирания на них многопустотных плит перекрытий. Ригели применяются в зданиях с неагрессивной средой. По требованиям трещиностойкости изделия относятся к III категории.

Предел огнестойкости ригелей составляет 2 часа.

Обозначение маркировки:

РДП 4.26-90 AIII

- **с рабочей арматурой AIII**
- **нагрузка 9 т/пм**
- **длина, в дм**
- **высота 450 мм**
- **предназначенный для опирания многопустотных плит перекрытий**
- **ригель двухполочный (О - однополочный)**

Примечание:

1. Несущая способность ригеля характеризуется расчетной нагрузкой в тоннах на метр погонный.
2. Поставка изделий потребителю производится по достижении бетоном отпускной прочности не менее 70% проектной марки бетона по прочности на сжатие в теплый период года и 90% в холодный период.
3. Возможно изготовление ригелей с другой несущей способностью.

НОМЕНКЛАТУРА

Марка изделия	Проектная документация	Габаритные размеры			Класс бетона (марка) ρ=2400кг/м³	Объем бетона, м³	Расход стали, кг	Вес изделия, кг
		L, мм	B, мм	H, мм				
РДП 4.26-90 А III	Прим.1.020-1/83.3-1	2560	565	450	B22,5 (M300)	0,45	55,398	1125
РДП 4.26-110 III	4.01-АС.И	2560	565	450	B22,5 (M300)	0,45	71,020	1125
РДП 4.56-90 А III	344.07	5560	565	450	B40 (M 550)	1,02	317,272	2550
РДП 4.56-110 А III	Прим. 1.020-1/83.3-1	5560	565	450	B40 (M 550)	1,02	351,176	2550
РДП 4.57-40 А III		5660	565	450	B30 (M400)	1,04	149,75	2600
РОП 4.26-40 А III		2560	482	450	B22,5 (M300)	0,34	51,53	850
РОП 4.26-60 А III		2560	482	450	B22,5 (M300)	0,34	67,07	850
РОП 4.56-40 А III		5560	482	450	B30 (M400)	0,94	137,016	2350
РОП 4.56-60 А III		5560	482	450	B30 (M400)	0,94	203,668	2350
РЛП 4.56.45 AIII		5560	382	450	B30 (M400)	0.76	165,69	1890

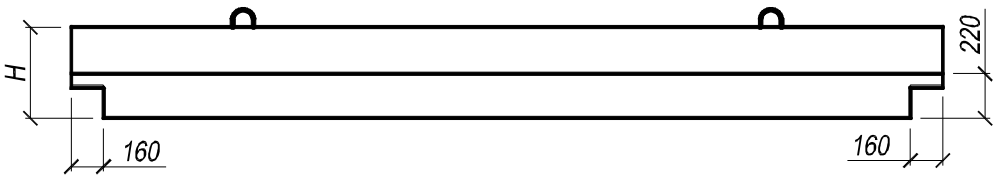

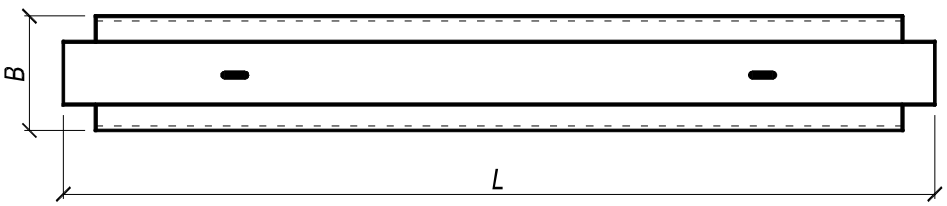

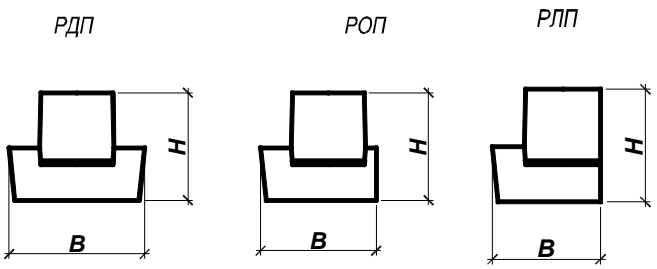

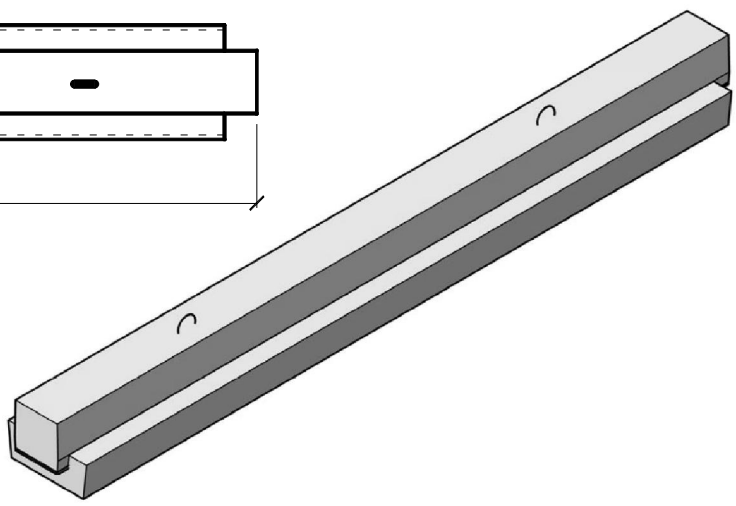

КОНСТРУКЦИИ КАРКАСА

МЕЖВИДОВОГО ПРИМЕНЕНИЯ

С. 1.020.1-83

ДИАФРАГМЫ ЖЕСТКОСТИ

Железобетонные диафрагмы жесткости для зданий с максимально возможной высотой этажа 4,8м.

Изделия предназначены для применения в зданиях с неагрессивной, а также со слабой и среднеагрессивной газовой средой. Диафрагмы жесткости запроектированы с симметричной двусторонней полкой и с односторонней полкой, сплошные и с проемами. Размеры проемов приняты 1320х2140 (h) для гражданских зданий и 1920х2540 (h) для зданий производственного назначения.

Обозначение маркировки:

1Д П 32. 48

- **номинальная высота, в дм**
- **ширина, в дм**
- **проем расположенный посередине**
- **диафрагма с одной полкой**
- **(2Д - диафрагма с двумя полками)**

Примечание: отпускная прочность бетона изделий в момент отгрузки должна быть не менее 70% от проектной марки бетона по прочности на сжатие в теплый период года, 90%- в холодный период года.

НОМЕНКЛАТУРА

Марка изделия	Габаритные размеры			Класс бетона (марка) ρ=2400кг/м³	Объем бетона, м³	Расход стали, кг	Вес изделия, кг
	L, мм	B, мм	H, мм				
1Д 24.48	2380	140	4770	B20 (M 250)	1,75	251,538	4380
1Д 26.36	2560	140	3570	M250 (B20)	1,45	165,166	3630
1Д 32.48	3160	140	4770	M250 (B20)	2,32	305,841	5800
1Д 56.33	5560	140	3270	B22,5 (M300)	2,92	188,765	7300
1ДП 30.36	2980	140	3570	M250 (B20)	1,28	274,958	3230
1ДП 32.48	3160	140	4770	M250 (B20)	1,66	396,518	4140
2Д 24.48	2380	140	4770	M250 (B20)	1,91	264,158	4780
2Д 32.48	3160	140	4770	M250 (B20)	2,53	314,071	6330
2Д 56.33	5560	140	3270	B22,5 (M300)	3,29	199,335	8230
2ДП 32.36	3160	140	3570	M250 (B20)	1,34	302,867	3350
2ДП 32.48	3160	140	4770	M250 (B20)	1,87	402,85	4670

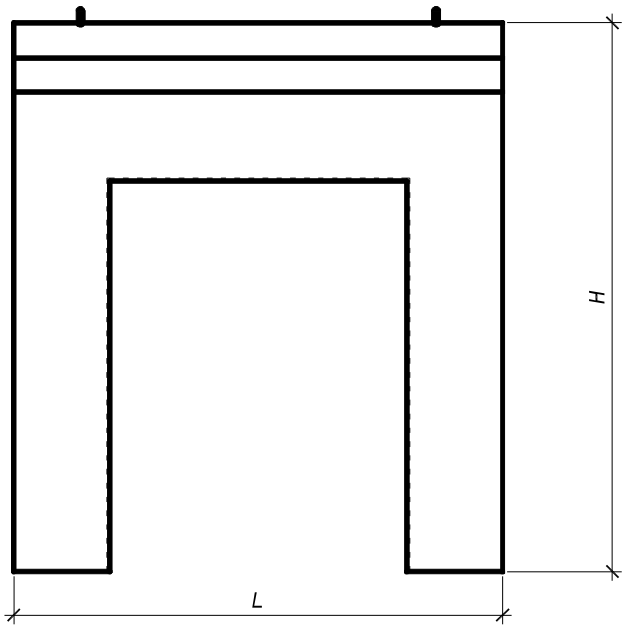

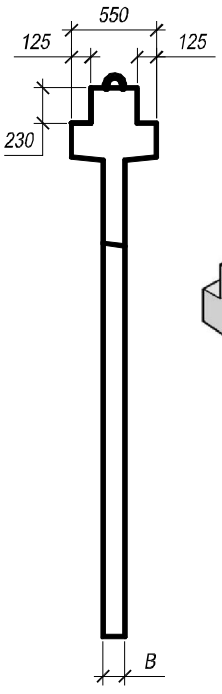

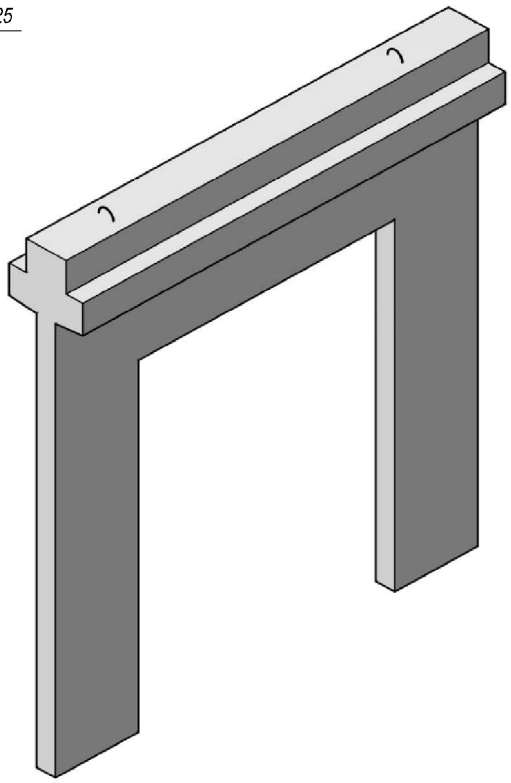

ПЛИТЫ ДОРОЖНЫЕ

Прим. серии 3.503-17 вып. 1
ГОСТ 21924

Плиты железобетонные предназначены для устройства сборочных покрытий постоянных (1П 30-18) и временных дорог (ПД 30.15) при этом предусматривается возможность повторного их применения. Плиты для постоянных городских дорог могут изготавливаться под автомобильную нагрузку Н-30 и Н-10.

Основание под дорожные плиты проектируется в зависимости от грунтовых условий и длительности эксплуатации автодороги.

Плиты укладываются только петлями вверх.

Плиты дорожные изготавливаются в соответствии с техническими требованиями:

- ПД 30-15 - ГОСТ 13015;
- 1П 30-18 - ГОСТ 21924.

Отпускная прочность бетона дорожных плит в момент отгрузки должна быть не ниже 70% от проектного класса бетона по прочности на сжатие в теплый период года , 90% - в холодный период года.
Морозостойкость плит должна быть не менее F 150.

Обозначение маркировки:

ПД 30-15

- **ширина плиты, в дм**
- **длина плиты, в дм**
- **плита дорожная**

1П 30-18

- **ширина плиты, в дм**
- **длина плиты, в дм**
- **прямоугольная**
- **плита для постоянных дорог**

НОМЕНКЛАТУРА

Марка изделия	Габаритные размеры			Класс бетона (марка) ρ=2400 кг/м³	Объем бетона, м³	Расход стали, кг	Вес изделия, тонн
	L, мм	B, мм	H, мм				
ПД 30.15	3000	1490	220	B22,5 (M300)	0,980	73,426	2,450
1П 30-18	3000	1750	170	B30 (M400)	0,880	66,25	2,200

ПД 30.15

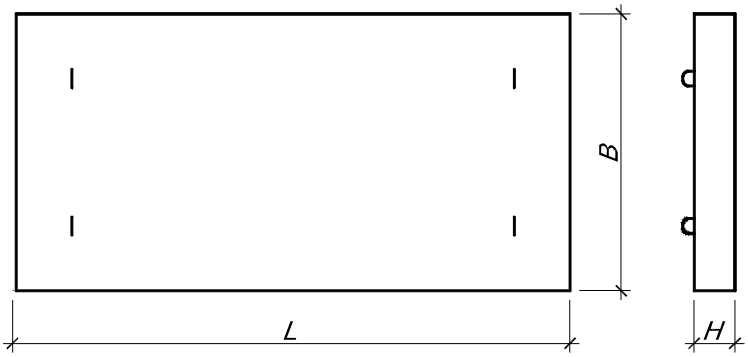

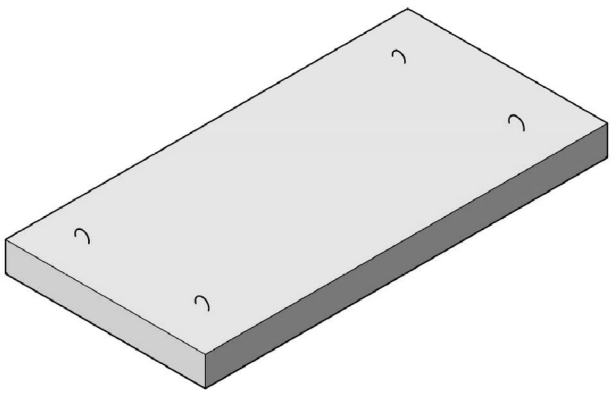

1П 30.18

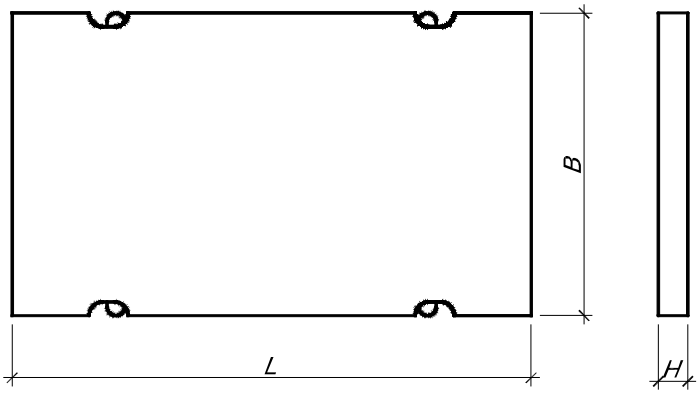

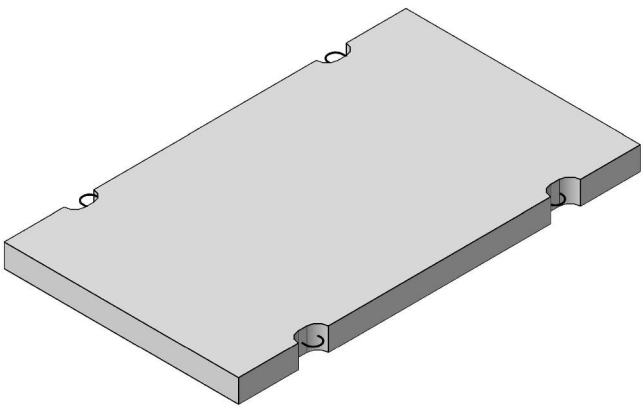

СТОЙКИ ЖЕЛЕЗОБЕТОННЫЕ

(ОПОРЫ ОСВЕЩЕНИЯ)

ТУ 5863-007-00113557-94

ЖБК•1

Железобетонные стойки изготавливаются по ТУ 5863-007-00113557-94 «Стойки железобетонные вибрированные для опор ВЛ 0,4…10кВ» и рабочим чертежам с.20.0139 и 20.0182 (разработанным АООТ «РОСЭП»).

Конструкции железобетонных стоек для ВЛ 0,4 10 кВ имеют выводы контактов для присоединения к ним переносных заземлений, с целью увеличения безопасности работы при ремонте ВЛ.

Стойки (опоры освещения) предназначены для применения при расчетной температуре наружного воздуха до минус 55°С включительно, в условиях газовой среды с неагрессивной степенью воздействия, в грунтах и грунтовых водах со слабо-, средне- и сильноагрессивной степенью воздействия; при сейсмичности площадки строительства до 9 баллов включительно.

Стойки типа СВ 110 с расчетным изгибающим моментом 5 тс·м могут применяться в I - V районах по ветру и в I – IV, особом районах по гололеду, 3,5 тс·м – в I – III районах по ветру и I – II районах по гололеду.

Стойки типа СВ 9,5 могут применяться в I - VII районах по ветру и в I – IV, особом районах по гололеду.

В железобетонных стойках с предварительным напряжением арматуры предусмотрены торцевые металлические пластины, которые привариваются к четырем рабочим стержням арматуры после распалубки стойки.

Обозначение маркировки:

СВ 110- 5- А

- **индекс "А"- для слабоагрессивной среды, армированные напрягаемой арматурой АтV;**
- **расчетный изгибающий момент, тс.м**
- **длина изделия , в дм**
- **стойка вибрированная**

Передаточная прочность бетона должна составлять не менее 80% при положительной температуре наружного воздуха и не менее 90% при отрицательной температуре наружного воздуха.

Значение нормируемой отпускной прочности бетона не должно быть ниже передаточной.

НОМЕНКЛАТУРА

Марка изделия	Проектная документация	Габаритные размеры			Класс бетона (марка) ρ=2400 кг/м³	Объем бетона, м³	Расход стали, кг	Вес изделия, тонн
		L, мм	B/B₁, мм	H/H₁, мм				
СВ 95-3с-А	20.0139	9500	165/150	240/165	В30 (М400)	0,300	64,12	0,750
СВ 95-2с-А	20.0139	9500	165/150	240/165	В30 (М400)	0,300	43,36	0,750
СВ 110-5-А	20.0182 Дополнение ЛЭП 00.10-с	11000	185/175	280/165	В30 (М400)	0,450	109,22	1,125

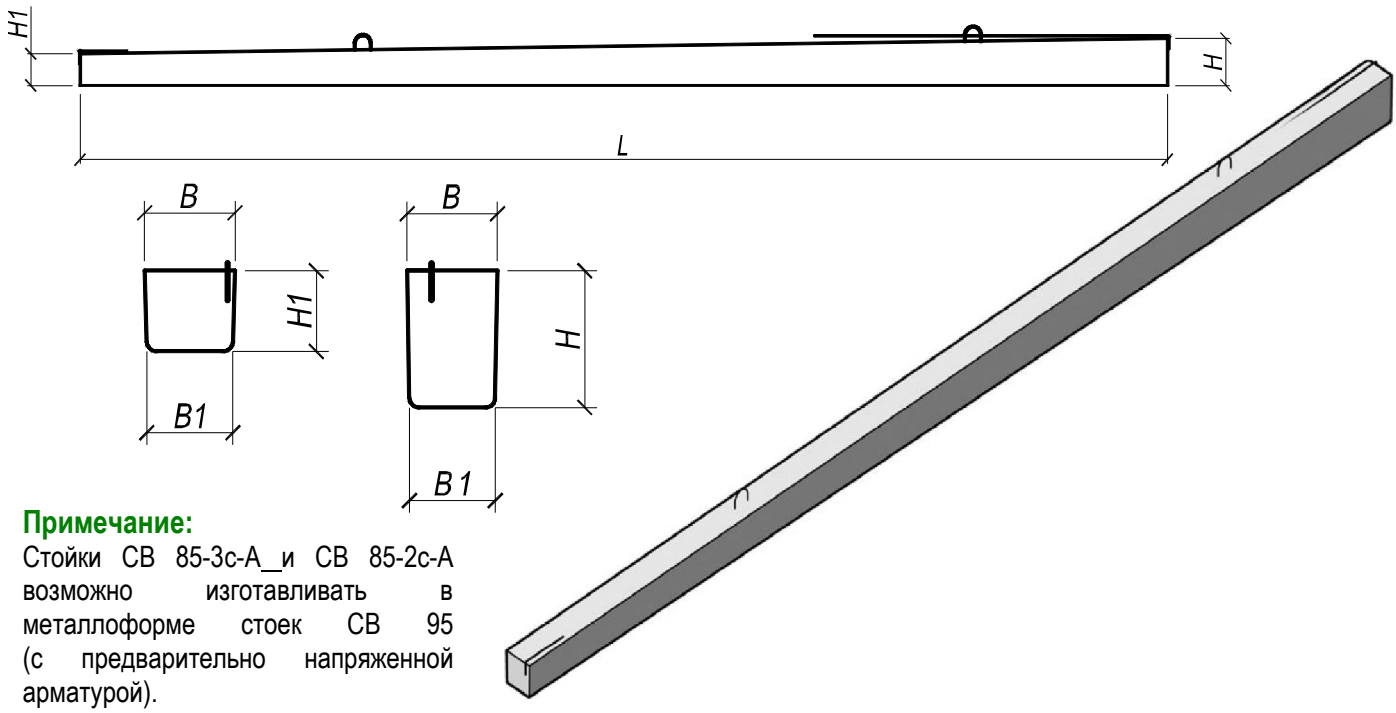

Примечание:

Стойки СВ 85-3с-А_и СВ 85-2с-А возможно изготавливать в металлоформе стоек СВ 95 (с предварительно напряженной арматурой).

ЖЕЛЕЗОБЕТОННЫЕ ЭЛЕМЕНТЫ ОГРАД

С. 3.017-1 вып.1

Железобетонные элементы применяются для ограждений территорий промышленных предприятий, объектов энергетического, сельскохозяйственного и складского назначения, участков жилых и общественных зданий и других объектов гражданского строительства.

При расчете конструкций приняты нагрузки вертикальные (от собственного веса) и горизонтальные (ветровые).

Поставка железобетонных элементов оград потребителю производится по достижении бетоном отпускной прочности не менее 70% проектной марки бетона по прочности на сжатие, в теплый период года и 90% в холодный период. .

Обозначение маркировки:

П6 В к

- **дополнительный индекс определяет положение на косогоре**
- **принадлежность элемента к ограде высотой 2,0 м**
- **тип ограды по архитектуре**
- **панель железобетонная**

Ф-1

- **1-го типоразмера**
- **фундамент железобетонный для оград**

Примечание:

При хранении панелей в штабелях, прокладки устанавливают только под опорными ребрами.

НОМЕНКЛАТУРА

Марка изделия	Габаритные размеры			Класс бетона (марка) ρ=2400 кг/м³	Объем бетона, м³	Расход стали, кг	Вес изделия, тонн
	L, мм	B, мм	H, мм				
П6В	3980	160	2500	B22,5 (M 300)	0,64	40,6	1,600
П6Вк	3980	160	2900	B22,5 (M 300)	0,66	41,8	1,650
Ф-1	900	700	450	B15 (M 200)	0,19	2,4	0,480

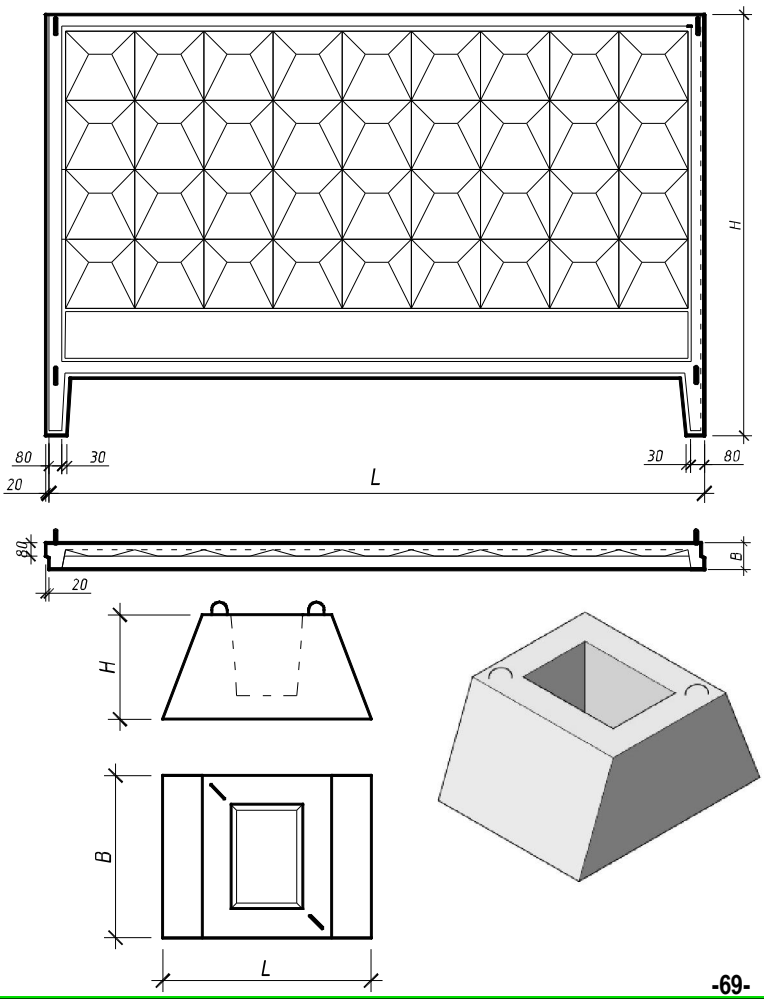

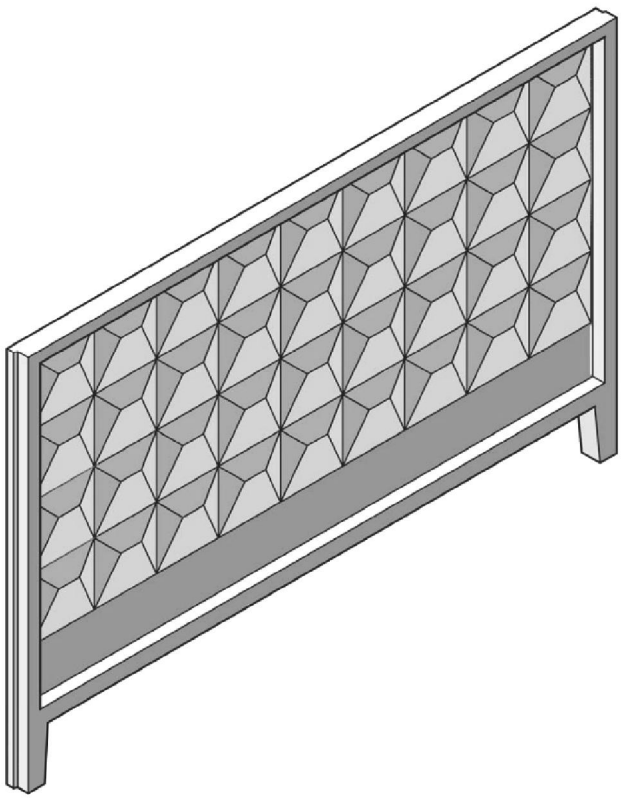

ЭЛЕМЕНТЫ ОГРАЖДЕНИЙ

ЖЕЛЕЗОБЕТОННЫЕ

ТУ 5899-005-59387767-2012

Конструкции ограждений железобетонные - панели и фундаменты, изготовляемые из тяжелого бетона, предназначены для ограждения участков жилых и общественных зданий, территорий промышленных предприятий, объектов сельскохозяйственного и складского назначения.

Лицевая поверхность панелей ограждений может быть гладкой либо фактурной. Панели могут изготавливаться двух типоразмеров по высоте: 2200 мм – для сплошного исполнения забора и 1000 мм – для исполнения палисадных заборов с установкой в верхней части изделия светопрозрачной решётки.

Каждый типоразмер панели может быть выполнен в трёх вариантах фактурных поверхностей *(см. эскиз).*

Монтаж элементов конструкций ограждений производят автомобильным краном, за монтажные петли. Один фундаментный стакан устанавливается на две панели с одинаковым опиранием. Панели ограждений устанавливаются в стаканы по уровню на цементно-песчаный раствор М100, с временным их закреплением в стакане при помощи деревянных клиньев. Заполнение фундаментных стаканов производить бетоном М 200. Марка по морозостойкости панелей F150, фундаментных стаканов F 75.

Обозначение маркировки:

1 ПБ 30.20-1

- **тип фактурной поверхности (1,2,3)**
- **габаритные размеры , в дм**
- **наименование изделия**
  (ПБ-панель ж/б; Ф-фундаментный стакан ж/б)
- **типоразмер изделия**

Примечание:

Отпускная прочность бетона должна быть:
-для фундаментов 70% от класса бетона по прочности на сжатие,
-для панелей ограждения -80%;
-при поставке ограждений в холодный период года - 90% от класса бетона по прочности на сжатие.

НОМЕНКЛАТУРА

Марка изделия	Проектная документация	Габаритные размеры			Класс бетона (марка) ρ=2400 кг/м³	Объем бетона, м³	Расход стали, кг	Вес изделия, кг
		L, мм	B, мм	H, мм				
1ПБ 30.20-1/2/3	609.11-КЖИ	3000	80*	2200	B25 (M 350)	0,490	40,954	1225
2ПБ 30.8-1/2/3	609.11-КЖИ	3000	80*	1000	B25 (M 350)	0,201	22,286	505
Ф 9.4.3	609.11-КЖИ	900	400	300	B15 (M 200)	0,075	1,853	190

«*» - толщина панелей приведена без учёта толщины фактуры.

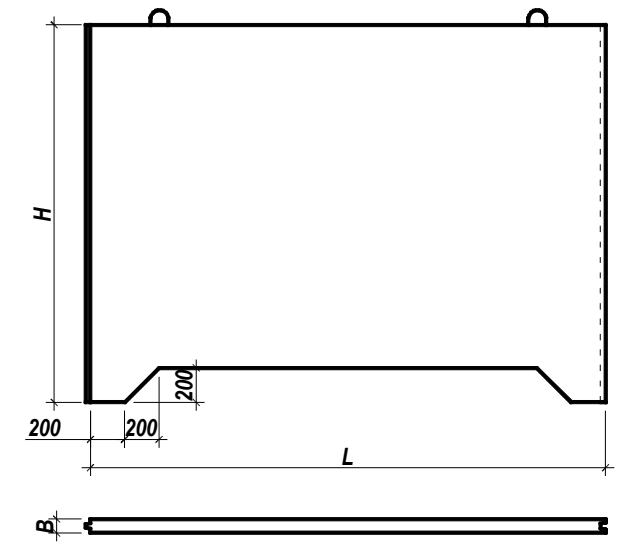

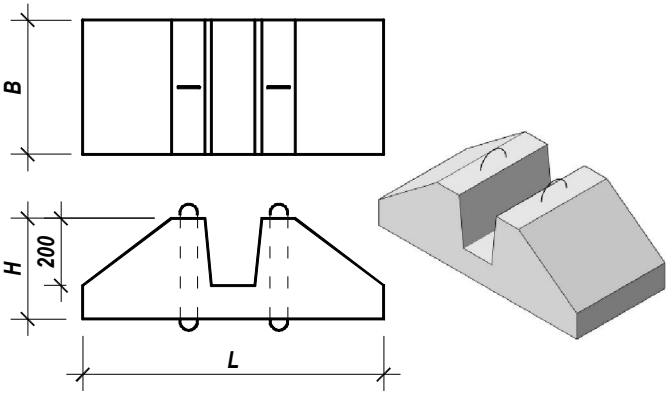

ВАРИАНТЫ ЛИЦЕВЫХ ФАКТУР

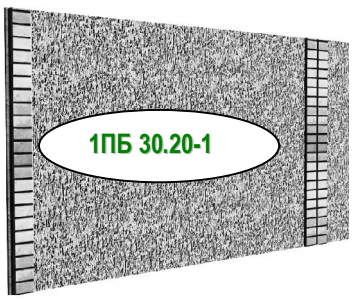

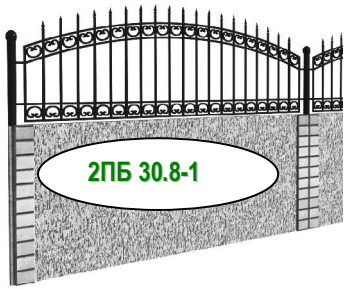

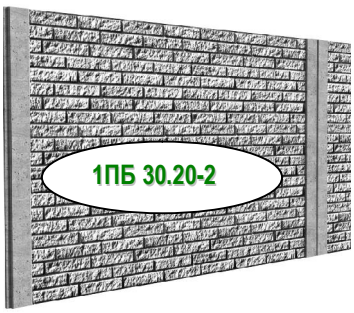

ЖЕЛЕЗОБЕТОННЫЕ КОНСТРУКЦИИ ДЛЯ ПРОИЗВОДСТВЕННЫХ И С/Х ЗДАНИЙ

ТРЕХСЛОЙНЫЕ СТЕНОВЫЕ ПАНЕЛИ

С. 1.432.1-21

Панели предназначены для стен отапливаемых производственных зданий с плоской и малоуклонной кровлей с нормальным, влажным и мокрым режимами (относительная влажность внутреннего воздуха φ ≤ 85%) с неагрессивной и агрессивной газовыми средами, возводимых в несейсмических районах и в районах сейсмичностью 7,8 и 9 баллов.

Панели представляют собой трехслойную конструкцию, в которой между плоскими железобетонными слоями, соединенными между собой стальными гибкими связями, расположен слой эффективной теплоизоляции. Толщина внутреннего железобетонного слоя – 100 мм, наружного - 50 мм. Выбор толщины панелей и материала теплоизоляции производится в зависимости от расчетной температуры наружного воздуха и температурно-влажностного режима зданий.

Стены из трехслойных панелей с теплоизоляцией из пенополистирола имеют предел огнестойкости равный 2,5 часа.

НОМЕНКЛАТУРА

Марка изделий	Габаритные размеры			Расход материалов, м³		Расход стали, кг	Вес изделия, тонн
	L, мм	B, мм	толщина, м	Класс бетона В 22,5 F150	Пенополистирол М 35		
ПЦТ 60.15.2,5-1ТП-1	5980	1480	250	1,51	0,71	62,337	3,8

Примечание: возможно изготовление панелей по индивидуальным размерам заказчика.

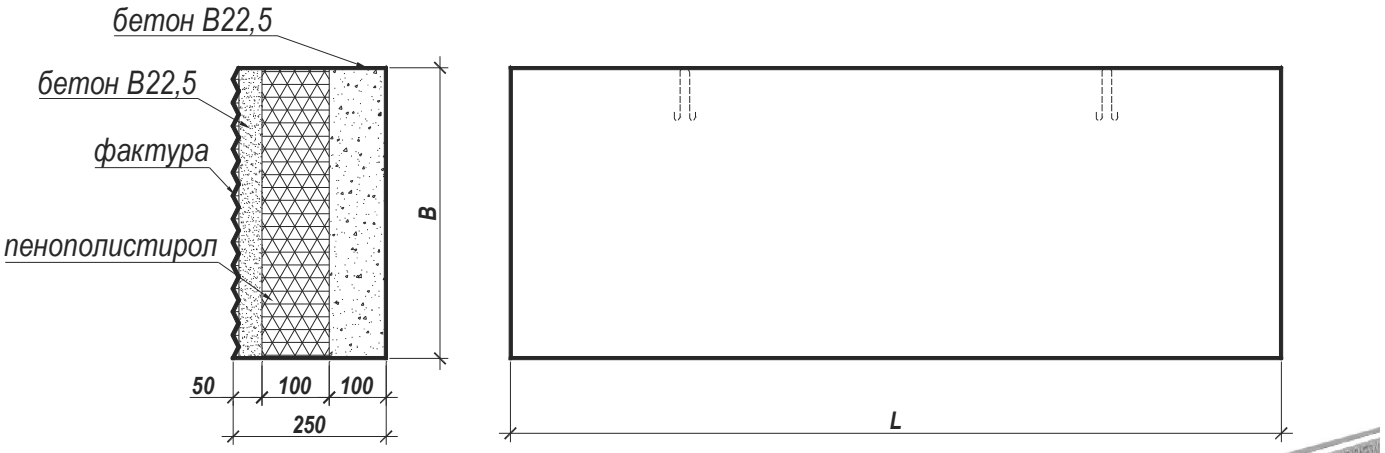

Обозначение маркировки:

ПЦТ 60.15.2,5 -1 ТП -1

- назначение панели: "1"-рядовая
- тип теплоизоляции ("П"-пенополистирол) и пароизоляции (в случае отсутствия пароизоляции вторая буква не указывается)
- вид бетона: "т" -тяжелый бетон
- величина подрезки (только для цокольных панелей) "1"- 470 мм (до 6-го типа)
- габаритные размеры в дм: длина, высота, толщина
- тип панели: панель цокольная трехслойная

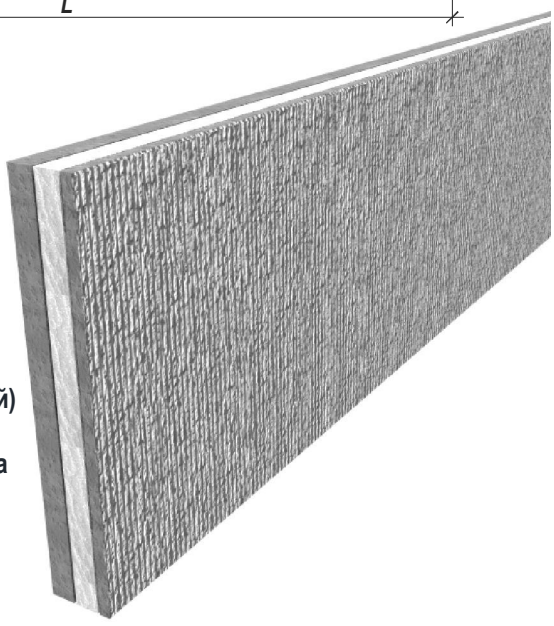

На эскизе приведена панель с фактурной лицевой поверхностью, образованной при помощи структурных матриц.

ЖЕЛЕЗОБЕТОННЫЕ РАМЫ

ДЛЯ ОДНОПРОЛЕТНЫХ СЕЛЬСКОХОЗЯЙСТВЕННЫХ ЗДАНИЙ

С. 1.822.1

ЖБК•1

Рамы предназначены для применения в однопролетных производственных зданиях сельскохозяйственных предприятий с уклоном вентилируемой утепленной кровли 1:4; рамы могут быть также применены в неотапливаемых зданиях и навесах с кровлей из асбестоцементных волнистых листов, уложенных по прогонам.

Рамы запроектированы трехшарнирными, состоящие из двух полурам, шарнирно сопряженных в коньке и с фундаментами. Опирание стоек полурам предусмотрено на типовые железобетонные фундаменты, рассчитанные на восприятие горизонтальных нагрузок от распора. Рамы предназначены для применения в зданиях II класса ответственности, возводимых в I-IV географических районах по весу снегового покрова и скоростному напору ветра, с расчетной сейсмичностью не более 6 баллов, с неагрессивной, слабо- и среднеагрессивной газовой средой. Предел огнестойкости рам по стойкам – 2 часа, по ригелям – не менее 0,5 часа.

Обозначение маркировки:

РПС 21.37,5 - 4AIII-Па

- **наличие дополнительных закладных деталей**
- **показатель проницаемости бетона (Н-бетон нормальной проницаемости - при неагрессивной и слабоагрессивной степени воздействия газовой среды; П - бетон пониженной проницаемости - при среднеагрессивной степени воздействия газовой среды)**
- **четвертой несущей способности с продольной арматурой AIII**
- **высота стойки в дм**
- **пролет в м**
- **полурама прямоугольного сечения сельскохозяйственная**

НОМЕНКЛАТУРА

Марка изделия	Проектная документация	Габаритные размеры L, мм	B, мм	H, мм	Марка бетона (класс) ρ=2400 кг/м³	Объем бетона, м³	Расход стали, кг	Вес изделия, тонн
РПС 24-4	1.822.1-2-82 вып.4	11985	180	6850	B25 (M 350)	1,9	392,9	4,8
РПС 21.37,5-4AIII	1.822.1-6 вып.4	10485	180	6470	B 27,5 (M 350)	1,36	324,1	3,4
РПС 18.37,5-4AIII		8985	180	6080	B25 (M 350)	1,25	222,	3,4

Возможно изготовление полурам с различной несущей способностью в соответствии с рабочими чертежами.

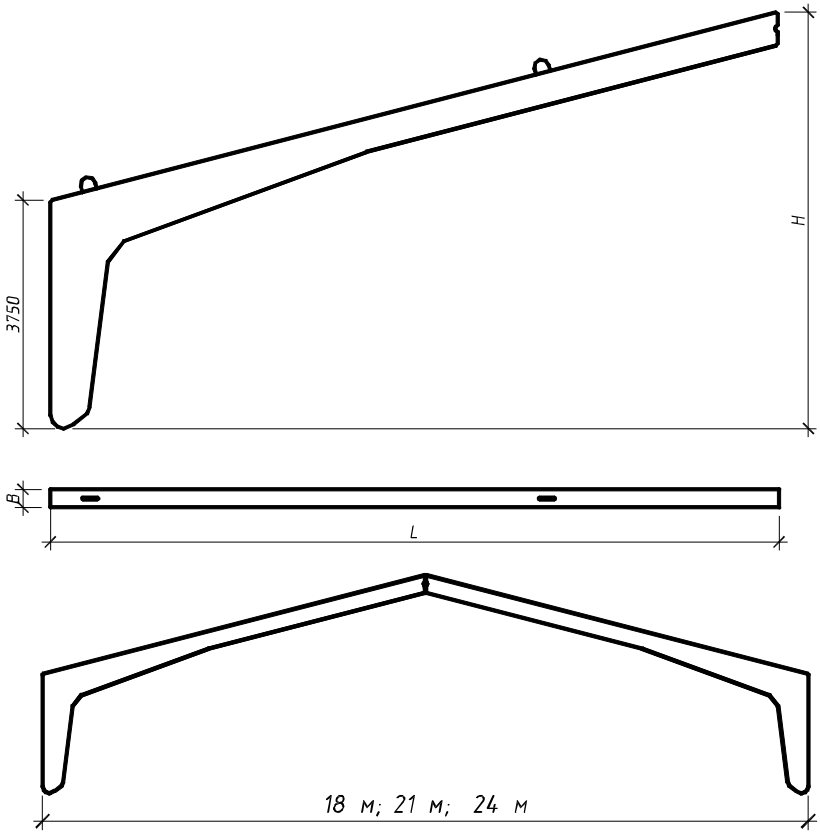

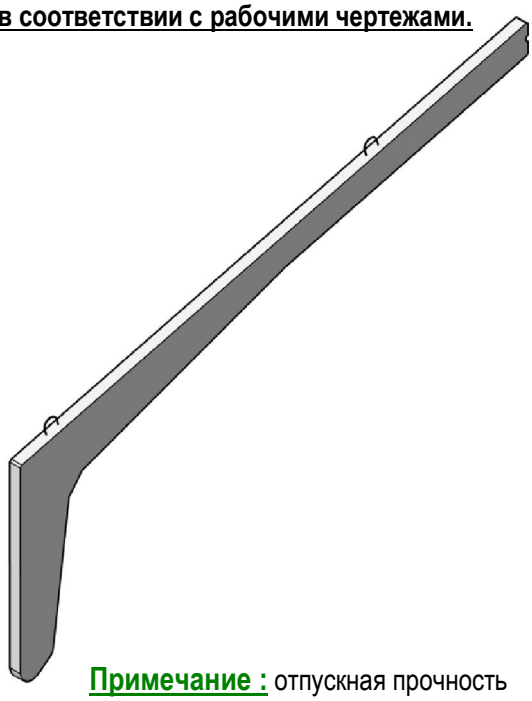

Примечание : отпускная прочность бетона полурам в момент отгрузки должна быть не ниже 70% от проектного класса бетона по прочности на сжатие в теплый период года , 90% - в холодный период года.

ФУНДАМЕНТЫ

ПОД ТРЕХШАРНИРНЫЕ ЖЕЛЕЗОБЕТОННЫЕ РАМЫ

С. 1.812.1-8.93 ВЫПУСК 1

Сборные железобетонные фундаменты предназначены под железобетонные трехшарнирные рамы однопролетных сельскохозяйственных зданий с неагрессивной жидкой средой; слабо- и среднеагрессивными жидкими средами, при условии выполнения мероприятий по антикоррозионной защите. Область применения фундаментов по грунтовым условиям приведена в рабочих чертежах серии 1.812.1-8.93 вып.0.

При высоком уровне грунтовых вод и в зимний период строительства, данные фундаменты применять не рекомендуется.

Обозначение маркировки:

Ф 18. 15. 12

- **высота фундамента в дм**
- **ширина подошвы в дм**
- **длина подошвы в дм**
- **фундамент столбчатый**

Примечание: отпускная прочность бетона фундаментов в момент отгрузки должна быть не ниже 70% от проектного класса бетона по прочности на сжатие в теплый период года, 90% - в холодный период года.

НОМЕНКЛАТУРА

Марка изделия	Габаритные размеры			Класс бетона (марка) ρ=2400 кг/м³	Объем бетона, м³	Расход стали, кг	Вес изделия, тонн
	L, мм	B, мм	H, мм				
Ф 18.15.12	1800	1500	1200	B15 (M 200)	1,1	45,494	2,75
Ф 18.9.15	1800	900	1500	B15 (M 200)	1,12	30,594	2,80

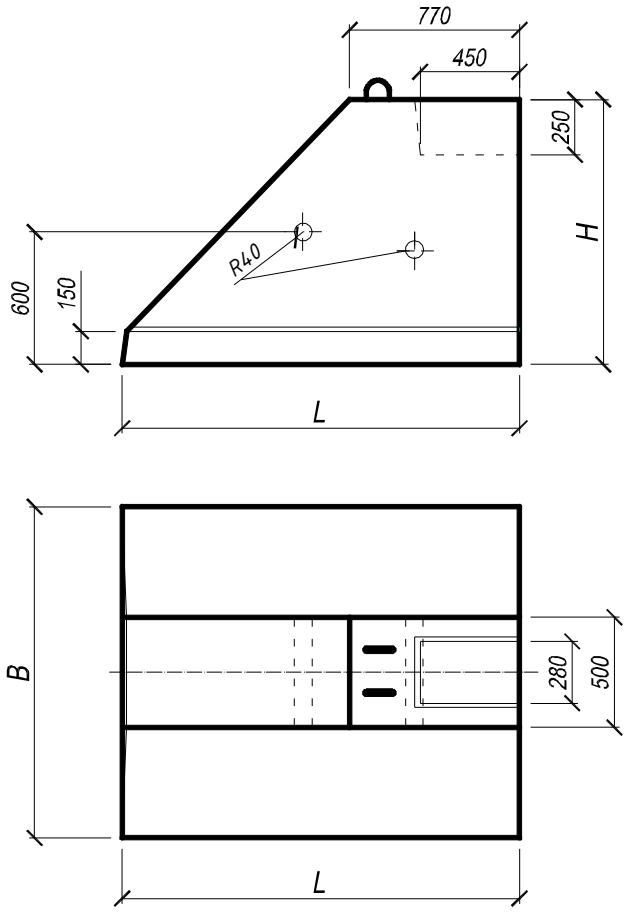

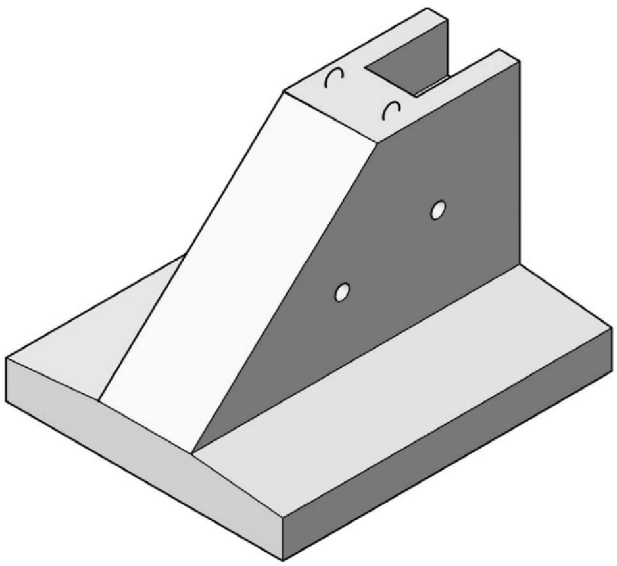

ДЕТАЛИ ХРАМА

ЭЛЕМЕНТ КУПОЛА

Детали храма применяются при строительстве быстровозводимых храмов.

Купол храма собирается из восьми отдельных керамзитобетонных «лепестков» ЭК-1 и образует диаметр свода . Керамзитобетонные элементы храма изготавливаются в соответствии с техническими требованиями ГОСТ 25820.

Обозначение маркировки:

ЭК-1 Л

- **вид бетона Л- легкий (керамзитобетон)**
- **индекс, обозначающий конфигурацию изделия**
- **элемент купола**

НОМЕНКЛАТУРА

Марка изделия	Проектная документация	Габаритные размеры			Класс к/бетона (марка) ρ=1800 кг/м³	Объем бетона, м³	Расход стали, кг	Вес изделия, тонн
		$L_{дуги}$, м	В лепестка, мм	Толщина, мм				
ЭК-1Л	63.00 КЖИ	5645	3756	300÷70	В20 (М250)	2,4	297,31	5,411

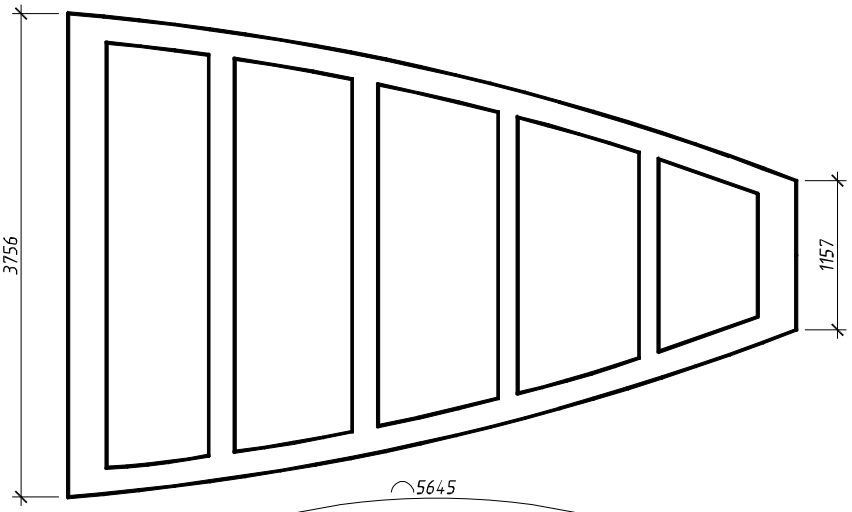

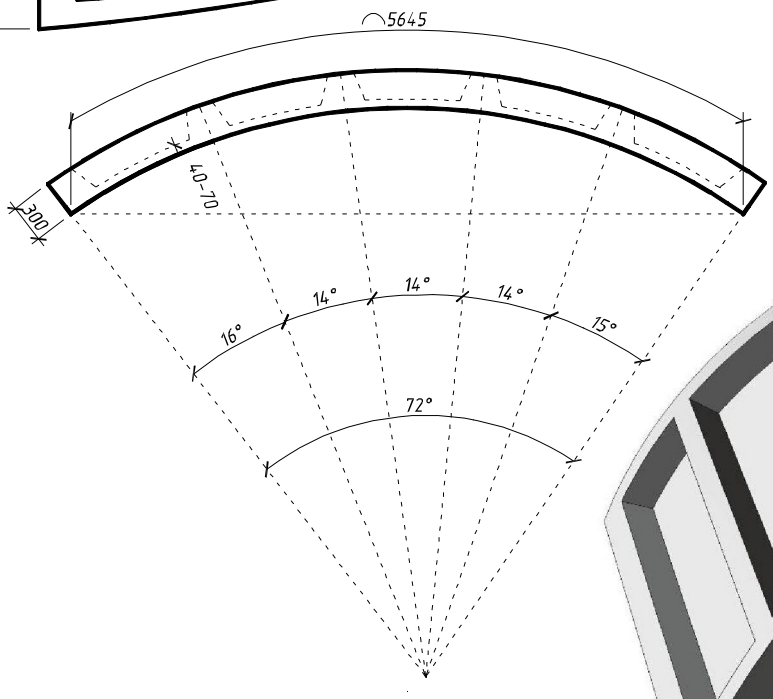

Примечание:

Поставка элементов купола потребителю производится по достижении керамзитобетона отпускной прочности не менее 80% проектной марки бетона по прочности на сжатие в теплый период года и 90% в холодный период.

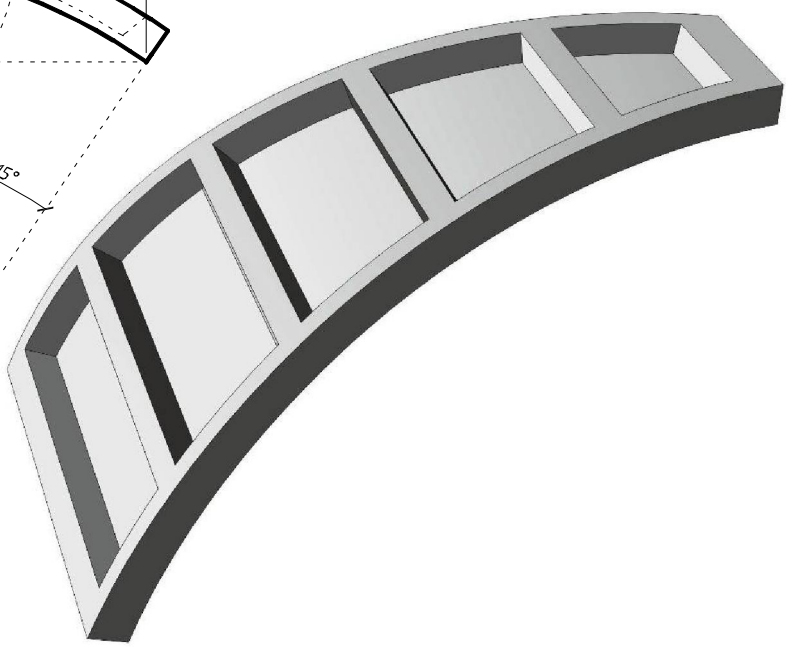

ДЕТАЛИ ХРАМА

ЭЛЕМЕНТ КАРНИЗА

Железобетонные элементы карниза изготавливаются в соответствии с техническими требованиями ГОСТ 13015.

Обозначение маркировки:

ЭК-2 Б

индекс, обозначающий конфигурацию изделия

элемент карниза

Примечание:

Поставка изделий потребителю производится по достижении бетона отпускной прочности не менее 70% проектной марки бетона по прочности на сжатие в теплый период года и 85% в холодный период.

НОМЕНКЛАТУРА

Марка изделия	Проектная документация	Габаритные размеры			Класс (марка) ρ=2400 кг/м³	Объем бетона, м³	Расход стали, кг	Вес изделия, тонн
		L, м	B, мм	H, мм				
ЭК-2Б	63.00 КЖИ	3914	390	820	B25 (M350) F150	1,19	63,414	2,975

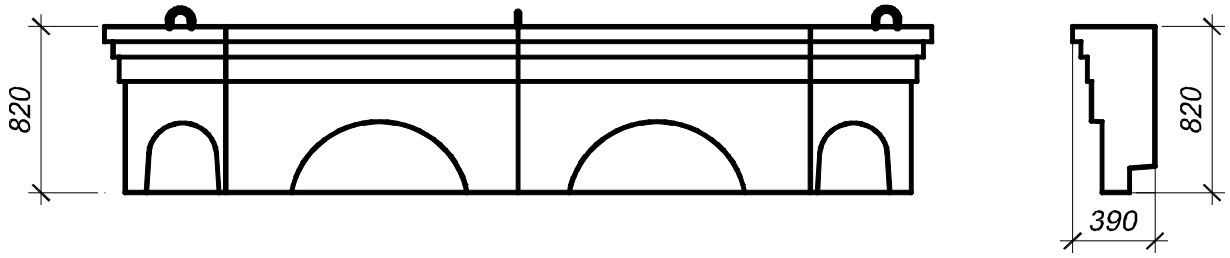

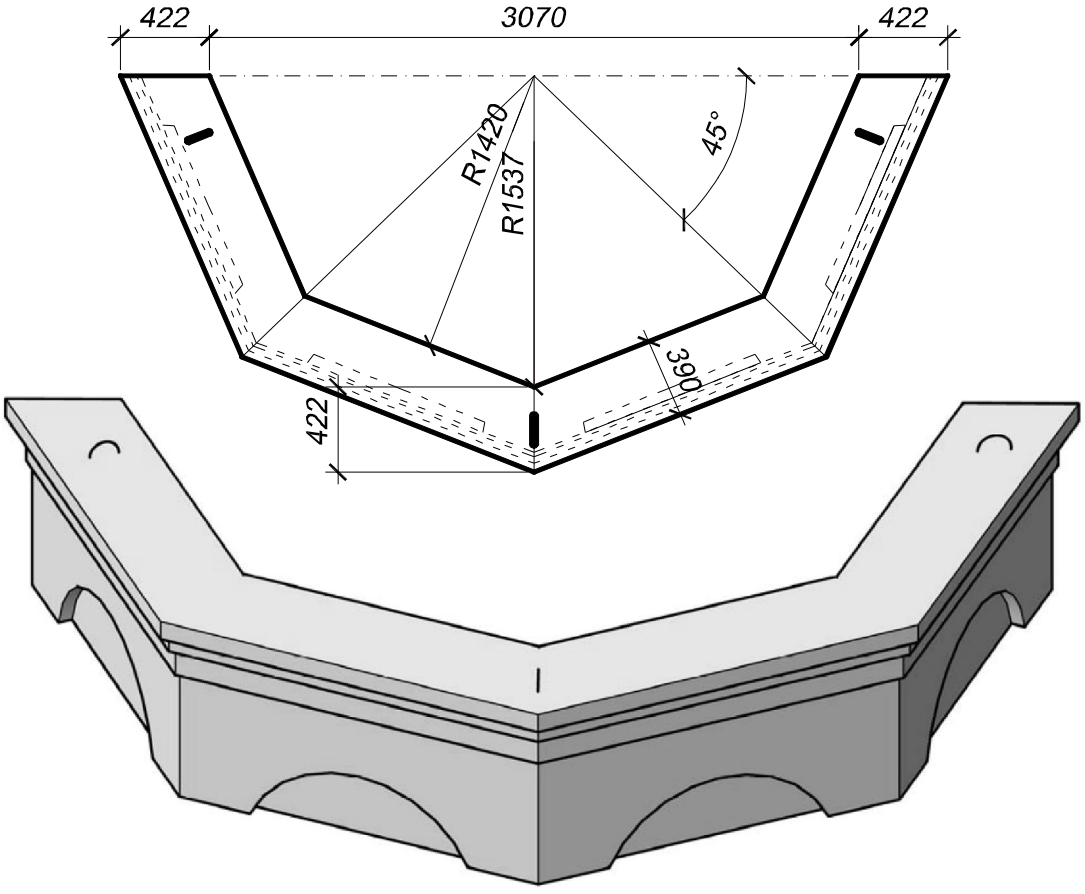

ДЕТАЛИ ХРАМА

СТЕНОВАЯ ПАНЕЛЬ

Наружные стеновые панели храма изготавливаются трехслойными. Наружный слой выполняется из тяжелого бетона. В качестве утеплителя используется пенополистирол, основной слой панели – керамзитобетон. С внутренней стороны панели наносится отделочный слой раствора.

Обозначение маркировки:

3 НТБ - 1в

отличительный индекс
наружная стеновая панель типа НТБ
трехслойная

Примечание:

Поставка элементов храма потребителю производится по достижении керамзитобетона отпускной прочности не менее 80% проектной марки бетона по прочности на сжатие в теплый период года и 90% в холодный период.

НОМЕНКЛАТУРА

Марка изделия	Проектная документация	Габаритные размеры			Класс бетона/ к/бетона (марка) ρ=1700 кг/м³	Объем бетона нар слой/внутр. слой, м³	Пенополистирол, м³	Расход стали, кг	Вес изделия, тонн
		L, м	B, мм	H, мм					
3НТБ –1в	100.99 КЖИ	1280	250	2600	B10 (M150) / B 7,5 (M100)	0,226 / 0,382	0,014	41,62	1,14

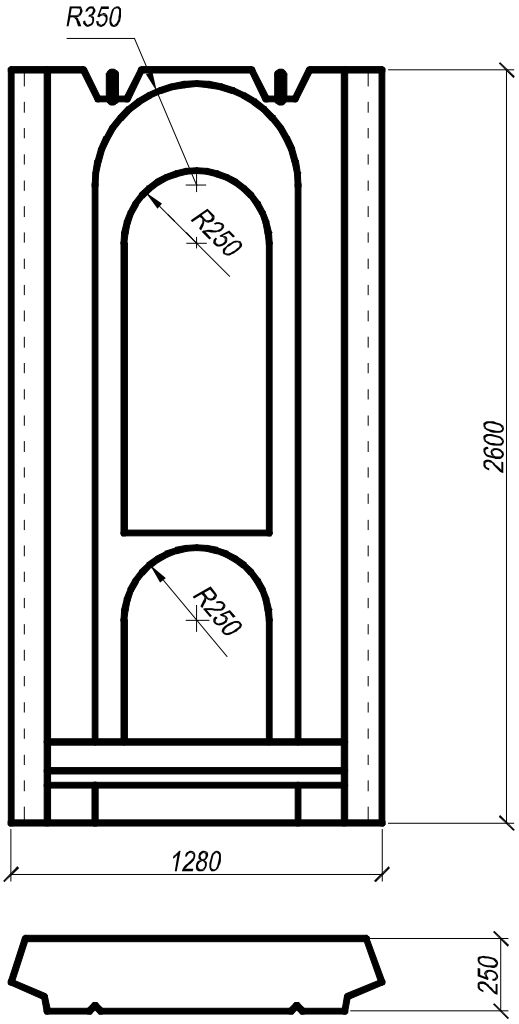

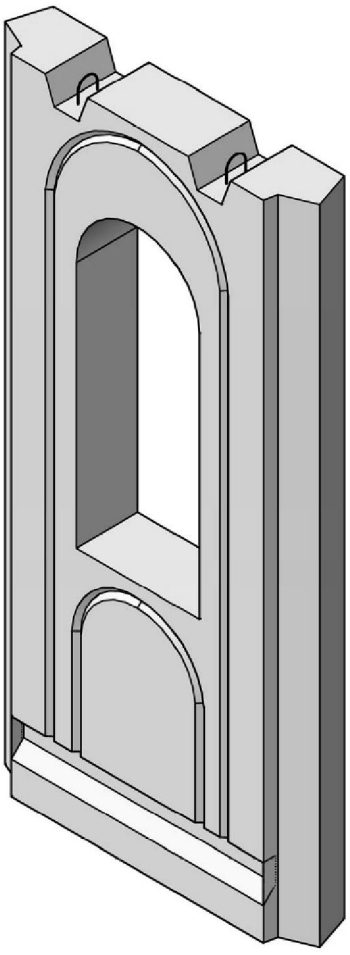

БРУСЧАТКА БЕТОННАЯ

ТУ 5746-017-59387767-2010

ЖБК•1

Брусчатка бетонная изготавливается из тяжелого и мелкозернистого бетонов по ГОСТ 26633 и предназначена для покрытий тротуаров, пешеходных дорожек, улиц и площадей, а также, для индустриальных и других площадок, специализированных под статическое нагружение, при движении транспорта и пешеходов.

По типу лицевой поверхности брусчатка бетонная изготавливается гладкой в одной цветовой гамме и в цветовом решении «Color Mix»(смешение цветов), а также с дробеструйной обработкой поверхности. При дробеструйной обработке лицевой поверхности происходит обнажение заполнителя, что придает гранитной крошке легкий мерцающий эффект, и брусчатка бетонная имитирует натуральный камень.

Брусчатка бетонная с гладкой лицевой поверхностью представлена в следующих цветах:

В одной цветовой гамме:

Варианты цветовых решений «Color Mix»(смешение цветов)

Наименование	Цветовое решение	Наименование	Цветовое решение	Наименование	Цветовое решение
АКВА 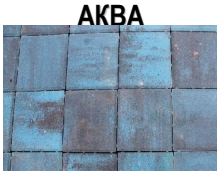	Синий черный	ДЮНА	Горчичный белый	МУССОН	Коричневый оранжевый желтый
БОРЕЙ	Черный коричневый белый	МАГМА	Красный черный	НОРД	Черный горчичный белый
БРАНД	Красный-горчичный черный	ТЕРРА	Черный белый	ОХРА	Красный желтый
ВЕРДЕ	Зеленый светло-зеленый черный	ШТИЛЬ	Желтый коричневый	РОССО	Коричневый белый

Варианты цветовых решений брусчатки бетонной с дробеструйной лицевой обработкой поверхности:

БРУСЧАТКА БЕТОННАЯ

ТУ 5746-017-59387767-2010

ЖБК•1

Брусчатка бетонная может изготавливаться одно- или двухслойной. В последнем случае верхний слой может обеспечивать: цвет сборного покрытия, износостойкость поверхности сборного покрытия и сцепление по поверхности сборного покрытия. Толщина верхнего слоя бетона должна быть не менее 10% от высоты (толщины) изделия.

Истираемость лицевой поверхности брусчатки бетонной, определяемая по ГОСТ 13087, не должна быть более 0,7г/см^2.

Водопоглощение бетона брусчатки бетонной не должно превышать 6% по массе.

Марка брусчатки бетонной по морозостойкости: не менее F75 для классов В15 - В20; не менее F150 для классов В 22,5; В 25; В27,5 при толщине изделия 40 мм; не менее F200 для классов В27,5; В30; В40 при толщине изделия 60 мм и более.

Брусчатка бетонная классов В15- В20 – предназначена для устройства полов производственных помещений, В22,5-В25 – для устройства покрытий садово-парковых и пешеходных дорожек, тротуаров во внутриквартальных проездах, В27,5-В30 – для покрытий тротуаров на магистралях, В40 –для устройства дорожного покрытия автомобильных дорог, при движении легкового и грузового автотранспорта.

Обозначение маркировки:

2. К. 6. 1 альба

- **обозначение цвета и типа заполнителя облицовочного слоя**
- **обозначение типа лицевой поверхности, получаемой специальными способами**
- **толщина брусчатки бетонной в см**
- **тип брусчатки бетонной (прямоугольник)**
- **порядковый номер данной конфигурации**

Примечание:

1. Значение нормируемой отпускной прочности на сжатие брусчатки бетонной должно составлять 70 % в теплый период года и 90% в холодный период года от проектной.

2. В таблице указанные варианты 1 и 2- означают формирование транспортных пакетов на разных технологических линиях.

НОМЕНКЛАТУРА

Марка изделия	Эскиз	Кол-во, шт./м^2	Вес изделия, кг	Вариант	Пакет для ж/д транспорта				Пакет для а/транспорта		
					Кол-во в пакете	Размер пакета, мм	Масса пакета, кг	Норма вагонной загрузки	Кол-во в пакете	Размер пакета, мм	Масса пакета, кг
«Прямоугольник» 1.П.4 *197 х 97х 40*	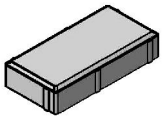	50	1,90	**1**	858 шт. **17,16 м^2** **13 р.**	1200х1100х 605	1647	***686,4 м^2*** **40 пак.** ***720,72 м^2*** **42 пак.**	1056 шт. **21,12 м^2** **16 р.**	1200х1100х 725	2025
				2	504 шт. **10,08 м^2** **12 р.**	1200х700х 555	968	***685,44 м^2*** **68 пак.** ***725,76 м^2*** **72 пак.**	672 шт. **13,44 м^2** **16 р.**	1200х700х 715	1290
«Прямоугольник» 1.П.6 *197 х 97 х 60*	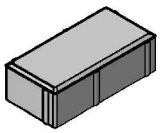	50	2,76	**1**	594 шт. **11,88 м^2** **9 р.**	1200х1100х 625	1656	***475,2 м^2*** **40 пак.** ***498,96 м^2*** **42 пак.**	792 шт. **15,84 м^2** **12 р.**	1200х1100х 805	2205
				2	336 шт. **6,72 м^2** **8 р.**	1200х700х 555	938	***456,96 м^2*** **68 пак.** ***497,28 м^2*** **74 пак.**	420 шт. **8,4 м^2** **10 р.**	1200х700х 675	1170
«Прямоугольник» 1.П.8 *197 х 97 х 80*	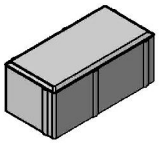	50	3,67	**1**	462 шт. **9,24 м^2** **7 р.**	1200х1100х 645	1712	***369,6 м^2*** **40 пак.**	660 шт. **13,2 м^2** **10 р.**	1200х1100х 885	2440
				2	252 шт. **5,040 м^2** **6 р.**	1200х700х 555	935	***342,72 м^2*** **68 пак.** **372,96 м^2** **74 пак.**	420 шт. **8,4 м^2** **10 р.**	1200х700х 875	1550
«Прямоугольник» 1.П.10 *197 х 97 х 100*	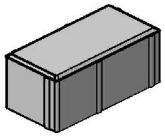	50	4,50	**2**	210 шт. **4,2 м^2** **5 р.**	1200х700х 575	955	***285,6 м^2*** **68 пак.** ***302,4 м^2*** **72 пак.**	336 шт. **6,72 м^2** **8 р.**	1200х700х 875	1522
«Прямоугольник Лайн» 1.П.6 *197 х 97 х 60*	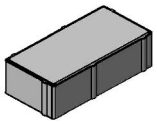	50	2,76	**1**	594 шт. **11,88 м^2** **9 р.**	1200х1100х 625	1656	***475,20 м^2*** **40 пак.** ***498,96 м^2*** **42 пак.**	792 шт. **15,84 м^2** **12 р.**	1200х1100х 805	2203
«Паркет» 2.П.6 *247 х 59,5 х 60*	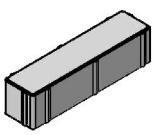	65	2,08	**1**	600 шт. **9,184 м^2** **8 р.**	1250х920х 565	1261	***495,94 м^2*** **54 пак.**	900 шт. **13,776 м^2** **12 р.**	1250х920х 805	1885

БРУСЧАТКА БЕТОННАЯ

ТУ 5746-017-59387767-2010

НОМЕНКЛАТУРА

ЖБК•1

Марка изделия	Эскиз	Кол-во, шт./м²	Вес изделия, кг	Вариант	Пакет для ж/д транспорта				Пакет для а/транспорта		
					Кол-во в пакете	Размер пакета, мм	Масса пакета, кг	Норма вагонной загрузки	Кол-во в пакете	Размер пакета, мм	Масса пакета, кг
«Катушка» 1.Ф.8 *197 x 162 x 80*	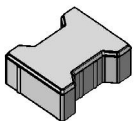	36	5,13	**2**	168 шт. **4,606 м² 7 р.**	1200x660x 635	872	***322,42 м²*** **70 пак.** ***350,06 м²*** **76 пак.**	240 шт. **6,58 м² 10 р.**	1200x660x 875	1240
«Ракетка» 2.Ф.8 *227 x 137 x 80*	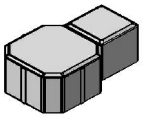	38	4,80	**2**	180 шт. **4,752 м² 6 р.**	1170x700x 555	874	***342,14 м²*** **72 пак.** ***351,65 м²*** **74 пак.**	300 шт. **7,92 м² 10 р.**	1170x700x 875	1450
«Волна» 3.Ф.6 *240 x 128 x 60*	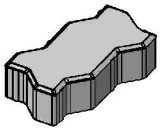	40	3,6	**1**	450 шт. **11,25 м² 10 р.**	1150x1070x 685	1635	***450,00 м²*** **40 пак.** ***472,50 м²*** **42 пак.**	540 шт. **13,5 м² 12 р.**	1150x1070x 805	1960
		40	3,60	**2**	240 шт. **6,000 м² 8 р.**	1130x700x 555	874	***432,00 м²*** **72 пак.** ***444,00 м²*** **74 пак.**	300 шт. **7,5 м² 10 р.**	1130x700x 675	1090
«Волна» 3.Ф.8 *240 x 128 x 80*	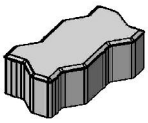	40	4,66	**2**	180 шт. **4,500 м² 6 р.**	1130x700x 555	849	***324,00 м²*** **72 пак.** ***333,00 м²*** **74 пак.**	300 шт. **7,5 м² 10 р.**	1130x700x 875	1410
«Фантазия» 3.П.6 3.П.6.1 *312 x 207 x 60* **3.П.6.2** *207 x 207 x 60* **3.П.6.3** *207 x 102 x 60*	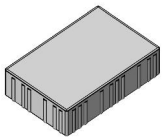 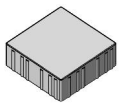 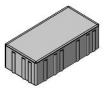	25	9,02 5,99 2,95	**1**	270 шт. **10,80 м² 9 р.**	1150x1045x 625	1495	***475,20 м²*** **44 пак.**	360 шт. **14,4 м² 12 р.**	1150x 1045x 805	1988
«Уголок» 1.Д.6 *197 x 197/97 x 60*	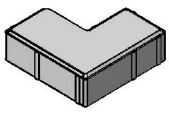	34	4,047	**1**	288 шт. **8,528 м² 8 р.**	1190x890x 565	1180	***494,62 м²*** **58 пак.**	432 шт. **12,792 м² 12 р.**	1190x890x 805	1760
				2	216 шт. **6,390 м² 9 р.**	1190x600x 615	884	***460,08 м²*** **72 пак.** ***498,42 м²*** **78 пак.**	240 шт. **7,1 м² 10 р.**	1190x600x 675	980
«Квадрат» 1.К.6 *197 x 97 x 60*	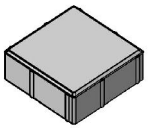	25	5,43	**1**	300 шт. **11,88 м² 10 р.**	1200x1070x 685	1644	***475,2 м²*** **40 пак.** ***498,96 м²*** **42 пак.**	360 шт. **14,256 м² 12р.**	1200x1070x 805	1970
				2	216 шт. **8,55 м² 9 р.**	1200x800x 615	1185	***478,80 м²*** **56 пак.** ***495,90 м²*** **58 пак.**	240 шт. **9,5 м² 10 р.**	1200x800x 675	1315
«Квадрат» 2.К.6 *97 x 97 x 60*	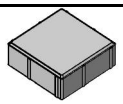	100	1,32	**2**	693 шт. **6,93 м² 9 р.**	1070x680x 615	924	***505,89 м²*** **73 пак.**	770 шт. **7,7 м² 10 р.**	1070x680x 675	1030
«Эко» 3.К.6 *188 x 188 x 60*	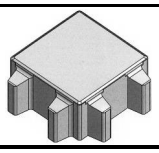	27	3,85	**2**	240 шт. **8,66 м² 10 р.**	1140x760x 675	940	***606,20 м²*** **70 пак.** ***623,50 м²*** **72 пак.**	240 шт. **8,66 м² 10 р.**	1140x760x 675	940

БРУСЧАТКА БЕТОННАЯ

ТУ 5746-017-59387767-2010

НОМЕНКЛАТУРА

ЖБК•1

Марка изделия	Эскиз	Кол-во, шт./м²	Вес изделия, кг	Вариант	Пакет для ж/д транспорта				Пакет для а/транспорта		
					Кол-во в пакете	Размер пакета, мм	Масса паке-та, кг	Норма вагонной загрузки	Кол-во в пакете	Размер пакета, мм	Масса паке-та, кг
«Пятиуголь-ник» 2.Д.6 *280 x 98/236 x 60*	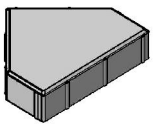	21	6,61	**1**	216 шт. **10,323 м² 9 р.**	1120x1000x 625	1443	***454,21 м²*** **44 пак.** ***495,50 м²*** **48 пак.**	288 шт. **13,764 м² 12р.**	1120x 1000x805	1920
«Классико» 4.Ф.4 *172 x 115 x 40* *115 x 115 x 40*	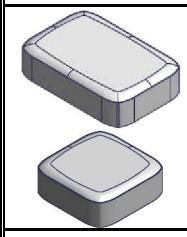	58	1,79 1,18	**1**	1024 шт. **17,712 м² 16р.** *512 шт.* *512 шт.*	1150x920 x685	1534	***779,33 м²*** **44 пак.**	1024 шт. **17,712 м² 16р.** *512 шт.* *512 шт.*	1150x920x 685	1534
«Классико» 4.Ф.6 *172 x 115 x 60* *115 x 115 x 60* *115 x 112/70 x 60* *86 x 110/ 53 x 60*	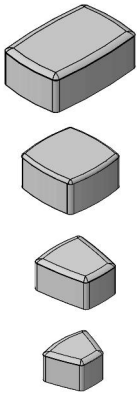	На под-доне 24 18 5 1	2,486 1,606 1,407 0,958	**2**	480 шт. **7,890м² 10 р.** *240 шт.* *180 шт.* *50 шт.* *10 шт.*	1150x690x 675	976	***557,82 м²*** **74 пак.**	480 шт. **7,890м² 10 р.** *240 шт.* *180 шт.* *50 шт.* *10 шт.*	1150x690x 675	976
«Ромб» 5.Ф.6 *333 x 197 x 60*	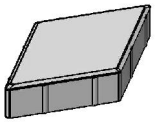	29	4,73	**1**	330 шт. **11,390м² 10 р.**	1190x 1040x685	1576	***501,16 м²*** **44 пак.**	396 шт. **13,668м² 12 р.**	1190x1040x 805	1890
«Трапеция» 6.Ф.6 *382/199 x 97 x 60*	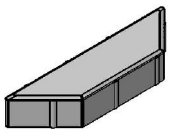	34	3,887	**1**	400 шт. **11,840 м² 10 р.**	1260x1000x 685	1570	***520,96 м²*** **44 пак.**	400 шт. **11,840 м² 10 р.**	1260x1000x 685	1570
Виллано» 7.Ф.6 *416,5/271 x 333/ 156 x 60* *281 x 166 x 60* *145,5 x 167 x 60*	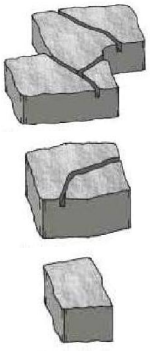	11	11,31 5,62 2,78	**1**	140 шт. **9,22 м² 10 р.** *80 шт.* *30 шт.* *30 шт.*	1230x830x 685	1170	***498,00 м²*** **54 пак.** ***534,80 м²*** **58 пак.**	140 шт. **9,22 м² 10 р.** *80 шт.* *30 шт.* *30 шт.*	1230x830x 685	1170

БРУСЧАТКА БЕТОННАЯ

ТУ 5746-017-59387767-2010

ЖБК•1

НОМЕНКЛАТУРА

Марка изделия	Эскиз	Кол-во, шт./м²	Вес изделия, кг	Вариант	Пакет для ж/д транспорта				Пакет для а/транспорта		
					Кол-во в пакете	Размер пакета, мм	Масса пакета, кг	Норма вагон. загрузки	Кол-во в пакете	Размер пакета, мм	Масса пакета, кг
«Резиденция» 8.Ф.6 *209 x 139 x 60* *139 x 139 x 60* *139 x 69 x 60*	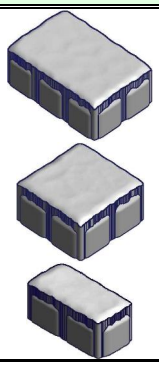	22 13 9	3,91 3,45 1,25	1	468 шт. **10,494 м²** **9 р.** *234 шт.* *135 шт.* *99 шт.*	1190x980x 625	1520	***461,74 м²*** **44 пак.**	520 шт. **11,660 м²** **10 р.** *260 шт.* *150 шт.* *110 шт.*	1190x980x 685	1690
«Газонная» 1.ЭДД.8 **1.ЭДД.1.8** *347,5 x 347,5/182,5 x 80* **1.ЭДД.2.8** *347,5 x 182, 5 x 80*	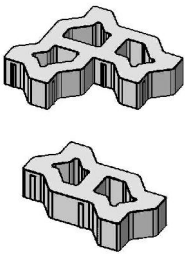	На поддоне **4** **6**	9,995 6,95	2	90 шт. **5,49 м²** **9 р.** *36 шт.* *54 шт.*	1010x685x 805	736,2	***505,1 м²*** **92 пак.**	100 шт. **6,1 м²** **10 р.** *40 шт.* *60 шт.*	1010x685x 885	830
«Газонная» 1.ЭДД.10 **1.ЭДД. 1.10** *347,5 x 347,5/182,5 x 100* **1.ЭДД.2.10** *347,5 x 182, 5 x 100*	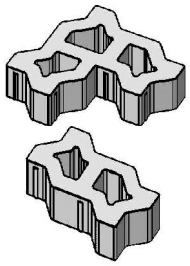	На поддоне **4** **6**	12,49 8,688	2	70 шт. **4,27 м²** **7 р.** *28 шт.* *42 шт.*	1010x685x 785	723,3 3	***392,84 м²*** **92 пак.**	80 шт. **4,88 м²** **8 р.** *32 шт.* *48 шт.*	1010x685x 885	825
БРУСЧАТКА БЕТОННАЯ ДЛЯ ПОКРЫТИЯ АВТОМОБИЛЬНЫХ ДОРОГ											
***«Прямоугольник» 1.П.10.** *197 x 97 x 100*	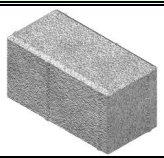	50	4,50	2	210 шт. **4,2 м²** **5 р.**	1200x700x 575	955	***285,6 м²*** **68 пак.** ***302,4 м²*** **72 пак.**	336 шт. **6,72 м²** **8 р.**	1200x700x 875	1522
БРУСЧАТКА БЕТОННАЯ ТАКТИЛЬНАЯ											
«Тактильная» 4.К.6-тк *497 x 497 x 60*	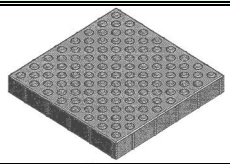	4	35,5	2	14 шт. **3,5 м²** **7 р.**	1000x500x 570	503	***420 м²*** **120 пак.**	20 шт. **5,00 м²** **10 р.**	1000x500x 780	716
«Тактильная» 4.К.6-тп *497 x 497 x 60*	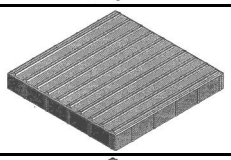	4	35,7	2	14 шт. **3,5 м²** **7 р.**	1000x500x 570	506	***420 м²*** **120 пак.**	20 шт. **5,00 м²** **10 р.**	1000x500x 780	720
«Тактильная» 4.К.6-тд *497 x 497 x 60*	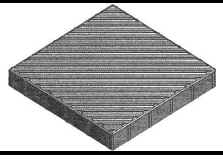	4	36,0	2	14 шт. **3,5 м²** **7 р.**	1000x500x 570	510	***420 м²*** **120 пак.**	20 шт. **5,00 м²** **10 р.**	1000x500x 780	726

* **Примечание: брусчатка бетонная 1.П.10 изготавливается однослойной и предназначена для устройства дорожного покрытия автомобильных дорог.**

КАМНИ БЕТОННЫЕ СТЕНОВЫЕ

ТУ 5741-021- 59387767-2010

ЖБК•1

Камни бетонные стеновые изготавливаются способом полусухого вибропрессования из легких, тяжелых и мелкозернистых бетонов. В зависимости от назначения камни бетонные стеновые выпускаются рядовые - для кладки наружных и внутренних стен и перегородок и лицевые. Рядовые камни изготавливаются пустотелыми и полнотелыми. Лицевые камни изготавливаются с гладкой, рифленой, колотой фактурой лицевой поверхности или с дробеструйной обработкой поверхности; по цвету – неокрашенными или цветными из бетонной смеси с пигментом или с применением цветных цементов, а также с применением минеральных цветных заполнителей в облицовочном слое.

Камни бетонные применяют для кладки каменных и армокаменных наружных и внутренних стен зданий и сооружений, а также их облицовки из лицевых камней в соответствии с действующими строительными нормами и правилами при возведении зданий и сооружений различного назначения. Камни бетонные стеновые относятся к третьей категории огнестойкости. Удельная эффективность естественных радионуклидов не должна превышать 370 Бк/кг.

Пример маркировки:

СКЦ* т- *1Р 100

- **марка по прочности**
- **рядовой**
- **тип камня**
- **вид бетона (т-тяжелый, при изготовлении из легкого бетона , буквенное обозначение не указывается)**
- **стеновой камень на цементном вяжущем**

Нормируемая отпускная прочность камня бетонного в % от проектной марки по прочности должна быть не менее:

в теплый период года:
80% - для камня марки 50 и ниже;
70% - для камня марок 75 и 100;
50% - для камня марок 125 и выше.

в холодный период года:
90% - для камня марки 50 и ниже;
80% - для камня марок 75 и 100;
70% - для камня марок 125 и выше.

НОМЕНКЛАТУРА РЯДОВЫХ СТЕНОВЫХ КАМНЕЙ

Марка изделия	Эскиз	Марка камня (прочность на сжатие, кгс/см²)	Масса в сухом состоянии, кг	Средняя плотность камня в сухом состоянии кг/м³	Морозостойкость, цикл (не менее)	Теплопроводность в сухом состоянии / в нормальном влажностном режиме, Вт/м°С	Пакет для ж/д транспорта				Пакет для автотранспорта		
							Кол-во в пакете для п/ваг	Размер пакетов с УДП, мм	Масса пакета с учетом влажности, кг	Норма вагонной загрузки	Кол-во в пакете	Размер пакета, мм	Масса пакета с учетом влажности, кг
СТЕНОВЫЕ КАМНИ РЯДОВЫЕ, ИЗГОТОВЛЕННЫЕ НА ПЕРВОЙ ТЕХНОЛОГИЧЕСКОЙ ЛИНИИ													
СКЦ-1Р Керамзито-бетон	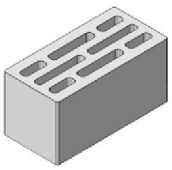 *390x190x188мм*	**М50**	11,90	850	35	0,24 / 0,28	**108 шт.** 6 р.	1170x1170x 1215	1405	***4320 шт.*** **40 пак**	**108 шт.** 6 р.	1170x1170 x1130	1390
		М75	13,30	950	35	0,29 / 0,34	**108 шт.** 6 р.	1170x1170x 1215	1568	***4320 шт.*** **40 пак**			1555
		М100	15,40	1100	50	0,33 / 0,38	**108 шт.** 6 р.	1170x1170x 1215	1813	***3960 шт.*** **40 пак**			1800
							90 шт. 5 р.	1170x1170x 1025	1514				
СКЦт-1Р Тяжелый бетон		**М100** **М150** **М200**	23,10	1650	50	0,36 / 0,41	**72 шт.** 4 р.	1170x1170x 840	1764	***2772 шт.*** **40 пак**	**90 шт.** 5 р.	1170x1170x 1025	2200
							54 шт. 3 р.	1170x1170x 650	1327				
СКЦ-2Р Керамзито-бетон	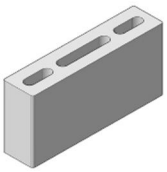 *390x90x188 мм*	**М50**	6,27	950	35	0,31 / 0,36	**216 шт.** 6 р.	1170x1170x 1215	1479	***8640 шт.*** **40 пак**	**216 шт.** 6 р.	1170x1170x 1130	1460
		М75	6,60	1000	35	0,36 / 0,40			1557	***8640 шт.*** **40 пак**			1540
		М100	7,59	1150	50	0,38 / 0,43	**216 шт.** 6 р.	1170x1170x 1215	1788	***7920 шт.*** **40 пак**			1770
							180 шт. 5 р.	1170x1170x 1025	1493				
СКЦт-2Р Тяжелый бетон		**М100** **М150**	10,90	1650	50	0,41 / 0,47	**144 шт.** 4 р.	1170x1170x 840	1665	***5760 шт.*** **40 пак**	**180 шт.** 5р.	1170x1170x 1025	2080

КАМНИ БЕТОННЫЕ СТЕНОВЫЕ

ЖБК•1

ТУ 5741-021- 59387767-2010

НОМЕНКЛАТУРА РЯДОВЫХ СТЕНОВЫХ КАМНЕЙ

Марка изделия	Эскиз	Марка камня (прочность на сжатие, кгс/см²)	Масса в сухом состоянии, кг	Средняя плотность камня в сухом состоянии кг/м³	Морозостойкость, цикл(не менее)	Теплопроводность в сухом состоянии / в нормальном влажностном режиме, Вт/м°С	Пакет для ж/д транспорта				Пакет для автотранспорта		
							Кол-во в пакете для п/ваг	Размер пакетов с УДП, мм	Масса пакета с учетом влажности, кг	Норма вагонной загрузки	Кол-во в пакете	Размер пакета, мм	Масса пакета с учетом влажности, кг
СТЕНОВЫЕ КАМНИ РЯДОВЫЕ, ИЗГОТОВЛЕННЫЕ НА ПЕРВОЙ ТЕХНОЛОГИЧЕСКОЙ ЛИНИИ													
СКЦтп-6Р Тяжелый бетон	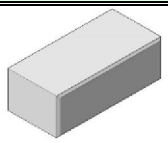 *250х120х88мм*	**М100**	5,80	2200	50	0,59 / 0,72	**440 шт.** 8 р.	1250х970х 1045	2696	***10560 шт.*** **24 пак.**	**385 шт.** 7 р.	1250х970х 925	2362
СКЦ-8Р Керамзи-тобетон	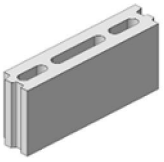 *390х90х188 мм*	**М50**	6,27	950	35	0,31 / 0,36	**216 шт.** 6 р.	1170х1170х 1215	1479	***8640 шт.*** **40 пак.**	**216 шт.** 6 р.	1170х1170х 1130	1460
		М75	6,60	1000	35	0,36 / 0,40			1557	***8640 шт.*** **40 пак.**			1540
		М100	7,59	1150	50	0,38 / 0,43	**216 шт.** 6 р.	1170х1170х 1215	1788	***7920 шт.*** **40 пак.**			1770
							180 шт. 5 р.	1170х1170х 1025	1493				
СКЦт-8Р Тяжелый бетон		**М100** / **М150**	10,90	1650	50	0,41 / 0,47	**144 шт.** 4 р.	1170х1170х 840	1665	***5760 шт.*** **40 пак.**	**180 шт.** 5 р.	1170х1170х 1025	2080
СТЕНОВЫЕ КАМНИ РЯДОВЫЕ, ИЗГОТОВЛЕННЫЕ НА ВТОРОЙ ТЕХНОЛОГИЧЕСКОЙ ЛИНИИ													
СКЦ-1Р Керамзи-тобетон	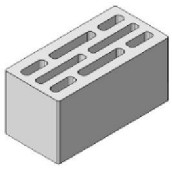 *390х190х188м*	**М50**	11,90	850	35	0,24 / 0,28	**72 шт.** 6 р.	1140х780х 1205	937	***5040 шт.*** **70 пак.**	**60 шт.** 5 р.	1140х780х 940	770
		М75	13,30	950	35	0,29 / 0,34	**60 шт.** 5 р.	1140х780х 1015	874	***4620 шт.*** **70 пак.**			865
							72 шт. 6 р.	1140х780х 1205	1046				
		М100	15,40	1100	50	0,33 / 0,38	**60 шт.** 5 р.	1140х780х 1015	1010	***4128 шт.*** **70 пак.**			1000
							48 шт. 4 р.	1140х780х 830	810				
СКЦт-1Р Тяжелый бетон		**М100** / **М150** / **М200**	23,10	1650	50	0,36 / 0,41	**48 шт.** 4 р.	1140х780х 830	1177	***2820 шт.*** **70 пак.**	**60 шт.** 5 р.	1140х780х 1015	1476 6
							36 шт. 3 р.	1140х780х 640	885				
СКЦ-2Р Керамзи-тобетон	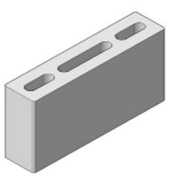 *390х90х188 мм*	**М50**	6,27	950	35	0,31 / 0,36	**144 шт.** 6 р.	1090х780х 1205	987	***9768 шт.*** **74 пак.**	**120 шт** 5 р.	1090х780х 940	813
							120 шт. 5 р.	1090х780х 1015	824				
		М75	6,60	1000	35	0,36 / 0,40	**120 шт.** 5 р.	1090х780х 1015	868	***8880 шт.*** **74 пак**			856
		М100	7,59	1150	50	0,38 / 0,43	**120 шт.** 5 р.	1090х780х 1015	996	***7992 шт.*** **74 пак**			984
							96 шт. 4 р.	1090х780х 830	799				
СКЦт-2Р Тяжелый бетон		**М100** / **М150**	10,90	1650	50	0,41 / 0,47	**96 шт.** 4 р.	1090х780х 830	1111	***5976 шт.*** **74 пак**	**120 шт** 5 р.	1090х780х 1015	1385
							72 шт. 3 р.	1090х780х 640	836				

КАМНИ БЕТОННЫЕ СТЕНОВЫЕ

ТУ 5741-021- 59387767-2010

ЖБК•1

НОМЕНКЛАТУРА РЯДОВЫХ СТЕНОВЫХ КАМНЕЙ

Марка изделия	Эскиз	Марка камня (прочность на сжатие, кгс/см²)	Масса в сухом состоянии, кг	Средняя плотность камня в сухом состоянии кг/м³	Морозостойкость, цикл(не менее)	Теплопроводность в сухом состоянии / в нормальном влажностном режиме, Вт/м°С	Пакет для ж/д транспорта				Пакет для автотранспорта		
							Кол-во в пакете для п/ваг	Размер пакетов с УДП, мм	Масса пакета с учетом влажности, кг	Норма вагонной загрузки	Кол-во в пакете	Размер пакета, мм	Масса пакета с учетом влажности, кг
СТЕНОВЫЕ КАМНИ РЯДОВЫЕ, ИЗГОТОВЛЕННЫЕ НА ВТОРОЙ ТЕХНОЛОГИЧЕСКОЙ ЛИНИИ													
СКЦ-7Р Керамзито-бетон	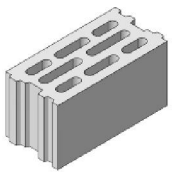 *390х190х188мм*	**М50**	11,90	850	35	0,24 / 0,28	**72 шт.** 6 р.	1140х780х 1205	937	***5040 шт.*** **70 пак**	**60 шт.** 5 р.	1140х780х 940	770
		М75	13,30	950	35	0,29 / 0,34	**60 шт.** 5 р.	1140х780х 1015	874	***4620 шт.*** **70 пак**			865
							72 шт. 6 р.	1140х780х 1205	1046				
		М100	15,40	1100	50	0,33 / 0,38	**60 шт.** 5 р.	1140х780х 1015	1010	***4128 шт.*** **70 пак**			1000
							48 шт. 4 р.	1140х780х 830	810				
СКЦт-7Р Тяжелый бетон		**М100** **М150** **М200**	23,10	1650	50	0,36 / 0,41	**48 шт.** 4 р.	1140х780х 830	1176	***2820 шт.*** **70 пак**	**60 шт.** 5 р.	1140х780х 1015	1466
							36 шт. 3 р.	1140х780х 640	885				
СКЦп-1Р Керамзито-бетон	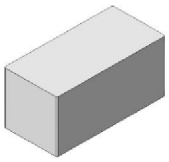 *390х190х188мм*	**М75**	17,08	1220	35	0,43 / 0,53	**48 шт.** 4 р.	1140х780х 830	886	***3360 шт.*** **70 пак**	**60 шт.** 5 р.	1140х780х 940	1110
		М100	17,78	1270	35	0,45 / 0,57	**60 шт.** 5 р.	1140х780х 1015	1164	***3540 шт.*** **70 пак**			1150
							48 шт. 4 р.	1140х780х 830	934				
СКЦтп-1Р Тяжелый бетон		**М100** **М150** **М200**	30,80	2200	50	0,59 / 0,72	**60 шт.** 5 р.	1140х780х 1015	1952	***2100 шт.*** **35 пак**	**60 шт.** 5 р.	1140х780х 1015	1952
СКЦп-2Р Керамзито-бетон	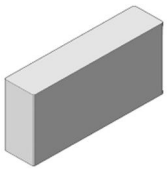 *390х90х188мм*	**М75**	8,02	1215	35	0,43 / 0,53	**120 шт.** 5 р.	1090х780х 1015	1051	***7920 шт.*** **74 пак**	**120 шт.** 5 р.	1090х780х 940	1040
							96 шт. 4 р.	1090х780х 830	843				
		М100	8,38	1270	35	0,45 / 0,57	**120 шт.** 5 р.	1090х780х 1015	1098	***7536 шт.*** **74 пак**			1090
							96 шт. 4 р.	1090х780х 830	881				
СКЦтп-2Р Тяжелый бетон		**М100** **М150** **М200**	14,52	2200	50	0,59 / 0,72	**120 шт.** 5 р.	1090х780х 1015	1842	***4440 шт.*** **37 пак**	**120 шт.** 5 р.	1090х780х 1015	1840

КАМНИ БЕТОННЫЕ СТЕНОВЫЕ

ЖБК•1

ТУ 5741-021- 59387767-2010

Лицевые стеновые камни с гладкой лицевой поверхностью представлены в следующей цветовой гамме:

- тип СКЦ-6Л:серый, белый, светло-серый, красный, зеленый, светло- зеленый, желтый, светло-желтый, бежевый, персиковый; коричневый
- тип СКЦ-2Л– серый, белый, светло-серый, красный, зеленый, желтый

Стеновые камни с фактурной лицевой поверхностью полностью имитируют натуральный камень.

Лицевой камень с рифленой поверхностью

Лицевой камень с дробеструйной обработкой поверхности

Цветовая гамма

Стеновые камни *С ЦВЕТОВЫМ РЕШЕНИЕМ ЛИЦЕВОЙ ПОВЕРХНОСТИ «COLOR MIX»*- смешение цветов

Штиль Микс

Магма Микс

Терра Микс

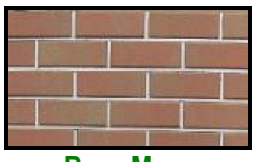

Вега Микс

Плато Микс

Пример маркировки:

СКЦ* тп-*6* *ЛС-100 альба

- альба — обозначение цвета и типа заполнителя облицовочного слоя
- 100 — марка по прочности
- С- специальная обработка лицевой поверхности, К- колотая, Р- рифленая лицевой
- Л — тип камня
- 6 — полнотелый, при изготовлении пустотелых камней , буквенное обозначение не указывается
- тп — вид бетона (т-тяжелый, при изготовлении из легкого бетона , буквенное обозначение не указывается)
- СКЦ — стеновой камень на цементном вяжущем

Примечание:

При изготовлении полностью окрашенных лицевых стеновых камней, в тип камня добавляется дополнительный индекс «1».

Например: **СКЦтп-6.1Л100.**

КАМНИ БЕТОННЫЕ СТЕНОВЫЕ

ЖБК•1

НОМЕНКЛАТУРА ЛИЦЕВЫХ СТЕНОВЫХ КАМНЕЙ С ГЛАДКОЙ ПОВЕРХНОСТЬЮ

Марка изделия	Эскиз	Марка камня (прочность на сжатие, кгс/см²)	Масса в сухом состоянии, кг	Средняя плотность камня в сухом состоянии кг/м³	Морозостойкость, цикл (не менее)	Теплопроводность в сухом состоянии / в нормальном влажностном режиме, Вт/м°С	Пакет для ж/д транспорта				Пакет для автотранспорта		
							Кол-во в пакете для п/ваг	Размер пакетов с УДП, мм	Масса пакета с учетом влажности, кг	Норма вагонной загрузки	Кол-во в пакете	Размер пакета, мм	Масса пакета с учетом влажности, кг
СКЦт-2Л Тяжелый бетон	*390x90x188мм*	**М100**	10,90	1650	75	0,41 / 0,47	**144 шт.** 4 р.	1170x1170x 840	1665	***5760 шт.*** **40 пак**	**180 шт.** 5 р.	1170x1170x 1025	2080
СКЦтп-5Л СКЦтп-5.1Л Тяжелый бетон	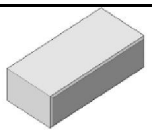 *250x120x65мм*	**М100**	4,31	2200	75	0,59 / 0,72	**400 шт.** 8 р.	1250x650x 1035	1822	***14400 шт.*** **36 пак**	**400 шт.** 8 р.	1250x650x 1035	1822
СКЦтп-6Л СКЦтп-6.1Л Тяжелый бетон	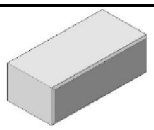 *250x120x88мм*	**М100**	5,80	2200	75	0,59 / 0,72	**440 шт.** 8 р.	1250x970x 1045	2696	***10560 шт.*** **24 пак**	**385 шт.** 7 р.	1250x970x 925	2362
СКЦтп-9Л СКЦтп-9.1Л Тяжелый бетон	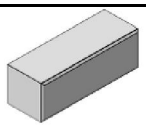 *250x90x88мм*	**М100**	4,33	2200	75	0,59 / 0,72	**550 шт.** 10 р.	1250x970x 985	2521	***13200 шт.*** **24 пак**	**495 шт.** 9 р.	1250x970x 895	2270

НОМЕНКЛАТУРА ЛИЦЕВЫХ СТЕНОВЫХ КАМНЕЙ С ФАКТУРНОЙ ЛИЦЕВОЙ ПОВЕРХНОСТЬЮ

СКЦтп-2ЛК Тяжелый бетон	*390x90x188 мм*	**М100**	12,54	1900	75	0,59 / 0,72	**120 шт.** 5 р.	1140x780x 1015	1952	***4200 шт.*** **35 пак.**	**120 шт.** 5 р.	1140x780x 1015	1955
СКЦтп-5ЛС СКЦтп-5.1ЛС СКЦтп-5.1ЛСУ Тяжелый бетон	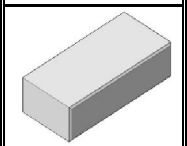 *250x120x65мм*	**М100**	4,31	2200	75	0,59 / 0,72	**400 шт.** 8 р.	1250x650x 1035	1822	***14400 шт.*** **36 пак.**	**400 шт.** 8 р.	1250x650x 1035	1822
СКЦтп-6ЛС СКЦтп-6.1ЛС СКЦтп-6.1ЛСУ Тяжелый бетон	*250x120x88мм*	**М100**	5,80	2200	75	0,59 / 0,72	**440 шт.** 8 р.	1250x970x 1045	2696	***10560 шт.*** **24 пак.**	**385 шт.** 7 р.	1250x970x 925	2362
СКЦтп-6ЛР СКЦтп-6.1ЛР Тяжелый бетон	*250x120x88мм*	**М100**	5,70	2200	75	0,59 / 0,72	**440 шт.** 8 р.	1250x970x 1045	2657	***10560 шт.*** **24 пак.**	**385 шт.** 7 р.	1250x970x 925	2330
СКЦтп-9ЛС СКЦтп-9.1ЛС СКЦтп-9.1ЛСУ Тяжелый бетон	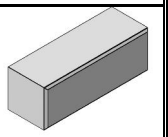 *250x90x88мм*	**М100**	4,33	2200	75	0,59 / 0,72	**550 шт.** 10 р.	1250x970x 985	2521	***13200 шт.*** **24 пак.**	**495 шт.** 9 р.	1250x970x 895	2270

Примечание: возможно изготовление фактурных лицевых камней 5-го, 6-го и 9-го типов для кладки углов с двумя лицевыми поверхностями - боковой и торцевой (СКЦтп-5.1ЛСУ, СКЦтп-6.1ЛСУ, СКЦтп-9.1ЛСУ).

ЭЛЕМЕНТЫ БЛАГОУСТРОЙСТВА

ГОСТ 6665-91, ТУ 5894-008-01331012-98

ЖБК•1

Камни бетонные и ж/б бортовые изготавливаются из тяжелого и мелкозернистого бетонов по ГОСТ 26633 и предназначены для отделения проезжей части улиц и дорог от тротуаров, газонов, площадок. **БР 300.60.20** предназначен для отделения проезжей части дорог от тротуаров в тоннелях, рамповых частях тоннелей и на съездах с насыпью высотой более 2 м. **БУ 300.30.32** предназначен для отделения проезжей части улиц, дорог от тротуаров и газонов.

Водопоглощение бетона бортовых камней не должно превышать 6% по массе. Марка бортовых камней по морозостойкости: не менее F 200.

Элементы благоустройства по **ТУ 5894-008-01331012-98** – цветочницы, изготавливаются из тяжелого бетона и предназначены для благоустройства территорий.

Примечание: значение нормируемой прочности бетона должно составлять 90% от класса бетона по прочности на сжатие в холодный период года и 70% - в теплый период года.

Марка изделия	Эскиз	Вес изделия, кг	*Пакет для ж/д транспорта*				*Пакет для а/транспорта*		
			Кол-во в пакете	Размер пакета, мм	Масса пакета, кг	Норма вагон. загрузки	Кол-во в пакете	Размер пакета, мм	Масса пакета, кг
КАМНИ БЕТОННЫЕ БОРТОВЫЕ									
БР 100.20.8 *1000 x 80 x 200*	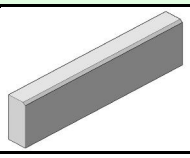	38	**32 шт.** 4 р.	1000x650 x960	1225	***1408 шт.*** **44 пак.** ***1536 шт.*** **48 пак.**	**32 шт.** 4 ряд.	1000x650x 875	1220
БР 100.30.15 *1000 x 150 x 300*	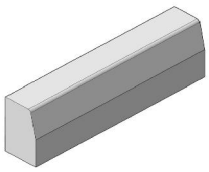	99	**9 шт.** 3 ряд.	1000x450 x1025	897	***594 шт.*** **66 пак.** ***648 шт.*** **72 пак.**	**9 шт.** 3 ряд.	1000x450x 950	890
БР 100.30.18 *1000 x 180 x 300*		120	**9 шт.** 3 ряд.	1000x540 x1025	1090	***495 шт.*** **55 пак.** ***540 шт.*** **60 пак.**	**9 шт.** 3 ряд.	1000x540x 950	1080
БР 100.45.15 *1000 x 150 x 450*		150,6	**6 шт.** 2 ряд.	1000x450 x1000	910	***396 шт.*** **66 пак.** ***432 шт.*** **72 пак.**	**6 шт.** 2 ряд.	1000x450x 925	904

Марка изделия	Эскиз	Габаритные размеры, мм	Класс бетона (ρ=2350 кг/м^3)	Объем бетона, м^3	Расход стали, кг	Вес изделия, кг
КАМНИ Ж/Б БЕТОННЫЕ БОРТОВЫЕ						
БР 300.60.20	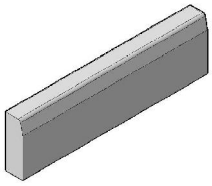	3000x600x200	В 30	0,351	8,03	880
БУ 300.30.32	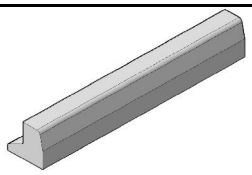	3000x300x320	В 30	0,188	5,14	470
ЭЛЕМЕНТЫ БЛАГОУСТРОЙСТВА						
«Цветочница» Ц-3	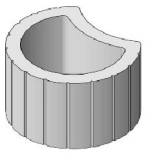	500x 385x 300	В 25	0,0233		53,7

ЭЛЕМЕНТЫ БЛАГОУСТРОЙСТВА

ТУ 5858-019-01331012-01

ЖБК•1

Элементы дорожные бетонные водоотводных сооружений – прикромочные плиты лотковые по **ТУ 5858-019-01331012-01** изготавливаются из тяжелого бетона по ГОСТ 26633 и предназначены для отвода воды с проезжей части автомобильных дорог, пешеходных дорожек, улиц и площадей, а также индустриальных и других площадок, предназначенных для статического нагружения при движении транспорта и пешеходов.
Водопоглощение бетона изделий не должно превышать 6% по массе.
Марка по морозостойкости: не менее F 200. Марка бетона по водонепроницаемости должна быть не ниже W6.
Примечание: значение нормируемой прочности бетона должно составлять 90% от класса бетона по прочности на сжатие в холодный период года и 70% - в теплый период года.

НОМЕНКЛАТУРА

Марка изделия	Эскиз	Вес изде-лия, кг	*Пакет для ж/д транспорта*				*Пакет для а/транспорта*		
			Кол-во в пакете	Размер пакета, мм	Масса паке-та, кг	Норма вагон. загруз-ки	Кол-во в паке-те	Размер пакета, мм	Масса пакета, кг
КАМНИ БЕТОННЫЕ БОРТОВЫЕ									
1ПЛ 50.25.10 500х 250х 100	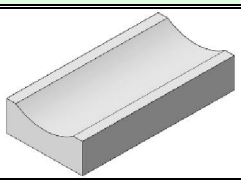	25,5	**60 шт.** 6 ряд.	1250х1000х 685	1545	***2640 шт.*** **44 пак.**	**80 шт.** 8 ряд.	1250х1000х 885	2055
2ПЛ 100.50.23 1000х 500х 230/180	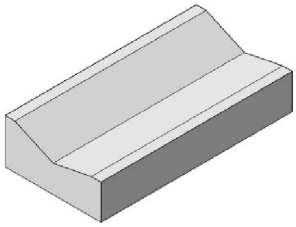	210,33	**5 шт.** 5 ряд.	1000х500х 1225	1058	***285 шт.*** **57 пак.** ***300 шт.*** **60 пак.**	**4 шт.** 4 ряд.	1000х500х 995	850
2ПЛ 100.72.23 1000х 720х 230/180		296,10	**5 шт.** 5 ряд.	1000х720х 1235	1489	***215 шт.*** **43 пак.** ***230 шт.*** **46 пак.**	**4 шт.** 4 ряд.	1000х720х 995	1195

ТОВАРНЫЕ БЕТОНЫ И РАСТВОРЫ

ГОСТ 7473, ГОСТ 28013, ГОСТ 17608

Товарные бетонные смеси конструкционных тяжелых и легких бетонов на цементных вяжущих, плотных и пористых крупных и мелких заполнителях, применяются для возведения монолитных и сборно-монолитных конструкций и сооружений.

Строительные растворы на цементном вяжущем, применяются для каменной кладки и монтажа строительных конструкций при возведении зданий и сооружений, для штукатурки.

Обозначение маркировки:

БСТ В25 П3 (М350)нкщ20 F150 W6

- **марка по водонепроницаемости**
- **марка по морозостойкости**
- **наибольшая крупность щебня**
- **марка по прочности на сжатие**
- **марка по удобоукладываемости**
- **класс по прочности на сжатие**
- **бетонная смесь тяжелого бетона**

Примечание:

Применение модифицирующих добавок придает бетонным и растворным смесям ряд преимуществ:

- повышение жизнеспособности технологических свойств б.с. при положительных и отрицательных температурах;
- высокая ранняя и конечная прочности;
- отсутствие водоотделения и расслоения;
- повышение морозостойкости, водонепроницаемости и долговечности бетона.

НОМЕНКЛАТУРА

Наименование	Техническая документация	Марка бетона по прочности на сжатие	Класс бетона по прочности на сжатие	Марка по удобоукладываемости	Морозостойкость	Водонепроницаемость
Бетонная смесь на гранитном щебне фракции 5-10 мм						
БСТ В 15 П3 нкщ 10 F75	ГОСТ 7473-2010	М 200	В 15	П3	75	
БСТ В 22,5 П3 нкщ 10 F150 W4		М 300	В 22,5	П3	150	4
БСТ В 25 П3 нкщ 10 F150 W6		М 350	В 25	П3	150	6
БСТ В 30 П3 нкщ 10 F200 W8		М 400	В 30	П3	200	8
БСТ В 35 П3 нкщ 10 F200 W8		М 450	В 35	П3	200	8
Бетонная смесь на гранитном щебне фракции 5-20 мм						
БСТ В7,5 П3 нкщ 20	ГОСТ 7473-2010	М 100	В 7,5	П3		
БСТ В12,5 П3 нкщ 20		М 150	В 12,5	П3		
БСТ В 15 П3 нкщ 20 F75		М 200	В 15	П3	75	
БСТ В 20 П3 нкщ 20 F100 W4		М 250	В 20	П3	100	4
БСТ В 22,5 П3 нкщ 20 F150 W4		М 300	В 22,5	П3	150	4
БСТ В 25 П3 нкщ 20 F150 W6		М 350	В 25	П3	150	6
БСТ В 30 П4 нкщ 20 F200 W8		М 400	В 30	П3	200	8
Товарный керамзитобетон						
БСЛ В3,5 П3 нкщ10 D 1320 (кер. щебень М 550 фр. 5-10)	ГОСТ 7473-2010	М 50	В 3,5	П3		
БСЛ В5 П3 нкщ10 D1320 (кер. щебень М 550 фр. 5-10)		М 75	В 5	П3		
БСЛ В7,5 П3 нкщ10 D 1580 (кер. щебень М 550 фр. 5-10)		М 100	В 7,5	П3		
БСЛ В12,5 П3 нкщ10 D1620 F75 (кер. щебень М 550 фр. 5-10)		М 150	В 12,5	П3	75	
БСЛ В 15 П3 нкщ10 D1680 F75 W2 (кер. щебень М 550 фр. 5-10)		М 200	В 15	П3	75	2
Товарный раствор						
Кладочный М50 штукатурный М 50ш	ГОСТ 28013-98	М 50				
Кладочный М75 штукатурный М 75ш		М 75				
Кладочный М100 штукатурный М 100ш		М 100				
Кладочный М150 штукатурный М 150ш		М 150				
Кладочный цементный М 200		М 200				
Кладочный цементный М 250		М 250				
Песчано-цементная смесь						
Песчано-цементная смесь для брусчатки бетонной	ГОСТ 17608-91	Подстилающий слой для брусчатки бетонной				

ПРОДУКЦИЯ КЕРАМЗИТОВОГО ЦЕХА

ГОСТ 9757-90

ЖБК•1

Искусственные пористые керамзитовые гравий, щебень, песок применяются в качестве заполнителей при приготовлении легких бетонов, изготовления стеновых камней СКЦ, для теплоизоляционных и звукоизоляционных засыпок, утепления полов, перекрытий, а также в растениеводстве.

Керамзитовые гравий, щебень и песок изготавливаются в соответствии с требованиями ГОСТ 9757-90.

НОМЕНКЛАТУРА

Наименование	Вид	Фракция, мм	Марка по насыпной плотности	Марка по прочности, не менее	Применение
Керамзитовый песок		0-5	М 600 М 700	Не регламентируется	Для изготовления керамзитобетонных стеновых камней, в качестве теплоизоляционной засыпки, в теплицах, в растениеводстве
Керамзитовая песчано-щебеночная смесь		0-10	М 500	Не регламентируется	Для изготовления керамзитобетонных стеновых камней, в качестве теплоизоляционных и звукоизоляционных засыпок, для утепления фундаментов, полов, межэтажных перекрытий.
Керамзитовый щебень		5-10	М 400	П 50	
			М 450	П 75	
			М 500	П 100	
			М 550	П 125	
Керамзитовый гравий		0-40	М 500	П 100	В промышленном и гражданском строительстве в качестве легкого заполнителя при изготовлении теплоизоляционных и конструкционно-теплоизоляционных легких бетонов, для изготовления стеновых камней, а также для теплоизоляционных и звукоизоляционных засыпок, для утепления фундаментов, полов, межэтажных перекрытий.
		10-20	М 400	П 50	
			М 450	П 75	
			М 500	П 100	
			М 600	П 125	
			М 750	П 200	
		5-10	М 550	П 125	
		20-40	М 450	П 75	
			М 500	П 100	

Примечание: в песчано-щебеночной смеси крупностью зерен до 10 мм содержание щебня фракции от 5 до 10 мм должно быть не более 50% по объему.

ПРЕИМУЩЕСТВА КЕРАМЗИТА:

- Обладает отличными теплоизоляционными свойствами
- Сыпуч и принимает любые формы и объемы
- Обладает малой плотностью
- Не горит и устойчив к агрессивным средам

АРМАТУРНЫЕ ИЗДЕЛИЯ

АРМАТУРНЫЕ ИЗДЕЛИЯ И ЗАКЛАДНЫЕ ДЕТАЛИ

ГОСТ 5781, ГОСТ Р 52544, ГОСТ 6727, ГОСТ 14637

При производстве железобетонных конструкций используются следующие виды арматурной стали:

- **A-I (A 240) d = 6 ÷ 25 мм** Сталь горячекатаная для армирования железобетонных конструкций. ГОСТ 5781.
- **A 500 C, d = 6 ÷ 40 мм** Прокат арматурный свариваемый периодического профиля класс A500C и B500C для армирования железобетонных конструкций. ГОСТ Р 52544.
- **Bp-I d = 3 ÷ 5 мм** Проволока из низкоуглеродистой стали холоднотянутая для армирования железобетонных конструкций. ГОСТ 6727*.
- При изготовлении закладных деталей применяются пластины **толщиной 6÷14 мм** из стали марок **Ст3пс, Ст3сп** по ГОСТ 14637. Анкера закладных деталей следует применять из арматуры **A 500 C, d = 8 ÷ 25 мм.**

Арматурные изделия	Эскиз	Длина	Диаметр, мм	Примечание (вид применяемой сварки, тип сварного соединения и др.)
Отдельный стержень		До 11,7 м	Ø3 ÷ Ø40	-
Отдельный стержень гнутый	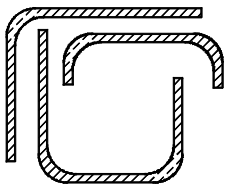	По чертежам заказчика	Ø3 ÷ Ø28	Длина заготовки до 11,7 м
Хомуты сварные и гнутые	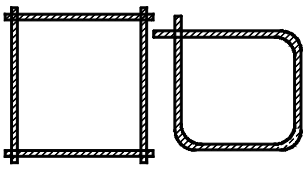	По чертежам заказчика	Ø6 ÷ Ø40	-
Сетка плоская ГОСТ 23279	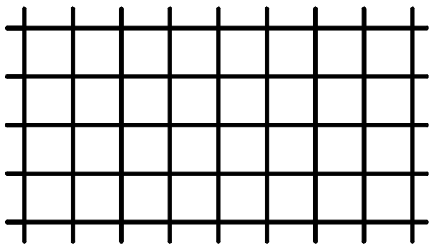	Длина до 11,7 м Ширина до 3 м	Ø6 ÷ Ø40	дуговая ручная сварка прихватками $К_3$-$Р_р$
Сетка сварная ГОСТ 23279		Длина 6 м Ширина 3 м	Ø3 ÷ Ø5	контактная точечная сварка двух стержней – $К_1$-$К_т$. Ячейки:100х100 мм, 200х100 мм, 100х50 мм; 200х200 мм
Каркасы плоские сварные	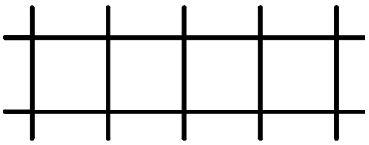	Длина до 11,7 м Ширина до 0,8 м	Ø3 ÷ Ø40	- до d = ≤30 мм - контактная точечная сварка двух стержней – $К_1$-$К_т$; - до d = >30 мм - дуговая ручная сварка прихватками $К_3$-$Р_р$.
Каркасы объёмные	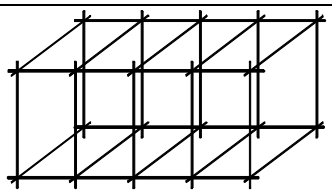	По чертежам заказчика	Ø6 ÷ Ø40	дуговая ручная сварка прихватками $К_3$-$Р_р$;
Закладные детали	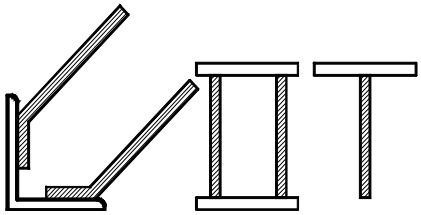	По чертежам заказчика	- дуговая ручная сварка под слоем флюса $Т_2$-$Р_ф$; - дуговая ручная сварка швами $Н_1$-$Р_ш$ (нахлесточное соединение) - дуговая ручная сварка валиковыми швами в раззенкованное отверстие $Т_{12}$-$Р_з$.	

АРМАТУРНЫЕ ИЗДЕЛИЯ

КЛАДОЧНАЯ СЕТКА

ГОСТ 23279

ЖБК-1

НОМЕНКЛАТУРА

Наименование	Диаметры стержней (размер ячейки), мм	Проектная документация	Габаритные размеры, мм		Шаг стержней, мм		Размеры выпусков стержней, мм		Площадь сетки, м²	Масса сетки, кг	Масса 1м², кг
			L	B	s_1	s	a_1	a			
3,0 x 0,5	Ø4 Bp-I (50x50)	ГОСТ 23279	3000	500	50	50	25	25	1,5	5,52	3,68
	Ø3 Bp-I (50x50)									3,12	2,08
	Ø4 Bp-I (100x100)				100	100	50	50		2,76	1,84
	Ø3 Bp-I (100x100)									1,56	1,04
3,0 x 0,36	Ø4 Bp-I (50x50)		3000	360	50	50	25	30	1,08	3,92	3,63
	Ø3 Bp-I (50x50)									2,22	2,06
	Ø4 Bp-I (100x100)				100	100	50	30		2,10	1,94
	Ø3 Bp-I (100x100)									1,19	1,1
3,0 x 0,19	Ø4 Bp-I (50x50)		3000	190	50	50	25	20	0,57	2,15	3,77
	Ø3 Bp-I (50x50)									1,22	2,14
3,0 x 0,12	Ø4 Bp-I (50x50)		3000	120	50	50	25	10	0,36	1,49	4,14
	Ø3 Bp-I (50x50)									0,84	2,33
3,0 x 0,09	Ø4 Bp-I (50x50)		3000	90	50	50	25	20	0,27	1,05	3,89
	Ø3 Bp-I (50x50)									0,59	2,19

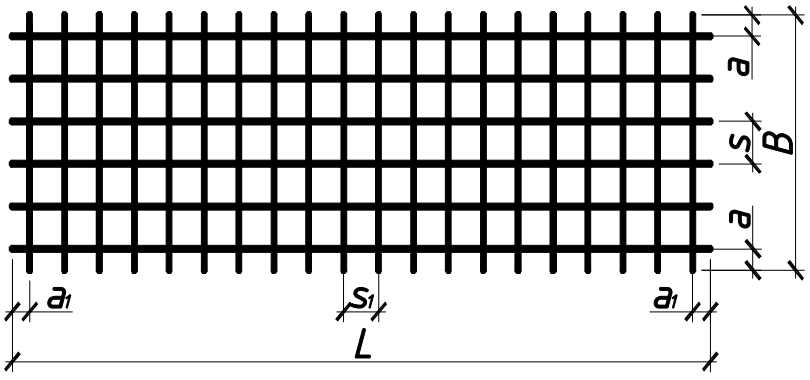

БЛОКИ ОКОННЫЕ И БАЛКОННЫЕ ДЕРЕВЯННЫЕ

ГОСТ 23166, ГОСТ 24700, ГОСТ 24699, ГОСТ 11214

Блоки оконные и балконные деревянные предназначены для применения в жилых и общественных зданиях. По вариантам конструктивного исполнения окна выпускаются одинарной и раздельной конструкции и соответствуют требованиям государственным стандартам.

Продукция проходит обязательное декларирование на соответствие требований государственных стандартов (ФЗ №184).

Оконные блоки могут быть одинарными, двухстворчатыми и трехстворчатыми. По желанию заказчика конструкция окон может быть выполнена как с глухими створками, так и с открывающимися, иметь поворотный или поворотно-откидной механизм (для окон одинарной конструкции).

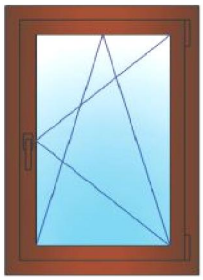

одностворчатый оконный блок с поворотно-откидным механизмом открывания

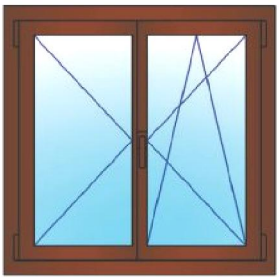

двухстворчатый оконный блок с поворотным и поворотно-откидным механизмом открывания

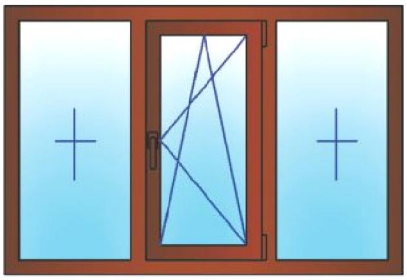

трехстворчатый оконный блок с одним поворотно-откидным механизмом открывания

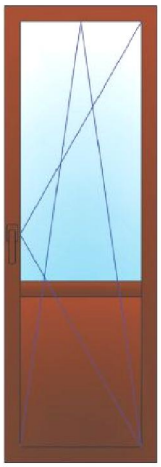

балконный блок поворотно-откидным механизмом открывания

СТАНДАРТНЫЕ РАЗМЕРЫ ОКОН

одностворчатые		двухстворчатые		трехстворчатые	
высота, мм	ширина, мм	высота, мм	ширина, мм	высота, мм	ширина, мм
560	570	560	1170	1160	1770
560	870	860	1170	1460	1770
860	570	860	1320	1460	2070
860	870	860	1470		
1160	570	1160	1170		
1160	870	1160	1320		
1460	570	1160	1470		
1460	870	1460	1170		
		1460	1320		
		1460	1470		

ПРЕИМУЩЕСТВА ДЕРЕВЯННЫХ ОКОН:

- Экологически чистые.
- Энергоэффективные.
- При отделке окон используются современные лакокрасочные материалы на водной основе.
- Обеспечивают естественный воздухообмен в помещении.
- Используется надежная современная фурнитура.
- Плотное прилегание створок и эластичный уплотнитель обеспечивают герметичность конструкции.

ЦВЕТОВАЯ ГАММА:

- Белый
- Сосна
- Светлый дуб
- Лиственница
- Каштан
- Тик
- Махагон
- Темный орех

БЛОКИ ОКОННЫЕ И БАЛКОННЫЕ ДЕРЕВЯННЫЕ

ГОСТ 23166, ГОСТ 24700, ГОСТ 24699, ГОСТ 11214

ЖБК•1

ЭКСПЛУАТАЦИОННЫЕ ХАРАКТЕРИСТИКИ ОКОННЫХ И БАЛКОННЫХ БЛОКОВ

Вид конструкции	Нормативная документация	Маркировка	Приведенное сопротивление теплопередаче при отношении площади осте-кления к площади блока 0,7 (ОД/БД) $М^2°С/Вт$	Класс по показателю приведенного сопротивления теплопередаче	Воздухопроницаемость оконного и балконного дверного блока при разности давления 100Па $м^3/чм^2$	Класс воздухопроницаемости	Общий коэффициент светопропускания оконный/ дверной балконные блоки	Изоляция воздушного шума транспортного потока дБ	Класс звукоизоляции, не ниже
Блоки оконные и балконные деревянные одинарной конструкции **(из трехслойного бруса сечением 82х 86)**	ГОСТ 23166 ГОСТ 24700	Со стеклопакетами клееными двухкамерными ОД/БД ОСПД ($4М_1$-12-$4М_1$-12-$4М_1$)	0,637 0,638	В1 В1	2,60 2,80	А	0,43 0,37	- 32,0	В
		Со стеклопакетами клееными двухкамерными энергосберегающими с мягким низкоэммисионым покрытием ОД /БД ОСПД ($4М_1$-12Ar—И4-12Ar-И4)Э	1,003 1,002	А1 А1	2,50 2,70	А	0,41 0,35	- 33,2	В
Блоки оконные и балконные деревянные одинарной конструкции **(из двухслойного бруса сечением 68х 78)**	ГОСТ 23166 ГОСТ 24700	Со стеклопакетами клееными двухкамерными энергосберегающими с мягким низкоэммисионным покрытием ОД /БД ОСПД (И4-10-$4М_1$-10-И4)Э	0,806 0,806	А1 А1	2,20 2,30	А	0,44 0,36	- 31,0	Г
		Со стеклопакетами клееными двухкамерными энергосберегающими с мягким низкоэммисионным покрытием ОД /БД ОСПД ($4М_1$-10-$4М_1$-10-И4)Э	0,766 0,768	А2 А1	2,4 2,5	А	0,44 0,36	- 30,8	Г
Блоки оконные и балконные деревянные раздельной коннструкции	ГОСТ 23166 ГОСТ 24699	Со стеклом и стеклопакетом клееным однокамерным 4М1+(4М1-8-4М1)	0,755 0,775	А2 А2	4,50 4,70	Б	0,39 0,37	- 33,6	В
		Со стеклом и стеклопакетом клееным однокамерным с мягким низкоэмиссионным покрытием 4М1+(4М1-10-И4)	0,841 0,869	А1 А1	4,70 4,90	Б	0,38 0,36	- 34,0	Б
	ГОСТ 23166 ГОСТ 11214	Со стеклами ОД/БД Р	0,609 0,621	В1 В1	5,00 5,60	Б	0,44 0,42	- 32,0	В

ДВЕРИ ДЕРЕВЯННЫЕ ВНУТРЕННИЕ

ТУ 5361-001-59387767-2012, ГОСТ 6629-88, ГОСТ 475-78

ЖБК•1

Двери деревянные внутренние для жилых и общественных зданий, а также для административных и вспомогательных зданий и помещений, изготавливаются по ТУ 5361-001-59387767-2012 и соответствуют требованиям ГОСТ 6629-88, ГОСТ 475-78. Двери предназначены для ограждения проемов в стенах и перегородках зданий различного назначения и для прохода людей.

Двери могут изготавливаться глухие и остекленные из массива сосны и лиственных пород древесины, шпонированные, окрашенные в различные цвета и облицованные пленочными материалами. Для остекления дверей применяется листовое стекло различных видов: матовое, узорчатое, закаленное, термоупрочненное, армированное стекло, а также стекла триплекс и другие, отвечающие требованиям соответствующих нормативных документов. По типу исполнения двери выпускаются в однопольном исполнении и двухпольном исполнении, в том числе с полотнами разной ширины. Структура условного обозначения дверей деревянных внутренних соответствует ГОСТ 6629-88.

Модельный ряд дверей приведен в следующих сериях:

СТРОИТЕЛЬНЫЕ ДВЕРИ – представлены в трех сериях двумя моделями олифованные и окрашенные либо облицованные пленками ПВХ, ПФЭ и шпоном файн-лайн.

Серия МОДЕРН - двери с покрытием ламинатин.

Серия ПРЕСТИЖ – двери покрытые шпоном.

СТАНДАРТНЫЕ РАЗМЕРЫ ДВЕРНОГО ПОЛОТНА

Размеры дверного проема		Установленный размер дверного блока (полотна)	
высота, мм	ширина, мм	высота, мм	ширина, мм
2100	700	2070 (2000)	670 (600)
2100	800	2070 (2000)	770 (700)
2100	900	2070 (2000)	870 (800)
2100	1000	2070 (2000)	970 (900)
2100	1300	2070 (2000)	1274(600+600)
2100	1500	2070 (2000)	1474(700+700)

СТРОИТЕЛЬНЫЕ ДВЕРИ

Щитовые двери - олифованные, окрашенные в белый цвет, облицованные пленкой с финиш эффектом (ПФЭ) в цвета по согласованию с потребителем, пленкой ПВХ в цвета миланский и итальянский орех.

Серия ЭКОНОМ – двери облицованные пленкой ПВХ в цвета по согласованию с потребителем. Каркас дверного полотна изготавливается из плитных материалов.

Серия Вега – двери облицованные шпоном файн – лайн в цвет дуб.

Двери поставляются без замков и защелок. Строительные двери могут комплектоваться погонажными изделиями (наличник, коробка дверная, добор) в соответствии с ГОСТ 8242-88.

ЩИТОВЫЕ, СЕРИЯ ЭКОНОМ

Стекло: матовое, колотый лед, армированное

СЕРИЯ ВЕГА

Стекло: матовое, колотый лед

Вид остекления:

Стекло: матовое

Стекло армированное

Стекло колотый лед

ДВЕРИ ДЕРЕВЯННЫЕ ВНУТРЕННИЕ

ЖБК•1

ТУ 5361-001-59387767-2012, ГОСТ 6629-88, ГОСТ 475-78

Серия МОДЕРН

Модель 001

Цвета: светлый дуб, дуб вельвет, анегри, венге, венге седой, зимняя вишня, орех

Модель 003

Цвета: зимняя вишня
Стекло: матовое, гармония, фантазия

Модель 010

Цвета: светлый дуб, зимняя вишня, орех
Стекло: матовое

Модель 011

Цвета: светлый дуб, зимняя вишня, орех

Модель 013

Цвета: дуб аспин

Модель 015

Цвета: дуб аспин
Стекло: матовое

Модель 016

Цвета: дуб аспин, дуб вельвет, светлый дуб, венге седой
Стекло: триплекс

ЦВЕТОВАЯ ГАММА:

Анегри

Дуб вельвет

Зимняя вишня

Венге

Венге седой

Светлый дуб

Орех

Дуб аспин

ВАРИАНТЫ ОСТЕКЛЕНИЯ:

Стекло матовое

«Фантазия»

«Гармония»

Серия ПРЕСТИЖ

Модель 002

Цвета: беленый дуб, венге, ледяной эбен
Стекло: триплекс

Модель 003

Цвета: беленый дуб, венге, серый дуб
Стекло: матовое

Модель 004

Цвета: беленый дуб, венге, серый дуб

Модель 005

Цвета: беленый дуб, венге, серый дуб
Стекло: матовое

Модель 009

Цвета: дуб натуральный

Модель 010

Цвета: дуб натуральный-
Стекло: матовое

ДВЕРИ ДЕРЕВЯННЫЕ ВНУТРЕННИЕ

ЖБК•1

ТУ 5361-001-59387767-2012, ГОСТ 6629-88, ГОСТ 475-78

ЦВЕТОВАЯ ГАММА:

Ледяной эбен

Дуб беленый

Серый дуб

Венге

Дуб натуральный

ВАРИАНТЫ ОСТЕКЛЕНИЯ:

Стекло матовое

Стекло триплекс белый

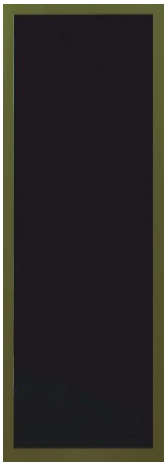

Стекло триплекс черный

Стекло триплекс матовый

Двери деревянные внутренние ***серий Модерн и Престиж*** комплектуются ***регулируемой телескопической системой погонажных изделий,*** которая позволяет оформлять дверные проемы различной глубины без использования дополнительных крепежей-гвоздей, шурупов, клея.

Сертификат ГОСТ Р
действует до 19.07.2018 г.

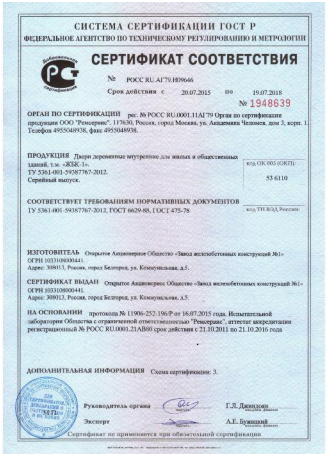
СИСТЕМА СЕРТИФИКАЦИИ ГОСТ Р
ФЕДЕРАЛЬНОЕ АГЕНТСТВО ПО ТЕХНИЧЕСКОМУ РЕГУЛИРОВАНИЮ И МЕТРОЛОГИИ
СЕРТИФИКАТ СООТВЕТСТВИЯ
№ 1948639

Экспертное заключение о соответствии Единым санитарно-эпидемиологическим требованиям к товарам

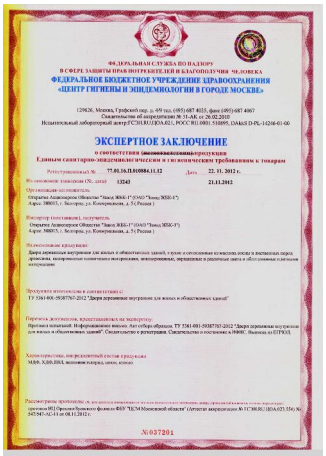
ФЕДЕРАЛЬНАЯ СЛУЖБА ПО НАДЗОРУ
В СФЕРЕ ЗАЩИТЫ ПРАВ ПОТРЕБИТЕЛЕЙ И БЛАГОПОЛУЧИЯ ЧЕЛОВЕКА
ФЕДЕРАЛЬНОЕ БЮДЖЕТНОЕ УЧРЕЖДЕНИЕ ЗДРАВООХРАНЕНИЯ
«ЦЕНТР ГИГИЕНЫ И ЭПИДЕМИОЛОГИИ В ГОРОДЕ МОСКВЕ»
ЭКСПЕРТНОЕ ЗАКЛЮЧЕНИЕ

ЗАКЛЮЧЕНИЕ

ФЕДЕРАЛЬНАЯ СЛУЖБА ПО НАДЗОРУ
В СФЕРЕ ЗАЩИТЫ ПРАВ ПОТРЕБИТЕЛЕЙ И БЛАГОПОЛУЧИЯ ЧЕЛОВЕКА
ФЕДЕРАЛЬНОЕ БЮДЖЕТНОЕ УЧРЕЖДЕНИЕ ЗДРАВООХРАНЕНИЯ
«ЦЕНТР ГИГИЕНЫ И ЭПИДЕМИОЛОГИИ В ГОРОДЕ МОСКВЕ»
ПРИЛОЖЕНИЕ
К ЭКСПЕРТНОМУ ЗАКЛЮЧЕНИЮ

ДВЕРИ ДЕРЕВЯННЫЕ ПРОТИВОПОЖАРНЫЕ ДЫМОГАЗОНЕПРОНИЦАЕМЫЕ

ТУ 5361-002-59387767-2012, ГОСТ 475-78

Двери деревянные противопожарные дымогазонепрницаемые это конструктивный элемент в сборе, состоящий из подвижных и неподвижных элементов (коробки, полотна, направляющих и.т.д.), служащий для заполнения проемов в противопожарных преградах, препятствующий распространению пожара в примыкающие помещения в течение нормируемого времени и обладающий нормированным сопротивлением дымогазопроницанию. Двери предназначены для ограждения проемов в противопожарных стенах и перегородках зданий различного назначения и для прохода людей. Двери деревянные противопожарные изготавливаются в однопольном и двупольном исполнении сплошного сечения и с остеклением (менее 25% от площади дверного проема в свету) с правым и левым поворотом. Двери деревянные противопожарные должны применяться в соответствии с требованиями Технического регламента о требованиях пожарной безопасности (Федеральный закон от 22.07.2008 г. №123-ФЗ с изм. от 10.07.2012 №117-ФЗ), ГОСТ 475-78 и действующих территориальных строительных норм. При выборе дополнительных областей применения, исходя из эксплуатационной целесообразности, необходимо учитывать требования действующих строительных норм и правил, а также ТУ 5361-002-59387767-2012.

Конструкция изготавливаемых на предприятии дверей деревянных противопожарных дымогазонепроницаемых состоит из дверной коробки и дверного полотна со светопрозрачным заполнением либо глухого, дверных петель, замка, уплотнений. Дверная коробка выполняется из деревянного бруса, соединенного между собой на шип с проклейкой и креплением на саморез. По периметру коробки укладывается вспенивающийся уплотнитель, а также самоклеющийся уплотнитель. Вся поверхность бруса обрабатывается огнезащитной пропиткой. Дверное полотно толщиной 40 мм представляет собой наборный щит из деревянного высушенного шпунтованного бруса, отделанный древесноволокнистой плитой. Элементы дверного полотна склеиваются между собой при помощи огнезащитного герметика. В верхней части остекленного дверного полотна, симметрично вертикальной оси монтируется противопожарное стекло, которое устанавливается при помощи огнезащитного связующего и закрепляется штапиками. По периметру коробки укладывается уплотнительная резиновая прокладка. На внутреннюю поверхность коробки, в месте врезки петель, замка и доводчика (при необходимости) наносится огнезащитный состав. Полотно двери навешивается на коробку с помощью трех стальных петель. Дверь комплектуется замком (по согласованию с потребителем).

Двери деревянные противопожарные дымогазонепрницаемые могут быть облицованными шпоном ценных пород дерева, поливинилхлоридными пленками (ПВХ), окрашенными специальными красками. Также, отделка дверей может осуществляться другими материалами, получаемыми по импорту, удовлетворяющими требованиям технических условий на двери и нормативной документации, распространяющийся на каждый конкретный вид материала.

Двери изготавливаются с пределом огнестойкости EIS-30.

Габаритные размеры изготавливаемых дверей деревянных противопожарных

Марка	Исполнение	Высота, мм	Ширина, мм	Толщина, мм
ДПШ	Двупольные глухие и с остеклением до 25% от площади дверного проема в свету	От 2000 до 2300	От 1000 до 1450	Не менее 40
ДПУ, ДПШ	Однопольные глухие и с остеклением до 25% от площади дверного проема в свету	От 2000 до 2300	От 770 до 1170	Не менее 40

Сертификат пожарной безопасности
действует до 29.04.2018 г.

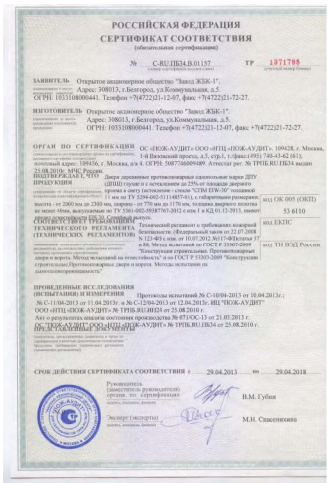
РОССИЙСКАЯ ФЕДЕРАЦИЯ
СЕРТИФИКАТ СООТВЕТСТВИЯ
(обязательная сертификация)
№ C-RU.ПБ34.В.01157 ТР 1871795

РОССИЙСКАЯ ФЕДЕРАЦИЯ
СЕРТИФИКАТ СООТВЕТСТВИЯ
(обязательная сертификация)
№ C-RU.ПБ34.В.01156 ТР 1871794

Сертификат ГОСТ Р
действует до 04.05.2017 г.

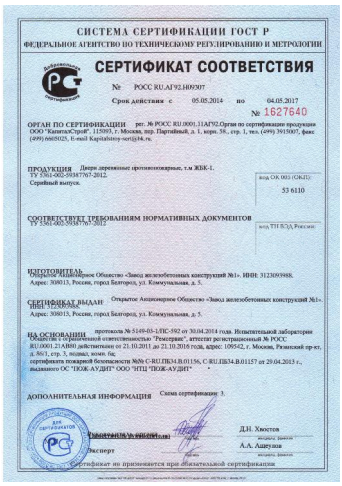
СИСТЕМА СЕРТИФИКАЦИИ ГОСТ Р
ФЕДЕРАЛЬНОЕ АГЕНТСТВО ПО ТЕХНИЧЕСКОМУ РЕГУЛИРОВАНИЮ И МЕТРОЛОГИИ
СЕРТИФИКАТ СООТВЕТСТВИЯ
№ РОСС RU.АГ92.Н09307 № 1627640
Срок действия с 05.05.2014 по 04.05.2017

Экспертное заключение
о соответствии Единым санитарно-эпидемиологическим требованиям к товарам)

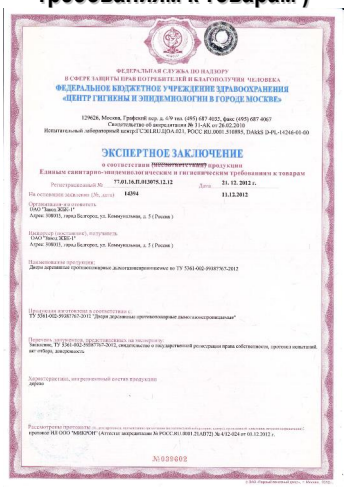
ФЕДЕРАЛЬНАЯ СЛУЖБА ПО НАДЗОРУ В СФЕРЕ ЗАЩИТЫ ПРАВ ПОТРЕБИТЕЛЕЙ И БЛАГОПОЛУЧИЯ ЧЕЛОВЕКА
«ФЕДЕРАЛЬНОЕ БЮДЖЕТНОЕ УЧРЕЖДЕНИЕ ЗДРАВООХРАНЕНИЯ «ЦЕНТР ГИГИЕНЫ И ЭПИДЕМИОЛОГИИ В ГОРОДЕ МОСКВЕ»
ЭКСПЕРТНОЕ ЗАКЛЮЧЕНИЕ
о соответствии продукции Единым санитарно-эпидемиологическим и гигиеническим требованиям к товарам

Для заметок:

ЖБК•1